TANTOS

ПАСПОРТ
и
РУКОВОДСТВО ПО УСТАНОВКЕ И ЭКСПЛУАТАЦИИ

Цветная вызывная панель видеодомофона

iPanel 2

iPanel 2 - угол обзора видеокамеры 110 градусов, белая подсветка

iPanel 2 + - угол обзора видеокамеры 110 градусов, ИК подсветка

Общие сведения и назначение изделия

Вызывная панель является устройством бытового назначения. Вызывная панель работает только в составе видеодомофонной системы. Вызывная панель предназначена для установки снаружи помещения для общения с посетителем через монитор видеодомофона. Для обеспечения дистанционного открывания двери (калитки) к вызывной панели может быть подключен замок или контроллер СКУД.

Особенности

- Алюминиевый корпус накладного крепления
- Передняя панель из металла или ударопрочного черного или белого акрила
- Цветная CMOS видеокамера, разрешение матрицы 800 твл
- **Белая подсветка для моделей без индекса «+»**
- **ИК подсветка для моделей с индексом «+»**
- Регулятор громкости динамика

Комплект поставки

1. Вызывная панель с кронштейном – 1шт.
2. Угловой кронштейн – 1шт.
3. Комплект крепежа (дюбели, шурупы) – 1шт.
4. Фиксирующий винт – 1шт.
5. Шестигранный ключ – 1шт.
6. Паспорт – 1шт.

SEC.RU | Короткий путь к информации
Скачано с sec.ru

Обозначения и назначение частей вызывной панели

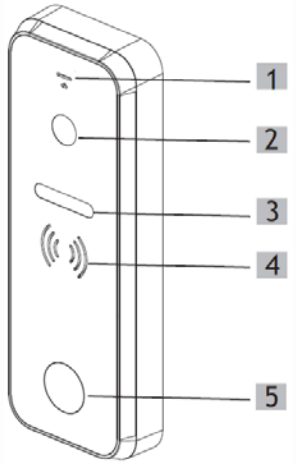

1. Микрофон
2. Видеокамера
3. Окно подсветки
4. Динамик
5. Кнопка вызова с подсветкой

Примечания: Подсветка кнопки в дежурном режиме возможна только при подключении панели к мониторам серий Elly, Lilu, Amelie, Prime, Neo, Loki, Tango, Sherlock, Stark. При использовании с другими мониторами подсветка кнопки включается только при вызове или при просмотре. Отключить подсветку кнопки невозможно.

У моделей без индекса «+» используется белая светодиодная подсветка видеокамеры и ИК фильтр в объективе, что улучшает правильность передачи цвета наблюдаемого объекта в темное время суток и при солнечном освещении. Подсветка автоматически включается при вызове или просмотре изображения с вызывной панели, при недостаточном освещении. Отключение подсветки происходит при снятии питания с вызывной панели. Отключить работу подсветки невозможно.

У моделей с индексом «+» ИК фильтр не установлен и при солнечном или ИК освещении изображение объекта может иметь розоватый оттенок, это не является неисправностью панели.

Схемы подключения

Внимание:

1. Во избежание неправильной работы и повреждения устройств внимательно изучите руководства по установке и подключению монитора и панели.
2. Не включайте питание монитора, пока не будут выполнены все соединения. При подключении всех устройств необходимо соблюдать полярность.
3. При подключении электромеханического замка к вызывной панели требуется дополнительный блок питания или импульсный накопитель, соответствующий напряжению и току потребления замка.

   Внимание: Использовать питание вызывной панели для питания замка без дополнительных устройств **запрещено**.

SEC.RU | Короткий путь к информации
Скачано с sec.ru

4. Для питания замка следует предусматривать отдельный кабель с сечением, соответствующим потребляемому замком току.
5. Для исключения помех и искажений аудио и видеосигналов для подключения вызывных панелей рекомендуется использовать кабель типа КВК 2х0,75 кв. мм или аналогичный с медными жилами и оплеткой. Не рекомендуется применять шнуры ШВЭВ 3х0,12 кв.мм, ШГЭС 4х0,08 кв.мм. или аналогичные ввиду их малого сечения.
6. Использование кабелей типа UTP/FTP, КСПВ или аналогичных, не предназначенных для передачи видеосигнала, может привести к помехам на изображении, а так же к односторонней слышимости из-за взаимопроникновения сигналов.
7. При использовании вызывных панелей или блоков сопряжения разных производителей или серий подключение **должно производиться по назначению сигналов, а не по цветам проводов**, т.к. разные производители используют разные цветовые схемы.
8. Мониторы других производителей могут иметь несовместимость с вызывной панелью по аудиоканалу, что может приводить к появлению самовозбуждения, односторонней слышимости или отсутствию открывания замка. Неработоспособность изделий Tantos с оборудованием других брендов не является гарантийным случаем.

Схема подключения вызывной панели.

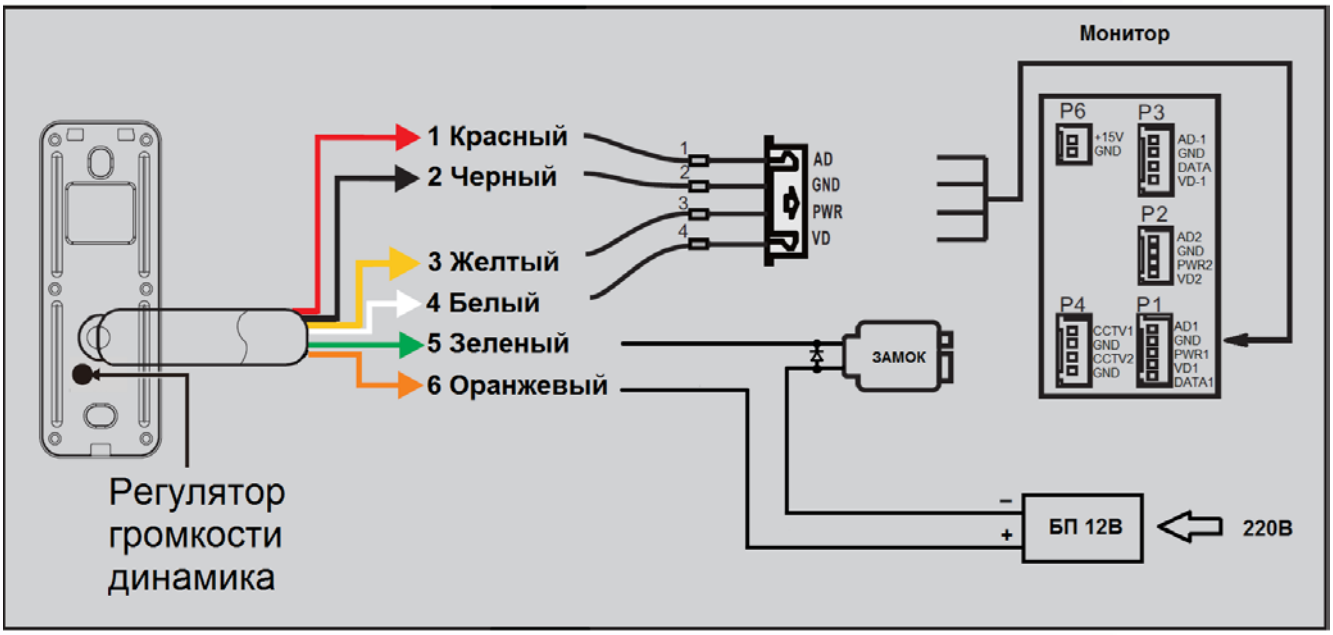

Условные обозначения и цветовая маркировка проводов соединительного кабеля

AD - Красный – Аудио
GND - Черный – Общий
PWR- Желтый – Питание +12В
VD - Белый – Видео

SEC.RU | Короткий путь к информации
Скачано с sec.ru

Схема подключения панели и замка с использованием импульсного накопителя TS-БУЗ

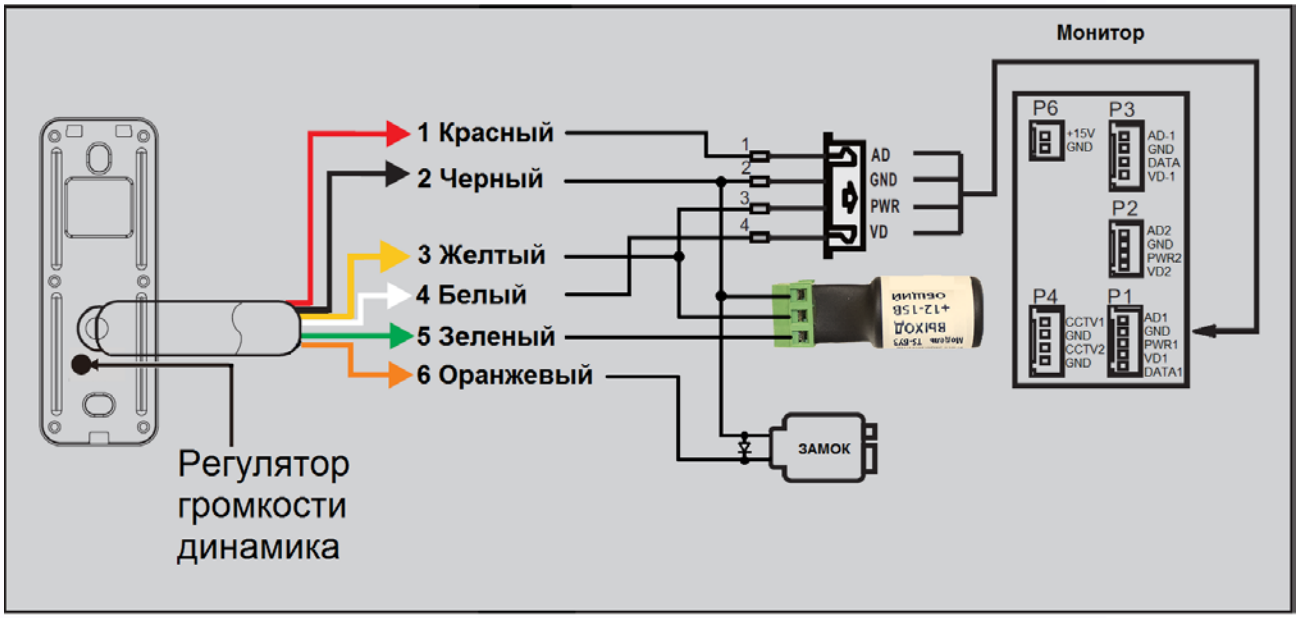

Схема подключения панели с контроллером TS-CTR-1

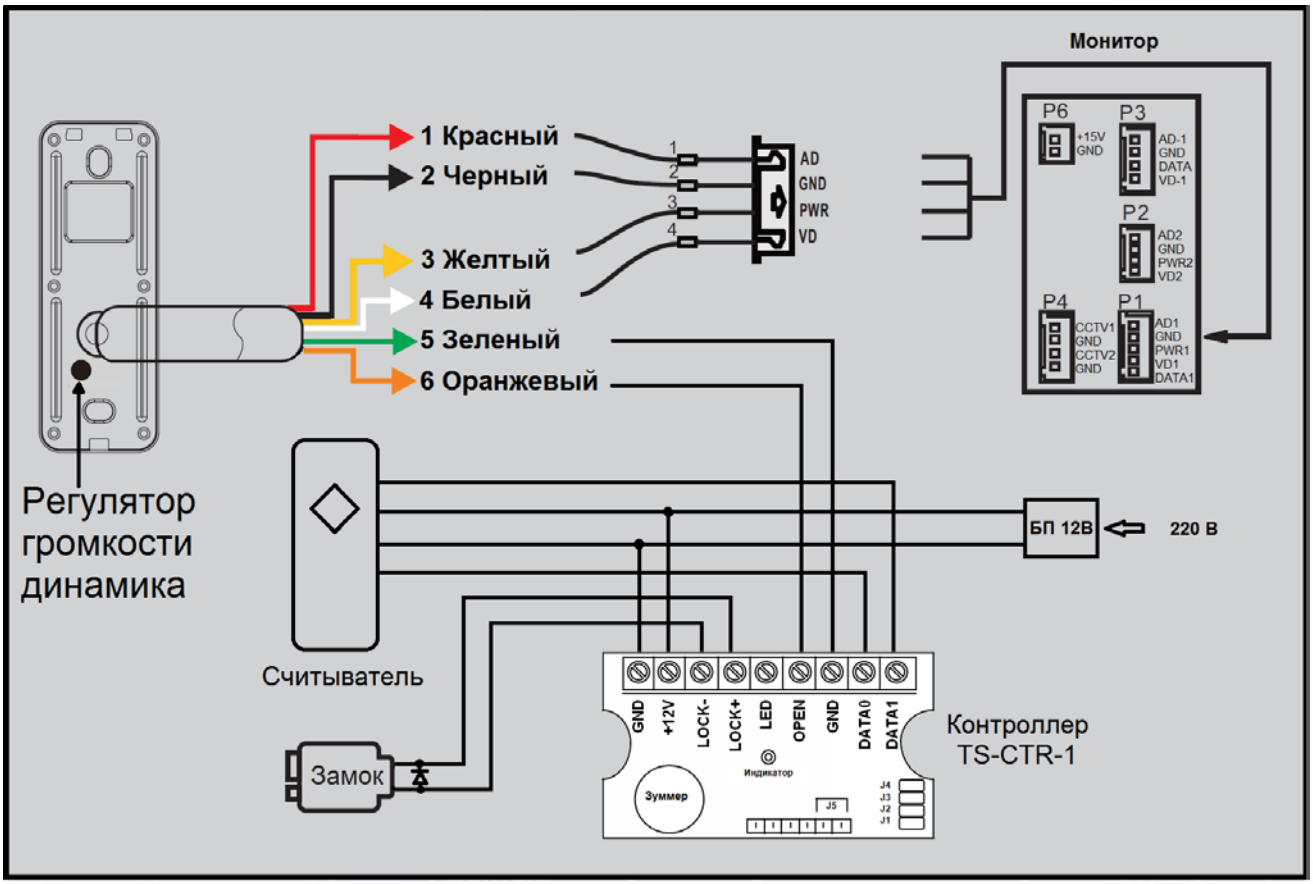

*Импульсный накопитель TS-БУЗ и контроллер TS-CTR-1 показаны для примера.

SEC.RU | Короткий путь к информации
Скачано с sec.ru

Примечания:

- Панель имеет ТОЛЬКО нормально разомкнутые контакты электронного реле управления замком, которые включаются в разрыв питания замка. Для управления замками, использующими нормально замкнутые контакты, используйте дополнительный контроллер.
- В панели установлено полупроводниковое реле. Для нормальной работы реле к оранжевому и зеленому проводу должно быть приложено напряжение не ниже 4,5 вольт. При проверке реле тестером, имеющим малое рабочее напряжение, может не отображаться замыкание контактов. Для подключения к контроллерам, имеющим напряжение 3,3В на контактах кнопки «выход» (например: Perco, Sigur, Эра, Rusgard), необходимо использовать промежуточное механическое реле на 12В.
- При подключении к панели электромеханических замков рекомендуется устанавливать параллельно обмотке замка выпрямительный диод (например: 1N4005) обратной полярностью или варистор с напряжением отсечки 18-20 Вольт (в комплект поставки не входят) для гашения импульса самоиндукции обмотки замка.
- Дополнительная кнопка выхода подключается параллельно оранжевому и зеленому проводам.
- Кабель для подключения замка должен выбираться исходя из тока потребления замка.

Установка вызывной панели

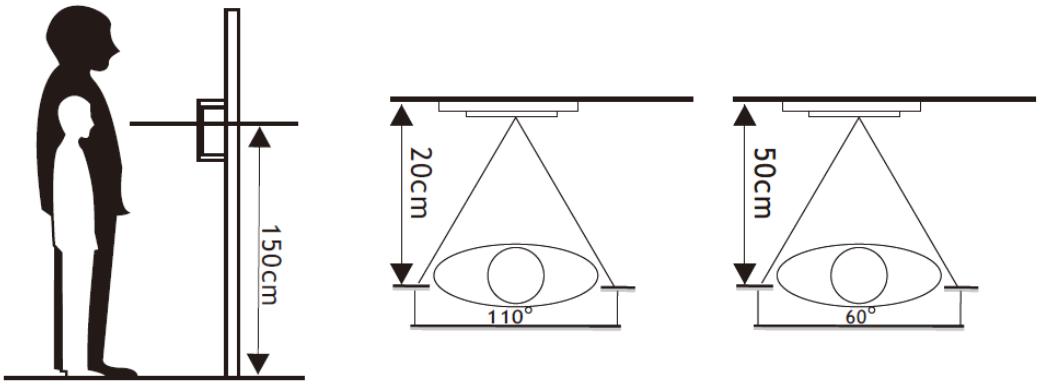

1. Выберите подходящее место установки вызывной панели. При выборе места установки избегайте возможного попадания прямого солнечного света или встречного освещения на видеокамеру.
2. По возможности не устанавливайте вызывную панель без защиты ее от атмосферных осадков, т.к. в противном случае панель утратит привлекательный внешний вид. **Внимание:** Вызывные панели с передней панелью из черного акрила запрещается устанавливать на прямом солнечном свете, это приводит к деградации акрила и перегреву вызывной панели. Деградация черной передней панели не является гарантийным случаем.

SEC.RU | Короткий путь к информации
Скачано с sec.ru

3. Рекомендуемая высота установки составляет 1,3-1,5 метра от пола, но может быть изменена по желанию пользователя.

Пример установки вызывной панели на стену

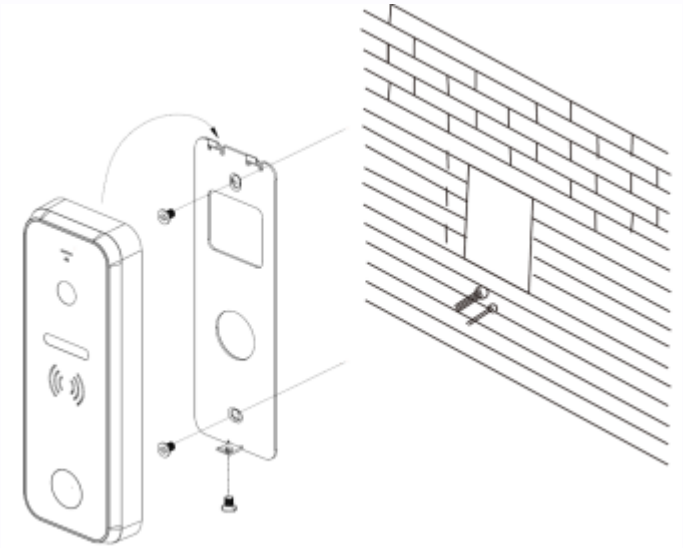

1. Открутите фиксирующий винт в нижней части панели и снимите ее с кронштейна.
2. Наметьте и просверлите отверстия в стене для кронштейна и кабеля на нужной высоте.
3. Закрепите кронштейн на стене с помощью шурупов.
4. Проведите кабели через стену и кронштейн, подключите вызывную панель.
5. Проверьте, как работает панель, при необходимости отрегулируйте громкость динамика.
6. Установите панель на кронштейн и закрепите ее фиксирующим винтом в нижней части.

Пример установки вызывной панели на угловой кронштейн

(для установки панели под углом 30 градусов)

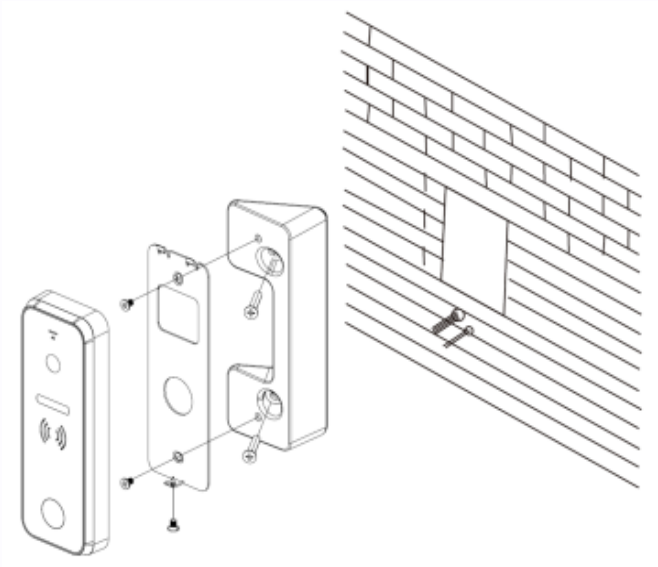

1. Наметьте и просверлите отверстия в стене для кронштейна и кабеля на нужной высоте.
2. Закрепите угловой кронштейн на стене с помощью шурупов.
3. Открутите фиксирующий винт в нижней части панели и снимите ее с плоского кронштейна.
4. Установите плоский кронштейн на угловой кронштейн с помощью винтов.
5. Проведите кабели через стену и кронштейн и подключите вызывную панель.
6. Проверьте, как работает панель, при необходимости отрегулируйте громкость динамика.
7. Установите панель на кронштейн и закрепите ее фиксирующим винтом в нижней части.

SEC.RU | Короткий путь к информации
Скачано с sec.ru

Эксплуатация вызывной панели

Вызов абонента: Для вызова абонента посетителю необходимо нажать кнопку вызова на панели. После ответа абонентом возможно ведение переговоров абонента с посетителем. В панели используется полудуплексный режим передачи голоса, т.е. в единицу времени звук передается только в одной сторону, переключение направления передачи голоса осуществляется автоматически.

Открывание замка двери с помощью монитора: Для открывания двери нажмите соответствующую кнопку на мониторе.

Примечание: Не все мониторы имеют возможность открывания двери без снятия трубки.

Внимание: При просмотре видеокамеры панели со стороны монитора включается подсветка кнопки, может включиться подсветка, возможно появление щелчка из-за переходных процессов усилителя, а так же небольшого шума усилителя. Эти явления не являются неисправностью.

Основные технические характеристики

Подключение		4 провода к монитору / 2 провода к замку
Формат видеосигнала		CVBS (PAL)
Разрешение видеокамеры		800TVL
Угол обзора		110 град.
Подсветка	Для панели без индекса «+»	Белая, светодиодная, дистанция не менее 0,6м
	Для панели с индексом «+»	ИК, светодиодная, дистанция не менее 0,6м
Питание		10-15 В пост. тока, потребление: 2,5 Вт
Коммутируемый напряжение/ток замка		5-24В / не более 4А
Рабочая температура		-30 +60˚С
Класс защиты		IP66
Вес		400 г
Габариты		133 x 48 x 16 мм

*Содержание драгоценных материалов: не требует учёта при хранении, списании и утилизации.

Правила хранения и транспортировки

Хранение изделия в потребительской таре должно соответствовать условиям хранения 1 по ГОСТ 15150-69. В помещениях для хранения изделия не должно быть паров кислот, щёлочи, агрессивных газов и других вредных примесей, вызывающих коррозию.

SEC.RU | Короткий путь к информации Скачано с sec.ru

Устройства в транспортной таре перевозятся любым видом крытых транспортных средств (в железнодорожных вагонах, закрытых автомашинах, трюмах и отсеках судов, герметизированных отапливаемых отсеках самолетов и т.д.) в соответствии с требованиями действующих нормативных документов.

Утилизация

Изделие утилизировать как бытовую технику без принятия специальных мер защиты окружающей среды.

Техническое обслуживание

Техническое обслуживание изделия должно проводиться не реже одного раза в год.

Ежегодные работы по техническому обслуживанию включают:

а) проверку работоспособности изделия, согласно инструкции по монтажу;

б) проверку целостности корпуса изделия, надёжности креплений, контактных соединений;

в) очистку корпуса изделия от пыли и грязи.

Гарантийные обязательства

Изготовитель гарантирует соответствие изделия требованиям эксплуатационной документации при соблюдении потребителем правил транспортирования, хранения, монтажа и эксплуатации.

Средний срок службы изделия – не менее 5 лет.

Гарантийный срок эксплуатации – 12 месяцев с даты приобретения.

При отсутствии документа, подтверждающего факт приобретения, гарантийный срок исчисляется от даты производства.

Год и месяц производства указан в серийном номере устройства.

Сведения о сертификации

Изделие соответствует требованиям технических регламентов Таможенного союза ТР ТС 020/2011 и ТР ТС 004/2011.

Сделано в Китае.

Изготовитель: Гонконг Еалинк Технолоджи, ЛТД. Город Шеньчжэн, район Лунган, улица Бантиан, Гэлэкси Уорлд Тауэр Ф, этаж 21

Импортер: ООО "Логист", 109156, Г. Москва, ул. Саранская, дом 4/24, помещение XV, офис 2.
Тел.: (495) 739-22-83, http://www.tantos.pro, E-mail: info@tantos.pro.

Параметры и характеристики изделия могут меняться без предварительного уведомления. Актуальные версии инструкции смотрите на сайте www.tantos.pro на странице изделия.

EAC

SEC.RU | Короткий путь к информации Скачано с sec.ru