6.10 Закрепить основание ИР к стене с помощью двух шурупов (через отверстия в основании) и установить корпус на место.

6.11 После монтажа необходимо проверить работоспособность ИР, нажав на кнопку. Убедиться в срабатывании ИР по сигналу, поступившему в устройство автоматики. Убедиться, что сигнал сохраняется после снятия усилия, приложенного к кнопке.

6.12 Произвести возврат кнопки в исходное положение. Для возврата кнопки необходимо вставить ключ в отверстие, расположенное в центре кнопки, и нажать на него в продольном направлении до отщелкивания кнопки.

7 Техническое обслуживание и проверка технического состояния

7.1 При обслуживании системы регулярно, не реже одного раза в 6 месяцев, проверять работу ИР в последовательности, указанной в 6.11 – 6.12.

8 Упаковка

8.1 ИР упаковываются в соответствии с требованиями ГОСТ 9.014-78 и конструкторской документации.

8.2 ИР относятся к группе III-1 по ГОСТ 9.014-78.

9 Транспортирование и хранение

9.1 ИР в транспортной таре перевозятся любым видом крытых транспортных средств (в железно-дорожных вагонах, закрытых автомашинах, трюмах и отсеках судов, герметизированных отапливаемых отсеках самолетов и т.д.) в соответствии с требованиями действующих нормативных документов.

9.2 Расстановка и крепление в транспортных средствах ящиков с ИР должны обеспечивать их устойчивое положение, исключать возможность смещения ящиков и удары их друг о друга, а также о стенки транспортных средств.

9.3 Условия транспортирования должны соответствовать условиям хранения 5 по ГОСТ 15150-69.

9.4 Хранение ИР в упаковке должно соответствовать условиям 2 по ГОСТ 15150-69.

10 Гарантии изготовителя

10.1 Предприятие-изготовитель гарантирует соответствие ИР требованиям технической документации при соблюдении потребителем условий транспортирования, хранения, монтажа и эксплуатации.

10.2 Гарантийный срок эксплуатации – 18 месяцев со дня ввода в эксплуатацию, но не более 24 месяцев с даты выпуска.

10.3 В течение гарантийного срока эксплуатации предприятие-изготовитель производит безвозмездный ремонт или замену ИР. Предприятие-изготовитель не несет ответственности и не возмещает ущерба за дефекты, возникшие по вине потребителя при несоблюдении правил эксплуатации и монтажа.

10.4 В случае выхода ИР из строя в период гарантийного обслуживания их следует вместе с настоящим паспортом возвратить по адресу:

Россия, 410056, г. Саратов, ул. Ульяновская, 25, ООО «КБ Пожарной Автоматики» с указанием наработки ИР на момент отказа и причины снятия с эксплуатации.

11 Сведения о сертификации

11.1 Декларация о соответствии № ТС N Д-RU.АЛ33.В.04260 действительна по 24.02.2021 включительно, оформлена на основании протокола испытаний №556/15 от 24.02.2016 года испытательного центра ООО «ТЕСТ-ГРУПП», аттестат №4265-2 сроком действия до 26.12.2016.

8-800-080-65-55 для абонентов Казахстана,
+7-8452-22-11-40 для абонентов других стран

RUBEZH
Россия, 410056, Саратов
ул. Ульяновская, 25
тел.: (845-2) 222-972
тел.: (845-2) 510-877
факс: (845-2) 222-888
http://td.rubezh.ru
td_rubezh@rubezh.ru

ООО «КБ Пожарной Автоматики»

ЭЛЕМЕНТЫ ДИСТАНЦИОННОГО УПРАВЛЕНИЯ ИР 513-10, ИР 513-10 исп.1

ПАСПОРТ
ПАСН.425411.001 ПС

Редакция 1

Свидетельство о приемке и упаковке

Элементы дистанционного управления ИР 513-10 _____

заводские номера:_____

_____

_____

соответствуют требованиям технических условий ПАСН.425411.001 ТУ, признаны годными для эксплуатации и упакованы согласно требованиям, предусмотренным в действующей технической документации.

Количество

Дата выпуска

Упаковку произвел

Контролер

---

1 Основные сведения об изделии

1.1 Элементы дистанционного управления ИР 513-10, ИР 513-10 исп.1 (далее по тексту – ИР) предназначены для управления электрическими устройствами с помощью НЗ и НР контактов, переключаемых вручную.

1.2 ИР выпускаются в исполнениях:
- ИР 513-10 – с одной группой переключающихся контактов, расположенной на одной плате;
- ИР 513-10 исп.1 – с двумя группами переключающихся контактов, расположенными на двух платах.

1.3 ИР маркированы товарным знаком по свидетельствам №238392 (РУБЕЖ) и №255428 (RUBEZH).

1.4 ИР предназначены для круглосуточной и непрерывной работы.

1.5 ИР рассчитаны на непрерывную эксплуатацию при:
- температуре окружающей среды от минус 40 до плюс 60 °С;
- относительной влажности воздуха (93 ± 2) % (без образования конденсата).

2 Основные технические данные

2.1 ИР передают в двухпроводную линию связи сигнал о срабатывании при нажатии на кнопку (Рисунок 1).

2.2 Активация ИР осуществляется нажатием на кнопку с силой более 25 Н. После снятия усилия ИР остаются во включенном состоянии. Для возврата кнопки из сработанного состояния применяется ключ, входящий в комплект поставки.

2.3 Для информации о состоянии ИР предусмотрен цветной флажок, изменяющий положение при срабатывании.

SEC.RU | Короткий путь к информации
Скачано с sec.ru

2.4 Электрическое питание для ИР не требуется.

2.5 Допустимый ток, коммутируемый контактами, 1 А при напряжении 30 В постоянного или до 125 В переменного тока.

2.6 Габаритные размеры ИР не более 88 × 85 × 41 мм.

2.7 Масса ИР не более 0,15 кг.

2.8 Степень защиты оболочки – IP31 по ГОСТ 14254-96.

2.9 Средняя наработка на отказ – не менее 60000 ч.

2.10 Средний срок службы – не менее 10 лет.

3 Комплект поставки

3.1 Комплект поставки ИР приведен в таблице 1.

Таблица 1

Наименование	Количество, шт.	Примечание
ИР 513-10 или ИР 513-10 исп.1	20	Отгрузочная партия
Паспорт	1	На минимальную норму упаковки
Ключ	20	По 1 шт. на каждое изделие

4 Указания мер безопасности

4.1 По способу защиты от поражения электрическим током ИР соответствуют классу I по ГОСТ 12.2.007.0-75.

4.2 Конструкция ИР удовлетворяет требованиям электро- и пожарной безопасности по ГОСТ 12.2.007.0-75 и ГОСТ 12.1.004-91.

4.3 Меры безопасности при установке и эксплуатации ИР должны соответствовать требованиям «Правил технической эксплуатации электроустановок потребителей» и «Правил техники безопасности при эксплуатации электроустановок потребителей».

5 Устройство ИР

5.1 ИР представляют собой устройства, осуществляющие формирование сигнала при нажатии на кнопку путем переключения «сухих контактов» перекидного типа.

При нажатии на кнопку выпадает цветной флажок – механический индикатор, сигнализирующий о нажатом состоянии кнопки ИР. При возврате кнопки в исходное положение флажок занимает начальную позицию.

5.2 На рисунке 1 показаны внешний вид и устройство ИР.

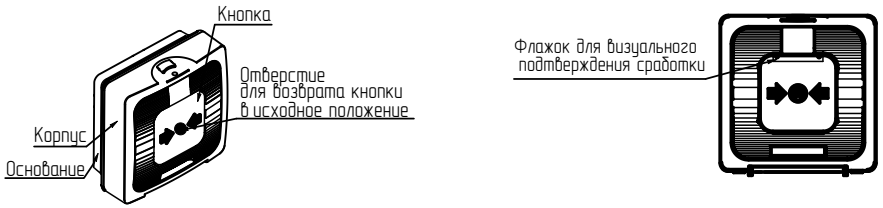

Рисунок 1

6 Размещение, порядок установки и подготовка к работе

6.1 При размещении и эксплуатации ИР рекомендуется руководствоваться следующими документами:

– СП 5.13130.2009 «Установки пожарной сигнализации и пожаротушения автоматические. Нормы и правила проектирования».

– РД 78.145 «Системы и комплексы охранной, пожарной и охранно-пожарной сигнализации. Правила производства и приемки работ».

6.2 Размещение и монтаж ИР на объекте контроля должны производиться по заранее разработанному проекту. Рекомендуемая высота установки – (1,5 –1,6) м от уровня пола. ИР должны устанавливаться на вертикальной поверхности.

6.3 При получении упаковки с ИР необходимо:

– вскрыть упаковку;

– проверить комплектность согласно паспорту;

– проверить дату изготовления, сличить заводские номера в паспорте и на ИР.

6.4 Произвести внешний осмотр ИР, убедиться в отсутствии видимых механических повреждений (трещин, сколов, вмятин и т.д.).

6.5 Если ИР находились в условиях отрицательной температуры, то перед включением их необходимо выдержать не менее 4 часов при комнатной температуре для предотвращения конденсации влаги внутри корпуса.

6.6 ИР подключаются к устройствам автоматики при помощи двухпроводных линий связи с номинальным сечением проводников от 0,35 до 1,5 мм .

6.7 Разметку места установки ИР производить в соответствии с рисунком 2.

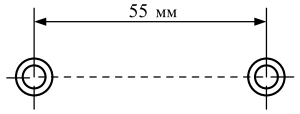

Рисунок 2

По разметке просверлить два отверстия и вставить дюбели под шуруп диаметром 4 мм.

6.8 Для установки ИР необходимо отсоединить корпус от основания, нажав отверткой на замки (см. рисунок 3). (При этом кнопка должна быть в отжатом состоянии).

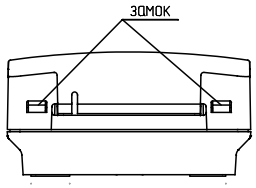

Рисунок 3

6.9 Подсоединить провода линий связи и питания к клеммным соединителям. Маркировка клеммных соединителей нанесена на платах. ИР 513-10 не содержит платы с группой контактов SA2.

Схема подключения с использованием нормально замкнутых контактов приведена на рисунке 4, с использованием нормально разомкнутых контактов – на рисунке 5.

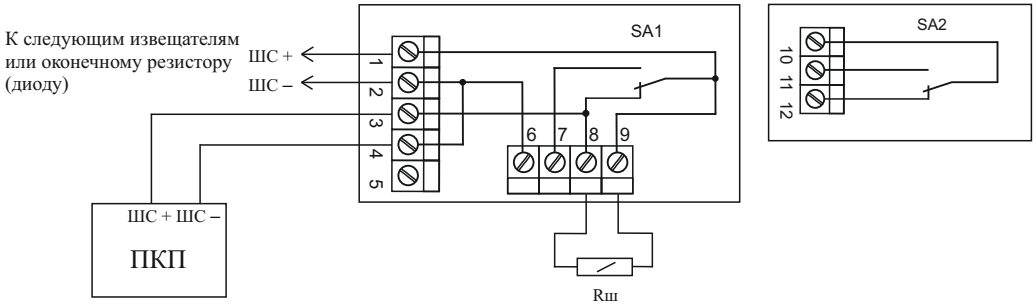

Рисунок 4

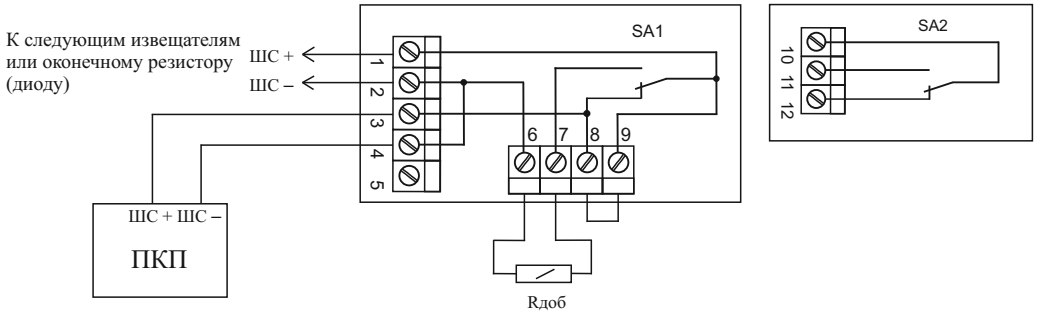

Рисунок 5

SEC.RU | Короткий путь к информации
Скачано с sec.ru