ИСО 9001

ИЗВЕЩАТЕЛЬ ОХРАННЫЙ ПОВЕРХНОСТНЫЙ ЗВУКОВОЙ

«Ирбис исп.01»

Руководство по эксплуатации

АЦДР.425132.002-01 РЭп

2021

SEC.RU | Короткий путь к информации

Скачано с sec.ru

Содержание

1 Описание и работа 5
1.1 Описание и работа изделия 5
1.1.1 Назначение изделия 5
1.1.2 Технические характеристики 5
1.1.3 Состав изделия 6
1.1.4 Устройство и работа изделия 6
1.1.5 Средства измерения, инструмент и принадлежности 8
1.1.6 Маркировка и пломбирование 8
1.1.7 Упаковка 9
1.2 Описание и работа составных частей изделия 9
2 Использование по назначению 9
2.1 Эксплуатационные ограничения 9
2.2 Подготовка изделия к использованию 9
2.2.1 Проверка технического состояния 9
2.2.2 Порядок установки 10
2.2.3 Порядок настройки 11
2.3 Использование изделия 12
2.4 Действия в экстремальных ситуациях 13
2.5 Особенности использования доработанного изделия 13
3 Техническое обслуживание изделия 13
3.1 Общие указания 13
3.2 Меры безопасности 13
3.3 Порядок технического обслуживания изделия 13
3.4 Проверка работоспособности изделия 13
3.5 Техническое освидетельствование 13
3.6 Консервация (расконсервация, переконсервация) 13
4 Текущий ремонт 13
5 Хранение 14
6 Транспортирование 14
7 Утилизация 14
8 Гарантии изготовителя 15
9 Сведения о сертификации 15
Приложение А 16
Приложение Б 17

SEC.RU | Короткий путь к информации
Скачано с sec.ru

Настоящее руководство по эксплуатации предназначено для изучения принципа работы, правильного использования, хранения и проведения технического обслуживания извещателя охранного поверхностного звукового «Ирбис исп.01» АЦДР.425132.002-01 (в дальнейшем – извещатель или изделие).

К обслуживанию допускается персонал, изучивший настоящее руководство. Все работы по монтажу, пуску, регулированию и обкатке должны проводиться с соблюдением требований действующей на месте эксплуатации нормативной документации.

Настоящее РЭ не распространяется на модификации и иные исполнения изделия.

SEC.RU | Короткий путь к информации
Скачано с sec.ru

1 Описание и работа

1.1 Описание и работа изделия

1.1.1 Назначение изделия

1.1.1.1 Извещатель охранный поверхностный звуковой «Ирбис исп.01» АЦДР.425132.002-01 предназначен для обнаружения разрушения обычных стекол толщиной от 2,5 до 8 мм марок $М_4$–$М_8$ (по ГОСТ 111-90) и покрытых защитной полимерной пленкой, обеспечивающей класс защиты А1–А3 по РД 78.148-94 МВД России. Минимальная площадь стекла – не менее 0,1 $м^2$ (при длине одной из сторон не менее 0,3 м). Извещение о тревоге на пульт централизованного наблюдения или прибор приемно-контрольный выдается размыканием шлейфа сигнализации (ШС) контактами исполнительного реле.

1.1.1.2 В извещателе предусмотрены:

– световая индикация режимов работы и помеховых воздействий;

– управление режимами индикации в зависимости от принятой тактики охраны на объекте (автоматически восстанавливаемая или фиксированная индикация тревоги);

– отключение индикации при необходимости маскирования извещателя;

– контроль соответствия напряжения электропитания извещателя установленному диапазону;

– защита от несанкционированного вскрытия корпуса;

– дискретная регулировка чувствительности.

1.1.1.3 Извещатель обеспечивает возможность дискретной регулировки чувствительности на первой рабочей частоте при помощи переключателей "1" и "2".

1.1.1.4 Извещатель устойчив (не выдает извещение "Тревога") к:

а) изменению питающих напряжений в диапазоне от 9 до 17 В;

б) воздействиям по ГОСТ Р 50009-92 методами: УК1 (степень жесткости 2), УК2 (степень жесткости 2), УК3 (степень жесткости 2), УК4, УК5 (степень жесткости 2), УП1 (степень жесткости 2), УП2 (степень жесткости 2);

в) воздействию электромагнитного поля, создаваемого работой служебной радиостанции УКВ диапазона 150–175 МГц, мощностью излучения до 40 Вт на расстоянии не менее 3 м от антенны радиостанции до извещателя.

1.1.2 Технические характеристики

Основные технические характеристики изделия приведены в Таблице 1.1.2.

Таблица 1.1.2. – Основные технические характеристики изделия

№	Наименование характеристики	Значение
1.1.2.1	Тип и напряжение источника питания, В	- 12 (постоянный ток)
1.1.2.2	Ток потребления, мА	- 20
1.1.2.3	Количество входов питания	- 1
1.1.2.4	Время технической готовности изделия к работе, не более, с	- 10
1.1.2.5	Пульсация выходного напряжения, мВ	- 100
1.1.2.6	Максимальная рабочая дальность действия извещателя, не менее, м	- 6
1.1.2.7	Количество рабочих частот извещателя	- 2
1.1.2.8	Количество зон обнаружения	- 1
1.1.2.9	Вероятность обнаружения извещателем разрушения охраняемого стекла в соответствии с требованиями ГОСТ Р 51186-98, не менее	- 0,9
1.1.2.10	Степень защиты оболочки по ГОСТ 14254-2015	- IP41

SEC.RU | Короткий путь к информации Скачано с sec.ru

№	Наименование характеристики	Значение
1.1.2.11	Устойчивость к механическим воздействиям по ОСТ 25 1099-83	- категория размещения 4
1.1.2.12	Вибрационные нагрузки: - диапазон частот, Гц - максимальное ускорение, м/с^2	 - 10-55; - 4,9
1.1.2.13	Климатическое исполнение по ОСТ 25 1099-83	- ОХЛ4
1.1.2.14	Диапазон рабочих температур, °С	- от минус 10 до плюс 45
1.1.2.15	Относительная влажность воздуха, %	- до 90 при температуре плюс 25 °С
1.1.2.16	Масса изделия, кг	- 0,1
1.1.2.17	Габаритные размеры изделия, мм	- 75×65×25
1.1.2.18	Время непрерывной работы изделия	- круглосуточно
1.1.2.19	Средняя наработка изделия на отказ в дежурном режиме работы, ч	- не менее 80000
1.1.2.20	Вероятность безотказной работы	- 0,98758
1.1.2.21	Средний срок службы изделия, лет	- 10

1.1.2.22 Извещатель относится к изделиям конкретного назначения, вида I, непрерывного длительного применения, невосстанавливаемым, стареющим, неремонтируемым, обслуживаемым, контролируемым перед применением по ГОСТ 27.003-2016.

1.1.2.23 Извещатель сохраняет работоспособность после нанесения по нему ударов молотком со скоростью (1,500±0,125) м/с и энергией (1,9±0,1) Дж.

1.1.3 Состав изделия

Комплект поставки изделия приведен в Таблице 1.1.3.

Таблица 1.1.3 – Комплект поставки изделия

Наименование	Количество, шт.
Извещатель охранный поверхностный звуковой «Ирбис исп.01» АЦДР.425132.002-01	1
Руководство по эксплуатации АЦДР.425132.002-01 РЭ	1
Комплект монтажных частей: - шуруп 1-3×25.016 ГОСТ 1144-80 - дюбель 6х30	 2 2

1.1.4 Устройство и работа изделия

1.1.4.1 Извещатель выполнен в пластмассовом корпусе, который состоит из основания и съемной крышки, фиксируемой при помощи защелки.

Под съемной крышкой извещателя расположена печатная плата, на которой размещены органы коммутации и управления:

– винтовой клеммник для подключения проводов электропитания и ШС;

– пятипозиционный движковый переключатель, предназначенный для управления режимами работы извещателя, которое осуществляется в соответствии с таблицей 1.1.4;

– микропереключатель, который при снятии крышки корпуса извещателя обеспечивает формирование извещения "Вскрытие".

SEC.RU | Короткий путь к информации Скачано с sec.ru

Таблица 1.1.4

Номер движка	Положение движка	Режим работы извещателя
1, 2	ON, ON	Минимальная чувствительность
	OFF, ON	Увеличение чувствительности на 5 дБ
	ON, OFF	Увеличение чувствительности на 10 дБ
	OFF, OFF	Максимальная чувствительность
3	OFF	Дежурный режим
	ON	Тестовый режим
4	OFF	Индикация по п.1.2.6.2а) в течение (4,0±0,5) с
	ON	Индикация по п.1.2.6.2а) до выключения электропитания извещателя (фиксированная)
5	OFF	Индикация выключена
	ON	Индикация включена

1.1.4.2 Функционирует извещатель следующим образом:

Чувствительный элемент извещателя представляет собой конденсаторный электретный микрофон со встроенным предусилителем. Микрофон преобразует звуковые колебания воздушной среды в электрические сигналы, которые поступают на электронную схему двухканальной аналоговой обработки и усиления. После этого сигналы поступают на микропроцессор, который в соответствии с заложенным алгоритмом производит цифровую фильтрацию сигналов, анализ их параметров по совокупности информационных признаков и принимает решение о формировании извещений. Извещения ("Норма" и "Тревога") формируются выходными контактами исполнительного реле и индицируются при помощи одноцветного (красного) индикатора в соответствии с данными п.1.1.4.3. При снятии крышки корпуса происходит размыкание контактов встроенного микропереключателя и формирование соответствующего извещения.

1.1.4.3 Информативность извещателя – не менее пяти, а именно:

– извещение "Норма" (дежурный режим);
– извещение "Тревога";
– извещение "Вскрытие";
– режим тестирования;
– индикация помеховых воздействий.

1.1.4.3.1 Извещение "Норма" формируется извещателем в течение всего времени охраны замкнутыми контактами ТРЕВ, на которые выведены выходные контакты исполнительного реле, и отображается отсутствием свечения индикатора при нормальном состоянии охраняемой конструкции (отсутствии разрушающих воздействий на нее).

1.1.4.3.2 Извещение "Тревога" формируется извещателем разомкнутыми контактами ТРЕВ и непрерывным свечением индикатора красным цветом на время 4 с при:

а) обнаружении разрушающих воздействий на охраняемое стекло;

б) снижении напряжения питания до (8,0±0,5) В.

При формировании извещения "Тревога" свечение индикатора красным цветом – непрерывное в течение указанного времени – прерывистое.

1.1.4.3.3 Извещение "Вскрытие" формируется извещателем размыканием контактов ВСКР, на которые выведены контакты встроенного микровыключателя, при вскрытии (снятии крышки) корпуса извещателя.

1.1.4.3.4 Режим тестирования устанавливается при помощи переключателя "3" и отображается:

а) непрерывным свечением индикатора красным цветом при отсутствии тестовых сигналов (воздействий);

б) в соответствии с требованиями п.1.1.4.3.2а) при регистрации тестового сигнала.

SEC.RU | Короткий путь к информации Скачано с sec.ru

Индикация помеховых воздействий осуществляется в дежурном режиме двукратным или однократным кратковременным свечением индикатора красным цветом в момент регистрации воздействия на первой или второй рабочей частоте, соответственно.

1.1.4.4 Извещатель обладает помехозащищенностью (не выдает извещение "Тревога") при:

а) неразрушающем механическом ударе по стеклу резиновым шаром массой (0,39±0,01) кг, твердостью (60±5) в единицах IRHD по ГОСТ 20403-75, с энергией удара (1,9±0,1) Дж;

б) воздействии синусоидальных звуковых сигналов на рабочих частотах извещателя, создающих в месте его расположения уровень звукового давления:

– не более 70 дБ на первой рабочей частоте;
– не более 80 дБ на второй рабочей частоте;

в) воздействии акустического сигнала со спектральной характеристикой белого шума, создающего в месте расположения извещателя уровень звукового давления не более 70 дБ.

1.1.5 Средства измерения, инструмент и принадлежности

1.1.5.1 При монтажных, пусконаладочных работах и при обслуживании изделия необходимо использовать приведенные в таблице 1.1.5.

Таблица 1.1.5 – Перечень приборов, инструментов и принадлежностей

Наименование	Марка
Мультиметр цифровой	UT33D
Отвертка плоская	SL 3.0x50 мм
Отвертка крест	PH 2x100 мм
Бокорезы	160 мм
Плоскогубцы	160 мм
Примечание - Допускается применение других приборов, инструментов и принадлежностей.	

1.1.6 Маркировка и пломбирование

1.1.6.1 Маркировка извещателя выполнена в соответствии с комплектом конструкторской документации и ГОСТ Р 50775-95.

1.1.6.2 На корпусе извещателя указаны:

– товарный знак или наименование предприятия-изготовителя;
– наименование или условное обозначение извещателя;
– заводской номер извещателя (по системе нумерации предприятия-изготовителя);
– год (две последние цифры) и месяц изготовления;
– знак соответствия (при наличии сертификата).

1.1.6.3 Маркировка клемм для подключения внешних соединительных линий произведена в соответствии с электрической принципиальной схемой извещателя.

1.1.6.4 Способ и качество маркировки обеспечивают четкость и сохранность ее в течение всего срока службы извещателя.

1.1.6.5 Маркировка потребительской тары содержит:

– товарный знак или наименование предприятия-изготовителя;
– наименование и условное обозначение извещателя;
– заводской номер;
– год и месяц упаковывания;
– подпись или штамп ответственного за упаковывание;
– коммерческие реквизиты предприятия-изготовителя.

1.1.6.6 На транспортную тару нанесены манипуляционные знаки:

– "Хрупкое. Осторожно";
– "Беречь от влаги";

SEC.RU | Короткий путь к информации Скачано с sec.ru

– "Верх",

основные, дополнительные и информационные надписи по ГОСТ 14192-96.

1.1.7 Упаковка

Упаковка изделия обеспечивает защиту от повреждений при перевозке, переноске, а также от воздействия окружающей среды и позволит осуществлять хранение в хранилищах, в том числе и неотапливаемых.

1.2 Описание и работа составных частей изделия

Извещатель является функционально законченным изделием, поставляемым в сборе. Разделение извещателя на составные части, за исключением вскрытия корпуса, аннулирует гарантийные обязательства изготовителя.

2 Использование по назначению

2.1 Эксплуатационные ограничения

2.1.1 Во время работы изделия не допускается длительная эксплуатация с механическими повреждениями, нарушением геометрии, нарушением изоляции питающих проводов и корпуса.

2.2 Подготовка изделия к использованию

2.2.1 Проверка технического состояния

2.2.1.1 Проверку технического состояния извещателя следует проводить с целью выявления дефектов и оценки технического состояния при его поступлении с предприятия-изготовителя.

Проверку должен осуществлять инженерно-технический персонал, обслуживающий технические средства охранно-пожарной сигнализации (ТС ОПС) и осуществляющий входной контроль.

2.2.1.2 Проверку технического состояния извещателя следует проводить, руководствуясь данными таблицы 2.2.1.

Таблица 2.2.1

Что проверяется	Технические требования	Методика проверки	Время проверки, мин
Внешний вид извещателя	Отсутствие механических повреждений, свободно перемещающихся предметов, наличие целостности пломб предприятия-изготовителя	п.2.2.2.5.2	5
Ток потребления	Соответствие требованиям п.1.1.2.2	п.2.2.2.5.3	5
Выдача извещений и работа световой индикации	Соответствие п.1.1.4.3	п.2.2.2.5.4	15

Несоответствие извещателя хотя бы одному из технических требований таблицы 2.2.1 будет являться основанием для его отбраковки и предъявления претензий.

2.2.1.3 После хранения извещателя при температуре ниже минус 30 °С в транспортной или потребительской таре перед проведением проверок следует выдержать его при температуре (22±3) °С распакованным в течение не менее 2 ч.

2.2.1.4 При хранении извещателя свыше одного года с момента выпуска до проведения входного контроля необходимо провести технологический прогон в течение 24 ч.

2.2.1.5 Проверку технического состояния извещателя проводить следующим образом

2.2.1.5.1 Для проверки тока потребления извещателя необходимо:

а) снять крышку извещателя и подключить его к источнику питания "МИП-Р" через миллиамперметр (тестер);

SEC.RU | Короткий путь к информации Скачано с sec.ru

б) на выключенном извещателе установить дежурный режим, максимальную чувствительность и надеть крышку;

в) включить извещатель (подать напряжение питания) и не ранее, чем через 10 с проконтролировать по миллиамперметру выполнение извещателем требований п.1.1.4.3 в режиме выдачи извещения "Норма" (дежурном режиме);

г) контроль тока потребления извещателя в режиме выдачи извещения "Тревога" проводить совместно с проверкой его работоспособности по п.1.1.4.3. Измеренное значение тока должно соответствовать требованиям п.1.1.4.3.

2.2.1.5.2 Для проверки выдачи извещений и работы световой индикации необходимо:

а) снять крышку извещателя и подключить его к источнику питания "МИП-Р" (миллиамперметр не подключать);

б) на выключенном извещателе установить тестовый режим и надеть крышку;

в) включить извещатель и проконтролировать выполнение им требований п.1.1.4.4а);

г) установить извещатель на расстоянии не более 6 м от вертикальной остекленной конструкции (окна), сориентировав его микрофон в сторону стекла;

д) разместить непосредственно у стекла (не касаясь его) испытательный шар диаметром (21,5±0,5) мм, массой (40±8) г, подвешенный на нити длиной (350±50) мм. Не изменяя точки подвеса отклонить шар от вертикали в плоскости, перпендикулярной плоскости стекла (без провисания нити) на угол, указанный в таблице 2.2.2 и отпустить. При ударе шаром по стеклу испытатель не должен загораживать собой извещатель. В момент удара проконтролировать выполнение требований п.1.1.4.4;

Таблица 2.2.2

Толщина стекла, мм	2,5; 3,0	3,5; 4,0	4,5; 5,0	5,5; 6,0	6,5; 7,0	7,5; 8,0
Угол отклонения шара для обычного стекла	30	35	40	45	50	55
Угол отклонения шара для защищенного полимерной пленкой стекла	45	50	55	60	65	70

е) выключить извещатель, снять крышку и установить на нем дежурный режим;

ж) надеть крышку, включить извещатель и проконтролировать выполнение им требований п.1.1.4.3.1;

з) не выключая извещателя снять крышку и проконтролировать выполнение им требований п.1.1.4.3.3.

2.2.2 Порядок установки

2.2.2.1 Установку и электрический монтаж извещателя на объекте следует производить в соответствии с "Типовыми проектными решениями по внутриобъектовым системам охранной сигнализации" ВПСН-29-75 и руководящим документом "Системы и комплексы охранной, пожарной и охранно-пожарной сигнализации. Правила производства и приемки работ" РД 78.145-93.

2.2.2.2 При выборе места установки извещателя на охраняемом объекте необходимо учесть следующие требования:

а) допускается установка извещателя на потолке или на стене, а также на простенке между стеклом и занавесями. В случае настенной установки извещателя расстояние до пола должно быть не менее 2 м;

б) допускается работа данного извещателя в одном помещении с активными ультразвуковыми извещателями типа "Эхо", но при условии, что ультразвуковой извещатель не будет ориентирован на данный извещатель, и расстояние между ними будет не менее 1 м;

в) не допускается установка извещателя в помещении с уровнем звуковых шумов более 65 дБ относительно стандартного нулевого уровня 2.10-5 Па (ориентировочно такому уровню шума соответствует разговор средней громкости двух людей в помещении);

SEC.RU | Короткий путь к информации Скачано с sec.ru

г) в помещении на период охраны должны быть закрыты двери, форточки, отключены вентиляторы, трансляционные громкоговорители и другие возможные источники звуковых помех;

д) при установке извещателя все участки охраняемого стекла должны быть в пределах его прямой видимости (микрофон должен быть направлен на стекло), запрещается маскировка извещателя декоративными шторами, т.к. при этом возможна потеря его чувствительности;

е) расстояние от извещателя до самой удаленной точки охраняемой стеклянной поверхности не должно превышать 6 м;

ж) охраняемые стекла должны соответствовать типам и размерам, указанным в п.1.1.1.1, не иметь трещин, сквозных отверстий, сколов и других видимых повреждений;

з) крепление стекол должно исключать их свободное извлечение снаружи охраняемого помещения и дребезжание при ветровых нагрузках, вибрациях от проезжающего транспорта и т.п.;

и) варианты размещения извещателя в охраняемом помещении приведены в приложении А.

2.2.2.3 Установку извещателя на объекте производить следующим образом:

а) выбрать место установки извещателя с учетом требований п.2.2.2.1;

б) закрепить извещатель на стене или на потолке помещения, используя разметку для крепления, приведенную в приложении Б.

2.2.2.4 Электрический монтаж извещателя производить с использованием проводов типа ТРП 2×0,5 ТУ16.К04.005-89, ППВ 2×0,75 ГОСТ6323-79, ППВ 2×1,0 ГОСТ6323-79 или аналогичных указанным, соблюдая полярность подключения.

2.2.3 Порядок настройки

2.2.3.1 Перед проведением настройки извещателя выполнить следующие действия:

– проверить правильность установки и электрического монтажа извещателя;

– на выключенном извещателе снять крышку и установить тестовый режим, минимальную чувствительность и надеть крышку;

– включить извещатель и проконтролировать выполнение требований п.1.1.4.4а).

2.2.3.2 Произвести настройку чувствительности извещателя следующим образом:

а) нанести в наиболее удаленной части охраняемого стекла тестовый удар испытательным шаром по методике п. 2.2.1.5.2;

б) если в момент тестового удара произошло выполнение требований п.1.1.4.4б), извещатель считать настроенным;

в) в противном случае следует увеличить чувствительность извещателя (см. таблицу 1.1.4.) и повторить действия по пп.2.2.3.2а), 2.2.3.2б);

2.2.3.3 Проверить правильность настройки чувствительности извещателя путем нанесения тестовых ударов по другим охраняемым стеклам (частям охраняемого стекла) на максимальном удалении от извещателя по методике п. 2.2.1.5.2д).

2.2.3.4 По завершении настройки и проверки чувствительности извещателя выполнить следующие действия:

– выключить извещатель;

– снять крышку;

– установить дежурный режим;

– надеть крышку;

– включить извещатель и проконтролировать выполнение требований п.1.1.4.3.1;

– сдать объект под охрану;

– проконтролировать взятие объекта под охрану. Если объект не берется под охрану, проверить надежность электрических соединений и правильность установки крышки извещателя.

SEC.RU | Короткий путь к информации Скачано с sec.ru

2.3 Использование изделия

2.3.1 Включить извещатель и проконтролировать выполнение требований п.1.1.4.3.1.

2.3.2 Не ранее, чем через 10 с после включения извещателя выполнить следующие действия:

– сдать объект под охрану;

– проконтролировать взятие объекта под охрану. Если объект не берется под охрану, проверить надежность электрических соединений и правильность установки крышки извещателя.

Примечания

1 Сдача объекта под охрану и снятие с охраны производится в соответствии с действующей инструкцией для данного объекта.

2 Присутствие людей на объекте во время сдачи его под охрану не допускается.

2.3.3 Возможные неисправности извещателя, которые могут возникнуть в процессе его использования, и способы их устранения приведены в таблице 2.3.1.

Таблица 2.3.1

Наименование неисправности, внешнее проявление и дополнительные признаки	Вероятная причина	Способ устранения
При включении извещателя объект (рубеж) не берется под охрану	Неисправна линия электропитания (линия соединения извещателя с источником питания или сетевой шнур)	Найти повреждение в линии и устранить неисправность
	Неисправен извещатель	Заменить извещатель
	Неисправен источник питания	Заменить источник питания
При включении извещателя в дежурном режиме не выполняются требования п.1.1.4.3.1	Неисправен индикатор	Заменить извещатель
	Неисправен переключатель "3"	
	Неисправен извещатель	
При переводе извещателя в тестовый режим не выполняются требования п.1.1.4.3.4а)	Неисправен индикатор	Заменить извещатель
	Неисправен переключатель "3"	
	Неисправен извещатель	
При тестировании извещателя по п.2.3.3 не выполняются требования п.1.1.4.3.4б)	Извещатель не настроен	Произвести настройку чувствительности извещателя по методике п.2.2.3.2
	Неисправен индикатор	Заменить извещатель
При снятии крышки извещателя не выполняются требования п.1.1.4.3.3	Неисправен микропереключатель	Заменить извещатель

Неисправные извещатели в течение гарантийного срока должны подвергаться замене предприятием-изготовителем.

SEC.RU | Короткий путь к информации Скачано с sec.ru

2.4 Действия в экстремальных ситуациях

2.4.1 К экстремальным ситуациям относятся:

– искрение изделия;
– возгорание изделия;
– появление задымленности или запаха горения изоляции проводов изделия.

2.4.2 При возникновении экстремальной ситуации, необходимо принять меры согласно инструкции, принятой на конкретном объекте.

2.5 Особенности использования доработанного изделия

Запрещается доработка изделия без согласования с заводом изготовителем.

3 Техническое обслуживание изделия

3.1 Общие указания

3.1.1 Целью данной главы РЭ является обеспечение помощи персоналу, в обязанности которого входит техническое обслуживание изделия.

3.2 Меры безопасности

Техническое обслуживание изделия должно производиться лицами, имеющими квалификационную группу по технике безопасности не ниже второй.

3.3 Порядок технического обслуживания изделия

3.3.1 Техническое обслуживание извещателя должно проводиться электромонтерами, имеющими группу по электробезопасности не ниже 3, и включает в себя:

– проверку целостности корпуса извещателя, надёжности креплений, контактных соединений;
– очистку контактных соединений и корпуса извещателя от пыли, грязи и следов коррозии;
– проверку работоспособности извещателя согласно методике, приведённой в п. 2.2.3 настоящего документа.

3.3.2 Техническое обслуживание извещателя необходимо проводить не реже одного раза в год или при поступлении от извещателя двух и более ложных тревог в течении 30 дней.

Внимание!
Извлечение платы извещателя из корпуса автоматически аннулирует гарантийные обязательства изготовителя.

3.4 Проверка работоспособности изделия

Проверку работоспособности извещателя проводится согласно методике, приведённой в п. 2.2.3 настоящего документа.

3.5 Техническое освидетельствование

Технического освидетельствования изделия не предусмотрено.

3.6 Консервация (расконсервация, переконсервация)

Консервация изделия не предусмотрена.

4 Текущий ремонт

4.1 Текущий ремонт неисправного изделия производится на предприятии-изготовителе. Отправка изделия для проведения текущего ремонта оформляется установленным порядком.

ВНИМАНИЕ!

Претензии без приложения акта предприятие-изготовитель не принимает.

4.2 Выход изделия из строя в результате несоблюдения потребителем правил монтажа или эксплуатации не является основанием для рекламации и гарантийного ремонта.

SEC.RU | Короткий путь к информации Скачано с sec.ru

4.3 Рекламации направлять по адресу:

ЗАО НВП «Болид», Россия, 141070, Московская область, г. Королёв, ул. Пионерская, 4.

Тел./факс: **(495) 775-71-55** (многоканальный). E-mail: info@bolid.ru.

4.4 При затруднениях, возникших при эксплуатации изделия, рекомендуется обращаться в техническую поддержку по многоканальному телефону (495) 775-71-55, или по электронной почте support@bolid.ru.

5 Хранение

5.1 Хранение извещателя в транспортной таре на складах изготовителя и потребителя должно соответствовать условиям хранения 3 по ГОСТ 15150-69, а в потребительской таре – условиям хранения 1 по ГОСТ 15150-69.

В помещении для хранения не должно быть токопроводящей пыли, паров кислот и щелочей, а также газов, вызывающих коррозию и разрушающих изоляцию.

5.2 Срок хранения в транспортной таре по условиям хранения 3 должен быть не более 1 года, а в потребительской таре по условиям хранения 1 должен быть не более 3 лет.

6 Транспортирование

6.1 Извещатели в упаковке предприятия-изготовителя могут транспортироваться любым видом транспорта в крытых транспортных средствах (в железнодорожных вагонах, закрытых автомашинах, герметизированных отапливаемых отсеках самолетов, трюмах и т.д.) на любые расстояния в соответствии с требованиями следующих документов:

– "Правила перевозки грузов" / М-во путей сообщ. СССР – М.: Транспорт, 1985;

– "Технические условия погрузки и крепления грузов" / М-во путей сообщ. СССР – М.: Транспорт, 1988;

– "Правила перевозок грузов автомобильным транспортом" / М-во автомоб. трансп. РСФСР - 2-е изд. – М.: Транспорт, 1984;

– "Правила перевозки грузов в прямом смешанном железнодорожно-водном сообщении" / М-во мор. флота РСФСР - 3-е изд. – М.: Транспорт, 1985;

– "Правила перевозки грузов" / М-во речного флота РСФСР – М.: Транспорт, 1989;

– "Технические условия погрузки и размещения в судах и на складах тарно-штучных грузов" / Утв. М-вом речного флота РСФСР 30.12.87. - 3-е изд. – М.: Транспорт, 1990;

– "Руководство по грузовым перевозкам на внутренних воздушных линиях Союза ССР" / Утв. М-вом гражданской авиации СССР 20.08.84. – М.: Возд. транспорт, 1985.

6.2 Извещатель в упаковке выдерживает при транспортировании:

а) транспортную тряску с ускорением 30 м/с^2 при частоте ударов от 10 до 120 в минуту или 15000 ударов;

б) температуру окружающего воздуха от минус 50 до плюс 50 °С;

в) относительную влажность воздуха (95±3) % при температуре плюс 35 °С.

7 Утилизация

7.1 Утилизация изделия производится с учетом отсутствия в нем токсичных компонентов.

7.2 Содержание драгоценных материалов: не требует учёта при хранении, списании и утилизации (п. 1.2 ГОСТ 2.608-78).

7.3 Содержание цветных металлов: не требует учёта при списании и дальнейшей утилизации изделия.

SEC.RU | Короткий путь к информации Скачано с sec.ru

8 Гарантии изготовителя

8.1 Изготовитель гарантирует соответствие требованиям технических условий при соблюдении потребителем правил транспортирования, хранения, монтажа и эксплуатации.

8.2 Гарантийный срок эксплуатации – 18 месяцев со дня ввода в эксплуатацию, но не более 24 месяцев со дня выпуска изготовителем.

9 Сведения о сертификации

9.1 Извещатель охранный поверхностный звуковой «Ирбис исп.01» соответствует требованиям технического регламента Таможенного союза ТР ТС 020/2011 «Электромагнитная совместимость технических средств». Имеет декларацию о соответствии ЕАЭС № RU Д-RU.PA02.B.86090/21.

9.2 Извещатель охранный поверхностный звуковой «Ирбис исп.01» соответствует требованиям Технического регламента ТР ЕАЭС 037/2016 «Об ограничении применения опасных веществ в изделиях электроники и радиоэлектроники» и имеет декларацию о соответствии: ЕАЭС № RU Д-RU.PA01.B.02960/19.

9.3 Извещатель охранный поверхностный звуковой «Ирбис исп.01» входит в состав Системы охранной и тревожной сигнализации, которая имеет сертификат соответствия технических средств обеспечения транспортной безопасности требованиям к их функциональным свойствам № МВД РФ.03.000971.

9.4 Производство «Ирбис исп.01» имеет сертификат соответствия ГОСТ Р ИСО 9001. Сертификат соответствия размещен на сайте https://bolid.ru в разделе «О компании».

SEC.RU | Короткий путь к информации Скачано с sec.ru

Приложение А

(обязательное)

Варианты размещения извещателя в охраняемом помещении

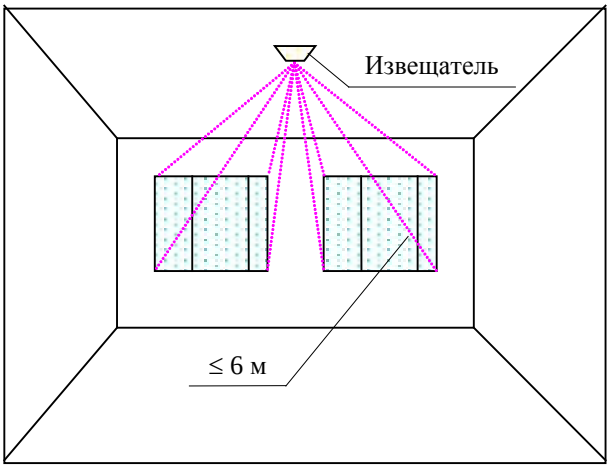

а) на потолке

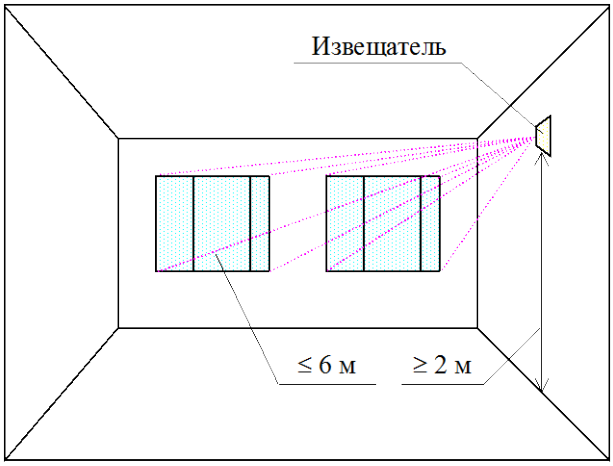

б) на боковой стене

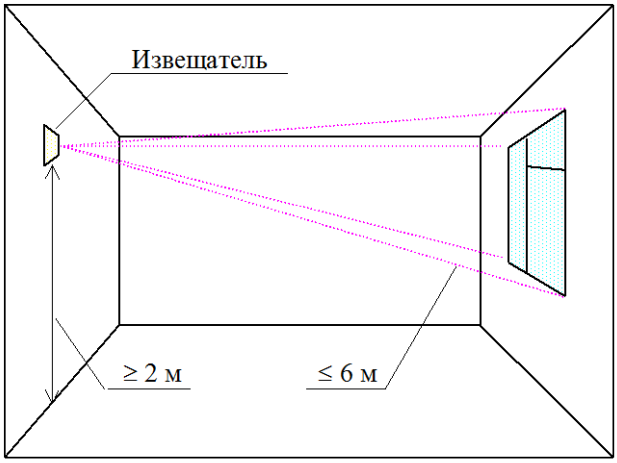

в) на противоположной стене

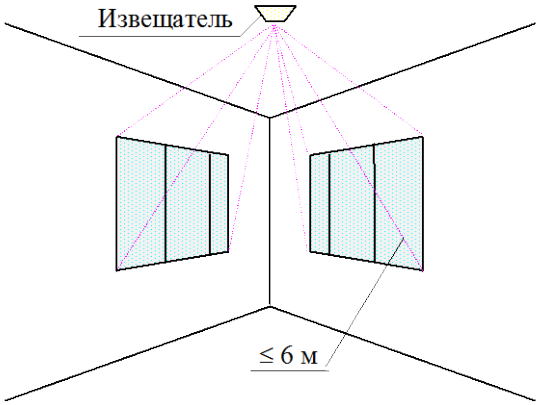

г) на потолке (для блокировки оконных проемов в соседних стенах)

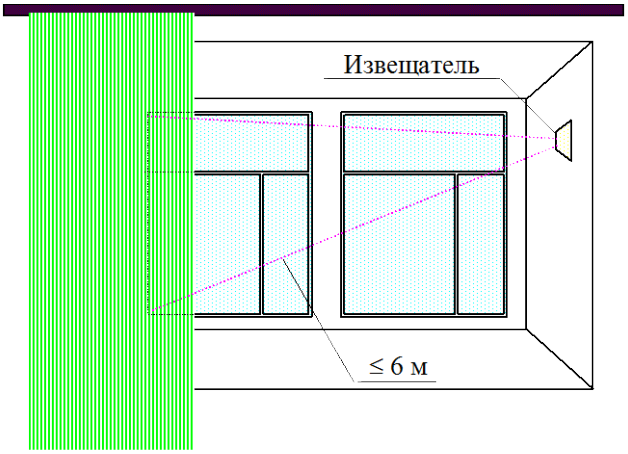

д) между стеклом и занавесями

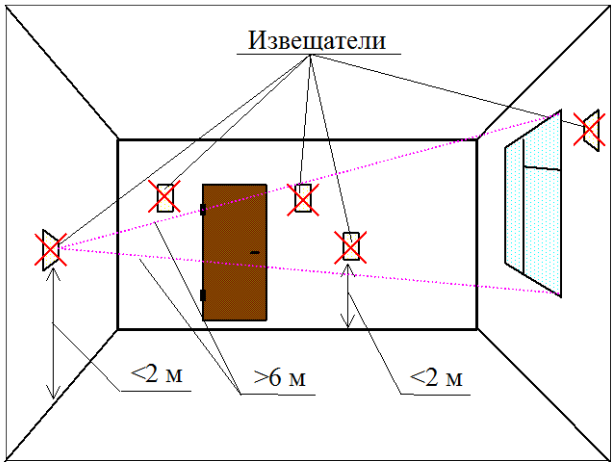

е) нерекомендуемые места

Рисунок А.1

SEC.RU | Короткий путь к информации
Скачано с sec.ru

Приложение Б

(справочное)

Разметка для крепления извещателя

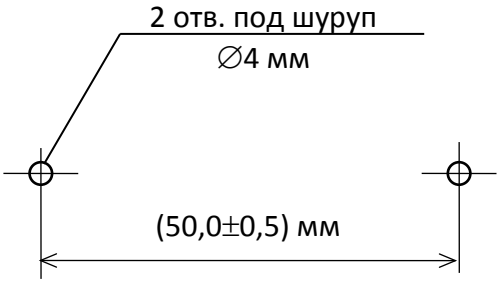

SEC.RU | Короткий путь к информации
Скачано с sec.ru