НАУЧНО-ПРОИЗВОДСТВЕННОЕ ОБЪЕДИНЕНИЕ
СПЕКТРОН

ИЗВЕЩАТЕЛЬ ПОЖАРНЫЙ РУЧНОЙ ВЗРЫВОЗАЩИЩЕННЫЙ ИП 512-9-В

«Спектрон-512-Exd-А-ИПР-А»
«Спектрон-512-Exd-А-ИПР-В»
«Спектрон-512-Exd-Н-ИПР-А»
«Спектрон-512-Exd-Н-ИПР-В»

Руководство по эксплуатации
СПЕК.420529.000.001-23-03 РЭ

EAC Ex

2026

SEC.RU | Короткий путь к информации
Скачано с sec.ru

ОГЛАВЛЕНИЕ

1 ОПИСАНИЕ И РАБОТА 3
1.1 НАЗНАЧЕНИЕ ИЗДЕЛИЯ 3
1.2 ТЕХНИЧЕСКИЕ ХАРАКТЕРИСТИКИ 4
1.3 СОСТАВ ИЗДЕЛИЯ 5
1.4 УСТРОЙСТВО И ПРИНЦИП РАБОТЫ 5
1.4.1. ВЫХОДНЫЕ СИГНАЛЫ 6
1.5 СВЕТОДИОДНЫЙ ИНДИКАТОР СОСТОЯНИЯ 7
1.6 МАРКИРОВКА И ПЛОМБИРОВАНИЕ 8
2 ИСПОЛЬЗОВАНИЕ ПО НАЗНАЧЕНИЮ 8
2.1 ЭКСПЛУАТАЦИОННЫЕ ОГРАНИЧЕНИЯ 8
2.2 ПОДГОТОВКА ИЗДЕЛИЯ К ИСПОЛЬЗОВАНИЮ 8
2.2.1 РАСПОЛОЖЕНИЕ ИЗВЕЩАТЕЛЯ 8
2.2.2 ПРОЦЕДУРА МОНТАЖА ИЗВЕЩАТЕЛЯ 9
2.3 ЭЛЕКТРИЧЕСКИЙ МОНТАЖ 9
2.3.1 ПРОЦЕДУРА ПОДКЛЮЧЕНИЯ 9
2.3.2 ТРЕБОВАНИЯ К КАБЕЛЯМ И ПРОВОДАМ 10
2.4. ИСПОЛЬЗОВАНИЕ ИЗДЕЛИЯ 10
3 ОБЕСПЕЧЕНИЕ ВЗРЫВОЗАЩИТЫ 11
3.1 ОБЕСПЕЧЕНИЕ ВЛАГОЗАЩИТЫ 11
4 ТЕХНИЧЕСКОЕ ОБСЛУЖАИВНИЕ 11
5 ТЕКУЩИЙ РЕМОНТ 12
6 ТРАНСПОРТИРОВАНИЕ, ХРАНЕНИЕ И УТИЛИЗАЦИЯ 12
7 ГАРАНТИИ ИЗГОТОВИТЕЛЯ 13
8 СВЕДЕНИЕ О СЕРТИФИКАЦИИ 13
9 КОМПЛЕКТНОСТЬ 13
10 ИНФОРМАЦИЯ ДЛЯ ЗАКАЗА 13
ПРИЛОЖЕНИЕ А 14
ПРИЛОЖЕНИЕ Б 15
ПРИЛОЖЕНИЕ В 18

SEC.RU | Короткий путь к информации
Скачано с sec.ru

ВНИМАНИЕ!
Перед установкой и включением извещателя внимательно ознакомьтесь с руководством по эксплуатации

1 ОПИСАНИЕ И РАБОТА

Извещатель пожарный ручной взрывозащищенный ИП 512 «Спектрон-512-Exd-А-ИПР-А», «Спектрон-512-Exd-Н-ИПР-А», «Спектрон-512-Exd-А-ИПР-В», «Спектрон-512-Exd-Н-ИПР-В» применяется в системах пожарной сигнализации и пожаротушения и предназначен для передачи в шлейф пожарной сигнализации тревожного извещения при ручном включении (нажатии) приводного элемента.

При возвращении приводного элемента при помощи специального инструмента в начальное положение, извещатель прекращает подачу тревожного извещения.

1.1 НАЗНАЧЕНИЕ ИЗДЕЛИЯ

Извещатель выполнен в соответствии с требованиями технических средств пожарной автоматики по ГОСТ Р 53325-2012.

Извещатель пожарный ручной взрывозащищенный ИП 512 «Спектрон-512-Exd-А-ИПР-А», «Спектрон-512-Exd-Н-ИПР-А» выполнен по классу «А» (активация одним действием) по ГОСТ 53325-2012.

Извещатель пожарный ручной взрывозащищенный ИП 512 «Спектрон-512-Exd-А-ИПР-В», «Спектрон-512-Exd-Н-ИПР-В» выполнен по классу «В» (активация несколькими действием) по ГОСТ 53325-2012.

Корпус извещателя «Спектрон-512-Exd-А-ИПР-А» изготовлен из алюминиевого сплава.

Корпус извещателя «Спектрон-512-Exd-Н-ИПР-А» изготовлен из нержавеющей стали.

Извещатель имеет степень защиты от воздействия внешней среды не ниже IP66/68.

Извещатель выполнен в соответствии с требованиями на взрывозащищенное оборудование группы I и подгрупп IIA, IIB, IIC по ГОСТ 31610.0-2019 (IEC 60079-0:2017) и соответствует маркировке взрывозащиты:

- «Спектрон-512-Exd-А-ИПР-А» – **1Ex db IIC T6 Gb/Ex tb IIIC T85ºC Db;**
- «Спектрон-512-Exd-Н-ИПР-А» – **PB Ex db I Mb/1Ex db IIC T6 Gb/Ex tb IIIC T85ºC Db**.

Извещатель может устанавливаться во взрывоопасных зонах «1», «2», «21» и «22» помещений и открытых площадок, также в подземных выработках шахт, рудников и их наземных строениях согласно ПУЭ (шестое издание), ГОСТ 31610.0-2019 (IEC 60079-0:2017), ГОСТ 30852.13-2002 (МЭК 60079-14:1996) и других директивных документов, регламентирующих применение электрооборудования во взрывоопасных зонах. Окружающая среда может содержать взрывоопасные смеси газов, паров с воздухом категории I, IIA, IIB, IIC, а также пыли с воздухом IIIA, IIIB и IIIC.

Супер-яркий светодиод извещателя выполняет функцию индикатора состояний.

SEC.RU | Короткий путь к информации Скачано с sec.ru

1.2 ТЕХНИЧЕСКИЕ ХАРАКТЕРИСТИКИ

Таблица 1.

Характеристика		Значение
Маркировка взрывозащиты	Спектрон-512-Exd-A-ИПР-A	1Ex db IIC T6 Gb/ Ex tb IIIC T85ºC Db
	Спектрон-512-Exd-H-ИПР-A	PB Ex db I Mb/ 1Ex db IIC T6 Gb/ Ex tb IIIC T85ºC Db
Класс исполнения по ГОСТ 53325-2012	Спектрон-512-Exd-A-ИПР-A Спектрон-512-Exd-H-ИПР-A	A
	Спектрон-512-Exd-A-ИПР-B Спектрон-512-Exd-H-ИПР-B	B
Напряжение питания, В		9 ÷ 28
Подключение		2-х и 4-х проводное
Ток потребления в дежурном режиме, не более, мА	2-х проводное подключение	0,03
	4-х проводное подключение	5
Ток потребления в режиме Пожар, не более, мА		3,3 ÷ 35
Температурный диапазон, ºС		–70 ÷ +85
Масса, не более, кг	Спектрон-512-Exd-A-ИПР-A	1,2
	Спектрон-512-Exd-H-ИПР-A	2,8
Вид климатического исполнения по ГОСТ 15150		УХЛ-1; ОМ1
Степень защиты оболочки по ГОСТ 14254, не ниже, IP		66/68

SEC.RU | Короткий путь к информации Скачано с sec.ru

1.3 СОСТАВ ИЗДЕЛИЯ

Габаритные размеры указаны в приложении А.

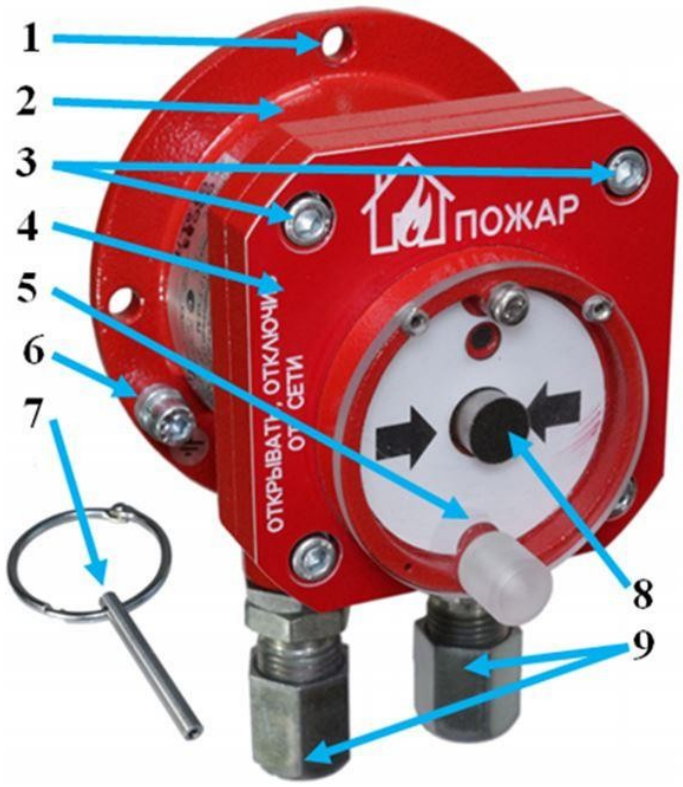

Рисунок 1 – Внешний вид извещателя
1 – крепежные отверстия (4 шт.); 2 – корпус извещателя; 3 – винты крепления крышки извещателя; 4 – крышка извещателя; 5 – защитная крышка; 6 – место заземления; 7 – специальный ключ; 8 – приводной элемент; 9 – кабельные вводы.

1.4 УСТРОЙСТВО И ПРИНЦИП РАБОТЫ

Извещатель применяется в системах пожарной сигнализации и пожаротушения и предназначен для ручной активации сигнала «Пожар».

Для перевода извещателей «Спектрон-512-Exd-А-ИПР-А» и «Спектрон-512-Exd-Н-ИПР-А» в режим «Пожар» необходимо:

- открыть поворотом вверх защитную крышку, рис. 1;
- нажать приводной элемент (кнопку), при этом извещатель переключится в режим «Пожар», светодиод – в режим постоянного свечения.

Для возврата извещателя в режим «Дежурный» необходимо:

- в отверстие крышки извещателя (снизу) вставить специальный ключ и ввернуть на 2 оборота по часовой стрелке, рис. 1;
- потянуть специальный ключ вниз, при этом кнопка вернется в исходное состояние, извещатель перейдет в режим «Дежурный», рис. 1.
- извлечь специальный ключ из корпуса извещателя, вращая против часовой стрелки;
- поворотом вниз закрыть защитную крышку.

При возвращении извещателя в режим «Дежурный» светодиодный индикатор переключится в режим одинарных вспышек с периодом 4 сек. – извещатель прекращает подачу тревожного извещения.

Для перевода извещателей «Спектрон-512-Exd-А-ИПР-В» и «Спектрон-512-Exd-Н-ИПР-В» в режим «Пожар» необходимо:

SEC.RU | Короткий путь к информации Скачано с sec.ru

- открыть поворотом вниз защитную крышку, при этом разрывается пломбировочная проволока, рис 1;
- нажать приводной элемент (кнопку), при этом извещатель переключится в режим «Пожар», светодиод – в режим постоянного свечения.

Для возврата извещателя в режим «Дежурный» необходимо:

- в отверстие крышки извещателя (снизу) вставить специальный ключ и ввернуть на 2 оборота по часовой стрелке, рис.1;
- потянуть специальный ключ вниз, при этом кнопка вернется в исходное состояние, извещатель перейдет в режим «Дежурный», рис.1.
- вращая против часовой стрелки, извлечь из корпуса извещателя специальный ключ;
- поворотом вверх закрыть защитную крышку и опломбировать стальной низкоуглеродистой витой пломбировочной проволокой диаметром до 0,2 мм.

При возвращении извещателя в режим «Дежурный» светодиодный индикатор переключится в режим одинарных вспышек с периодом 4 сек. – извещатель прекращает подачу тревожного извещения.

Извещатель работает по 2-х и 4-х проводной схеме подключения.

1.4.1. ВЫХОДНЫЕ СИГНАЛЫ

2-х проводное подключение

При подключении по 2-х проводной схеме выбор типа шлейфа ППК – дымовой или комбинированный.

При подключении извещателя в двухпроводную линию шлейфа сигнализации состояние

«ПОЖАР» характеризуется изменением тока потребления извещателя. Ток потребления извещателя в режиме «ПОЖАР» может принимать различные значения от 3,3 до 35 мА, в зависимости от величины установленного Rуст (см. таблицу 2).

Таблица 2

№ п/п	Ток извещателя в режиме «Пожар», мА при напряжении питания 12 В. В правой колонке ток при подключении наиболее распространенных резисторов		Номинал резистора Rуст. В правой колонке номиналы наиболее распространенных резисторов	
	Ток при Rуст. – 1%	Ток при Rуст. – 5%	Rуст. – 1%	Rуст. – 5%
1	3,3	3,3	∞	∞
2	5	5,1	1210 Ом	1,2 кОм
3	7	6,8	536 Ом	560 Ом
4	10	9,8	261 Ом	270 Ом
5	12	11,9	178 Ом	180 Ом
6	15	15,2	102 Ом	100 Ом
7	20	20,1	40,2 Ом	39 Ом
8	25	25	5,62 Ом	5,6 Ом
9	35	35	0	0

Rуст. подключается в клеммные зажимы «Rуст.», в соответствии со схемами в приложении Б. При отсутствии резистора на клеммах «Rуст.» ток извещателя в режиме «ПОЖАР» 3,3 мА. При установке перемычки в клеммные зажимы «Rуст.» ток извещателя в режиме «ПОЖАР» соответствует 5 мА.

SEC.RU | Короткий путь к информации Скачано с sec.ru

Для получения значения тока «ПОЖАР», отличного от указанных в таблице, подобрать номинал Rуст. в промежутке между ближайшими к требуемому значению тока «ПОЖАР».

В таблице указаны значения тока «ПОЖАР» при напряжении питания 12 В. При повышении напряжения питания допустимо незначительное повышение тока «ПОЖАР», при снижении напряжения – уменьшение тока «ПОЖАР». В диапазоне питания от 8 до 24 вольт значение тока изменяется не более 10%.

4-х проводное подключение

ВНИМАНИЕ!!!
При 4-х проводном подключении на клеммные зажимы «Rуст.» (рис. Б3-Б4) должна быть установлена перемычка.

При подключении по 4х проводной схеме питание извещателя осуществляется от отдельного источника питания. При переводе извещателя в режим «Пожар» (при нажатии кнопки), срабатывает реле Пожар, которое своими контактами подключает в шлейф (ШС) приемно-контрольного прибора Rдоб. (добавочный резистор). Номинал Rдоб. должен соответствовать номиналу, указанному в документации на используемый приемно-контрольный прибор при подключении через сухой контакт.

Клеммный зажим «*» (см. рис. Б1-Б6) свободный, гальванически развязан с платой извещателя. Предназначен для подключения добавочного резистора Rдоб. при 4-х проводном подключении извещателя.

Таблица 3 – Номиналы Rуст. для 2-х проводного и Rдоб. для 4-х проводного подключения извещателя к наиболее распространенным ППК.

ППКОП	Rуст. Ом при 2-х проводном	Rдоб. Ом при 4-х проводном подключении	Rок., кОм
Спектрон, Магистр, Гранит	270	820	7,5
ВЭРС	270	820	7,5
Сигнал-ВКА	1200	820	4,7
Сигнал ВК-4	560	1000	4,7
Рубеж АМП-4	270	1000	4,7
Сигнал-20П «тип ШС 1»	270	1500	4,7
С2000-АСПТ	270	1500	4,7

1.5 СВЕТОДИОДНЫЙ ИНДИКАТОР СОСТОЯНИЯ

Супер-яркий светодиод служит индикатором режимов работы извещателя – «Дежурный» и «Пожар». Соответствие текущих состояний извещателя режимам индикации светодиода приведены в таблице 4.

Таблица 4

Состояние извещателя	Свечение светодиода
Напряжение питания включено, режим «Дежурный»	Одинарные вспышки с периодом 4 сек.
Режим «Пожар»	Постоянное горение
Режим «Неисправность»	Одинарные вспышки с периодом 1 сек.

SEC.RU | Короткий путь к информации Скачано с sec.ru

1.6 МАРКИРОВКА И ПЛОМБИРОВАНИЕ

Маркировка извещателя должна содержать следующую информацию:

- наименование, условное обозначение и условное наименование;
- наименование или товарный знак предприятия-изготовителя;
- маркировку взрывозащиты;
- название органа по сертификации взрывозащиты и номер сертификата;
- степень защиты от окружающей среды;
- климатическое исполнение и категория размещения;
- напряжение питания;
- дату выпуска;
- заводской номер;
- единый знак обращения продукции на рынке государств-членов Таможенного союза;
- специальный знак взрывобезопасности;
- знаки соответствия систем сертификации.

На крышке должна быть нанесена маркировка со следующей информацией:

- надпись «Пожар»;
- надпись «Открывать, отключив от сети».

2 ИСПОЛЬЗОВАНИЕ ПО НАЗНАЧЕНИЮ

2.1 ЭКСПЛУАТАЦИОННЫЕ ОГРАНИЧЕНИЯ

Монтаж и эксплуатация изделия должна осуществляться в соответствии с требованиями руководства по эксплуатации, главы 7.3 «Правил устройства электроустановок ГОСТ Р МЭК 60079-18-2012, ГОСТ 30852.19.

В соответствии с ГОСТ 12.2.007.0-75 извещатель относится к классу III – изделие, работающее только на безопасном сверхнизком напряжении.

2.2 ПОДГОТОВКА ИЗДЕЛИЯ К ИСПОЛЬЗОВАНИЮ

2.2.1 РАСПОЛОЖЕНИЕ ИЗВЕЩАТЕЛЯ

При размещении извещателя следует предусмотреть:

- к извещателю должен сохраняться постоянный свободный доступ;
- рекомендуемая установка извещателя – вводными устройствами вниз.

SEC.RU | Короткий путь к информации Скачано с sec.ru

2.2.2 ПРОЦЕДУРА МОНТАЖА ИЗВЕЩАТЕЛЯ

ВНИМАНИЕ!

Установку и подключение извещателя должны производить только квалифицированные специалисты.

При монтаже и эксплуатации извещателя категорически запрещается:

- *разукомплектовывать пары корпус-крышка. Каждый прибор калибруется индивидуально;*
- *касаться элементов оптронной пары руками, инструментом, проводниками или какими- либо другими предметами;*
- *оставлять в корпусе извещателя оголенную броню кабеля, фольгу или оплетку экрана кабеля;*
- *прокладывать проводники в зоне действия оптронной пары;*
- *подключать извещатель с отступлением от схем, приведенным в настоящем руководстве по эксплуатации;*
- *подключать и эксплуатировать извещатель без кабельных вводов;*
- *применять для подключения кабели не круглого сечения;*
- *применять кабели с наружным диаметром, не соответствующим кабельным вводам;*
- *любое вмешательство в конструкцию прибора.*
- *исключить падение извещателя на твердую поверхность с высоты более 0,1 метра.*

Нарушение данных требований приводит к безусловному прекращению гарантийных обязательств и может оказаться причиной неправильной работы извещателя

Во время тестирования или технического обслуживания извещателя, система пожаротушения и оповещения должна быть отключена во избежание нежелательной активации средств пожаротушения и оповещения.

Монтаж извещателя производить в соответствии с проектом.

Перед монтажом произвести внешний осмотр извещателя на:

- отсутствие повреждений корпуса и приводного элемента;
- наличие и целостность средств уплотнения кабельных вводов;
- наличие всех крепежных элементов (болты, шайбы);
- отсутствие повреждений заземляющих устройств.

Для установки извещателя необходимо выполнить следующее:

- определить место установки в соответствии с проектом;
- закрепить извещатель используя крепежные отверстия на корпусе (рис. А1);
- отвернуть 4 винта и снять крышку;
- произвести электрический монтаж п.2.3;
- нанести смазку (ЦИАТИМ-221 ГОСТ 9433-80) на уплотнительное кольцо, закрыть и закрепить крышку на 4 винта (для исполнения в алюминиевом корпусе).

2.3 ЭЛЕКТРИЧЕСКИЙ МОНТАЖ

2.3.1 ПРОЦЕДУРА ПОДКЛЮЧЕНИЯ

- заземлить извещатель используя винт заземления на корпусе;
- завести электрические кабели (кабель) в извещатель через кабельные вводы (извещатель имеет два отверстия с резьбой М20*1,5 для кабельных вводов. Виды кабельных вводов приведены в приложении В);
- кабельные вводы с небольшим усилием затянуть ключом для обеспечения

SEC.RU | Короткий путь к информации Скачано с sec.ru

герметичности за счет деформации уплотнительного кольца. Законтрить гайкой.

- во внутреннем клеммном отделении извещателя размещены пружинные клеммы для подключения проводов сечением от 0,08 мм^2 до 2,5 мм^2;
- подключить извещатель по одной из предложенных схем на рис. Б1-Б6 в приложении Б;
- при 2-х проводной схеме установить Rуст. необходимого номинала – см. таблицу 2 и 3;
- при 4-х проводной схеме установить Rдоб., используя свободную клемму «*». Номинал Rдоб. – в документации на используемый ППК.

2.3.2 ТРЕБОВАНИЯ К КАБЕЛЯМ И ПРОВОДАМ

- применять кабели круглого сечения с наружным диаметром (диаметром поясной изоляции для бронированных кабелей) от 8 до 10 мм
- сечение проводников рекомендуется брать 0,75 мм^2;
- линии связи располагать на удалении от силовых кабелей;
- при использовании экранированного кабеля заземление экрана выполняется только в одной точке со стороны приёмно-контрольного прибора.

При прокладке бронированным кабелем монтаж производить в следующей последовательности:

- снять наружную изоляцию кабеля на длину 140 мм;
- снять броню на длину 90 мм;
- снять внутреннюю изоляцию на 50 мм;
- осуществить монтаж соединительного кабеля в кабельном вводе и соединить проводники в соответствии с одной из схем подключения, рис. Б1-Б6.

2.4. ИСПОЛЬЗОВАНИЕ ИЗДЕЛИЯ

ВНИМАНИЕ!
Компонентный ремонт извещателя пользователем – не предусмотрен.

№ п/п	Характер неисправности	Возможная причина неисправности	Способ устранения
1	Извещатель не работает, нет свечения индикатора	Отсутствует напряжение питания	Проверить подключение согласно схемам в настоящем руководстве.
2	Шлейф с извещателем не включается в дежурный режим	Неправильно подключен извещатель	Подключить извещатель в соответствии со схемой в настоящем руководстве
3	Извещатель штатно переводится в тревожный режим, а ППК не реагирует	Не установлен Rуст (Rдоб) или его значение не соответствует для ППК	Установить Rуст (Rдоб) соответствующего номинала для выбранного ППК
4	В извещатель попадает вода	Неплотно закрыта крышка извещателя или некачественный монтаж кабельных вводов	Проверить плотность закрытия крышки, целостность прокладки. Проверить качество монтажа кабельных вводов

SEC.RU | Короткий путь к информации Скачано с sec.ru

ПРИМЕЧАНИЕ!

Рекомендуется иметь запасной извещатель для экстренной замены неисправного устройства и обеспечения непрерывной защиты опасной зоны.

3 ОБЕСПЕЧЕНИЕ ВЗРЫВОЗАЩИТЫ

Взрывозащита обеспечивается следующими средствами:

- Электрические элементы Exd-исполнения заключены во взрывонепроницаемую оболочку, выдерживающую давление взрыва и исключающую его передачу в окружающую взрывоопасную среду. Взрывонепроницаемая оболочка должна иметь действующий сертификат соответствия ТР ТС 012/2011;
- В качестве корпуса для извещателя используется взрывонепроницаемая оболочка, соответствующая требованиям ТР ТС 012/2011 и имеющая действующий сертификат соответствия;
- Взрывоустойчивость и взрывонепроницаемость оболочки, параметры взрывонепроницаемых соединений: осевая длина резьбы, число полных неповрежденных витков зацепления резьбовых соединений соответствуют требованиям ГОСТ IEC 60079-1-2013 для электрооборудования подгруппы IIC;
- Винты, болты и гайки, крепящие детали взрывонепроницаемых оболочек, токоведущие и заземляющие зажимы предохранены от самоотвинчивания с помощью контргаек и пружинных шайб. Головки наружных крепящих болтов расположены в охранных углублениях, доступ к которым возможен только с помощью специального ключа;
- Кабельные вводы обеспечивают прочное и постоянное уплотнение кабеля. Элементы уплотнения соответствуют требованиям взрывозащиты по ГОСТ IEC 60079-1-2013;
- Электрооборудование с защитой вида «е» не содержит искрящих элементов. Пути утечки, электрические зазоры и электрическая прочность изоляции, электрические параметры клеммных соединений соответствуют требованиям ГОСТ 31610.7-2012/ IEC 60079-7:2006;
- Конструкция оборудования выполнена с учетом общих требований ГОСТ 31610.0-2019 (IEC 60079-0:2017) для электрооборудования, размещаемого во взрывоопасных зонах. Механическая прочность оболочки соответствует требованиям ГОСТ 31610.0-2019 (IEC 60079-0:2017) для электрооборудования I, II и III групп с высокой степенью опасностью механических повреждений. Уплотнения и соединения элементов конструкции обеспечивают степень защиты оболочки от внешних воздействий IP66/IP68 по ГОСТ 14254-2015 (IEC 60529:2013) «Степени защиты, обеспечиваемые оболочками (Код IP)»;
- Максимальная температура нагрева поверхности и электронных элементов оборудования в установленных условиях эксплуатации не превышает значений, допустимых для температурного класса Т6 по ГОСТ 31610.0-2019 (IEC 60079-0:2017);

3.1 ОБЕСПЕЧЕНИЕ ВЛАГОЗАЩИТЫ

При проведении монтажных, наладочных или других работ принять меры, чтобы в корпус изделия не попала вода, снег или частицы льда. Изделие перед закрытием должно быть сухим.

ВНИМАНИЕ!

Ответственность за отсутствие воды (снега, льда) в корпусе, а также за обеспечение герметичности при установке кабельных вводов и открывающихся крышек изделия несет монтажно-наладочная организация.

4 ТЕХНИЧЕСКОЕ ОБСЛУЖАИВНИЕ

ВНИМАНИЕ!

На время проведения технического обслуживания необходимо отключить оборудование пожаротушения.

SEC.RU | Короткий путь к информации Скачано с sec.ru

При техническом обслуживании извещателя необходимо соблюдать меря предосторожности в соответствии с правилами техники безопасности, установленными для объекта.

Ответственность за соблюдение правил безопасности возлагается на обслуживающий персонал. Техническое обслуживание извещателя должно проводиться в сроки, установленные техническим регламентом организации, в зависимости от производственных условий, но не реже одного раза в год.

Во время технического обслуживания, демонтировать переднюю часть прибора, открутив 4 винта. Нажать кнопку прибора, из распылителя смазкой WD-40 обработать изнутри шток кнопки, несколько раз отщелкнуть с помощью ключа возврата в Дежурный режим. После остатки смазки убрать сухой ветошью и собрать в обратном порядке.

При техническом обслуживании производится внешний осмотр, чистка и проверка перехода извещателя в режим «Пожар» нажатием приводного элемента.

5 ТЕКУЩИЙ РЕМОНТ

Оборудование не предназначено для ремонта пользователем на местах использования.

При возникновении проблем, следует обратиться к разделу данного руководства по эксплуатации «Обнаружение и устранение неисправностей», при невозможности самостоятельной диагностики следует обратиться в техническую поддержку для выявления неисправности:

- по телефону 8-800-500-10-73;
- по электронной почте support@spectron-ops.ru

При обнаружении неисправностей и дефектов, возникших по вине предприятия-изготовителя, потребителем составляется акт в одностороннем порядке с описанием неисправности, заполняется накладная (скачать акт рекламации и накладную можно по ссылке https://spectron-ops.ru/zayavka-na-remont), заполненные документы направляются по средствам электронной почты в отдел технической поддержки (support@spectron-ops.ru).

После проверки и подтверждения неисправности оборудования, отделом технической поддержки потребителю выдается посредством электронной почты направление на ремонт.

Потребитель самостоятельно отправляет неисправное оборудование с паспортом, актом, накладной и направлением ОТП на ремонт в адрес предприятия-изготовителя: 623700, Россия, Свердловская обл., г. Березовский, ул. Ленина, 2д. тел.: (343)379-07-95.

Упаковка извещателя для транспортировки описана в разделе 6«Транспортирование и хранение».

6 ТРАНСПОРТИРОВАНИЕ, ХРАНЕНИЕ И УТИЛИЗАЦИЯ

Извещатель, для транспортирования, должен быть упакован в заводскую тару или подходящий по размерам ящик (коробку) с обязательным применением воздушно-пузырчатой пленки, вспененного полиэтилена или другого амортизирующего материала. В упаковке не должно оставаться свободного пространства для перемещения изделия. Если несколько изделий размещаются в одной коробке, между ними обязательно предусмотреть изолирующие прокладки.

Извещатель может транспортироваться на любое расстояние, любым видом транспорта. При транспортировке должна быть обеспечена защита транспортной тары от атмосферных осадков.

Во время погрузочно-разгрузочных работ и при транспортировке, извещатель не должен

SEC.RU | Короткий путь к информации Скачано с sec.ru

подвергаться резким ударам и воздействиям атмосферных осадков.

Изделие не представляет опасности для жизни, здоровья людей и окружающей среды в течение срока службы и после его окончания. Специальные меры безопасности при утилизации не требуются.

7 ГАРАНТИИ ИЗГОТОВИТЕЛЯ

Срок службы извещателя не менее 10 лет.

Гарантийный срок эксплуатации – 18 месяцев со дня ввода в эксплуатацию, но не более 24 месяцев со дня выпуска изготовителем.

Гарантийный ремонт с учётом требований ГОСТ 60079-19 или замена извещателя производится предприятием-изготовителем при условии соблюдения потребителем правил транспортирования, хранения и эксплуатации.

Предприятие-изготовитель не принимает претензий: если истек гарантийный срок эксплуатации, при отсутствии паспорта на извещатель, в случае механических повреждений; в случае нарушения требований настоящего руководства по эксплуатации.

8 СВЕДЕНИЕ О СЕРТИФИКАЦИИ

На извещатель пожарный ручной «Спектрон-512-Exd-А-ИПР-А», «Спектрон-512-Exd-Н-ИПР-А», «Спектрон-512-Exd-А-ИПР-В», «Спектрон-512-Exd-Н-ИПР-В» имеется сертификат ТР ТС 012/2011 «О безопасности оборудования для работы во взрывоопасных средах» выданный ОС ВСИ «ВНИИФТРИ» № RU C-RU.ВН02.В.00721/21 срок действия с 12.07.2021 по 11.07.2026.

На извещатель пожарный ручной «Спектрон-512-Exd-А-ИПР-А», «Спектрон-512-Exd-Н-ИПР-А», «Спектрон-512-Exd-А-ИПР-В», «Спектрон-512-Exd-Н-ИПР-В» имеется сертификат ТР ЕАЭС 043/2017 «О требованиях к средствам обеспечения пожарной безопасности и пожаротушения» выданный «ПОЖТЕСТ» ФГБУ ВНИИПО МЧС России № RU C-RU.ЧС13.В.00667/22 срок действия с 10.10.2022 по 09.10.2027.

9 КОМПЛЕКТНОСТЬ

В комплект поставки извещателя входит:

- извещатель 1шт.;
- специальный ключ 1шт.;
- пломба 1шт.;
- паспорт СПЕК.420529.000.001-23 ПС 1шт.;
- солнцезащитный козырек (в комплект поставки не входит – по отдельному заказу) 1шт.;
- кабельный ввод в комплект поставки не входит – по отдельному заказу) ..... 2шт.

10 ИНФОРМАЦИЯ ДЛЯ ЗАКАЗА

При заказе извещателя необходимо указать:

Модель извещателя:

ИП 512 «Спектрон-512-Exd-А-ИПР-А» или ИП 512 «Спектрон-512-Exd-Н-ИПР-А»

Кабельные вводы (приложение В):

- для Спектрон-512-Exd-Н указать вводы из нержавеющей стали;
- для Спектрон-512-Exd-А указать вводы из оцинкованной стали.

SEC.RU | Короткий путь к информации Скачано с sec.ru

ПРИЛОЖЕНИЕ А

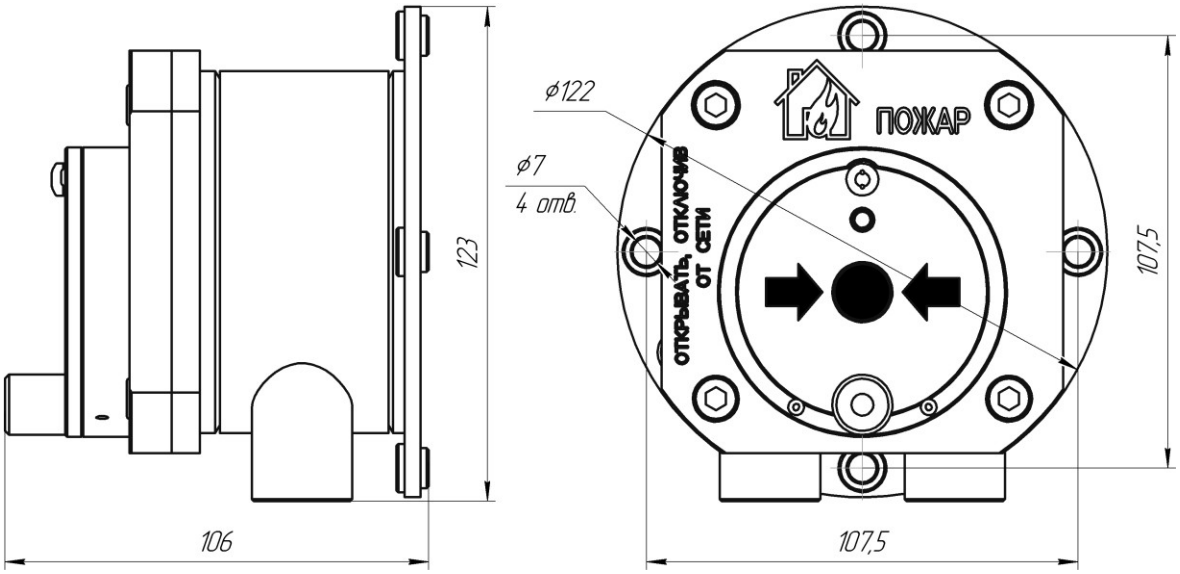

Рисунок А1 – Габаритные размеры извещателя

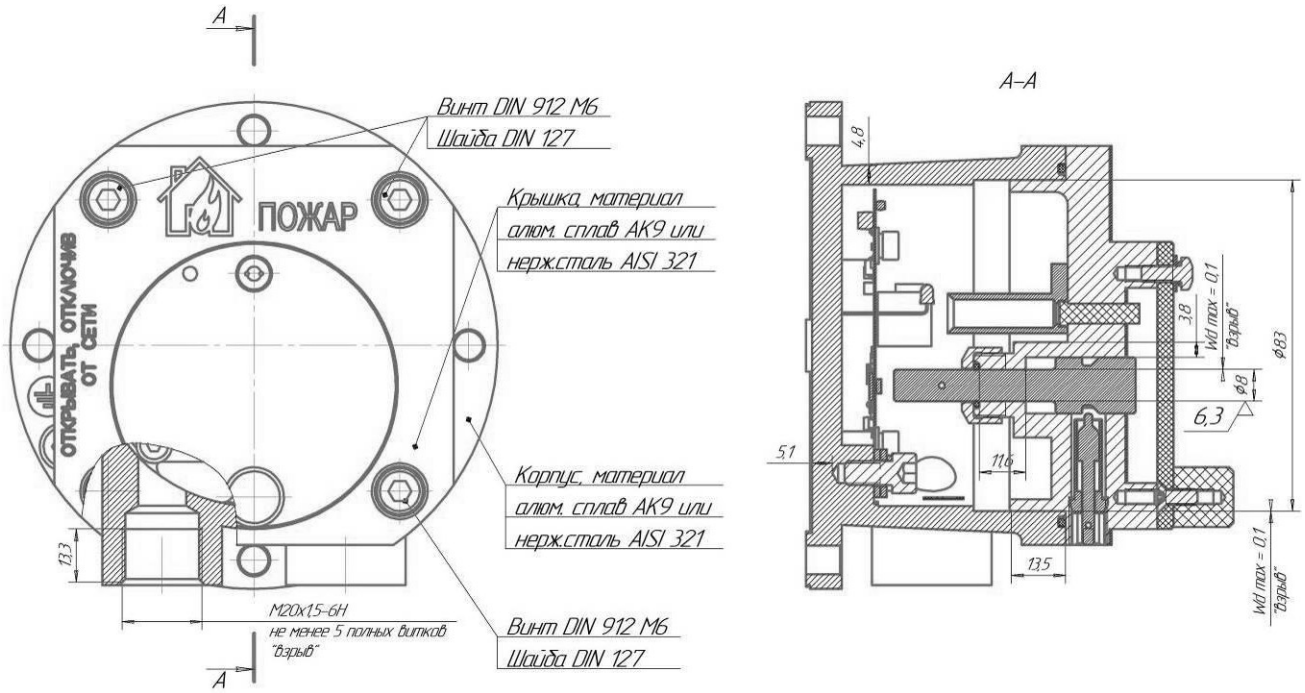

Рисунок А2 – Чертеж безопасности извещателя

SEC.RU | Короткий путь к информации
Скачано с sec.ru

ПРИЛОЖЕНИЕ Б

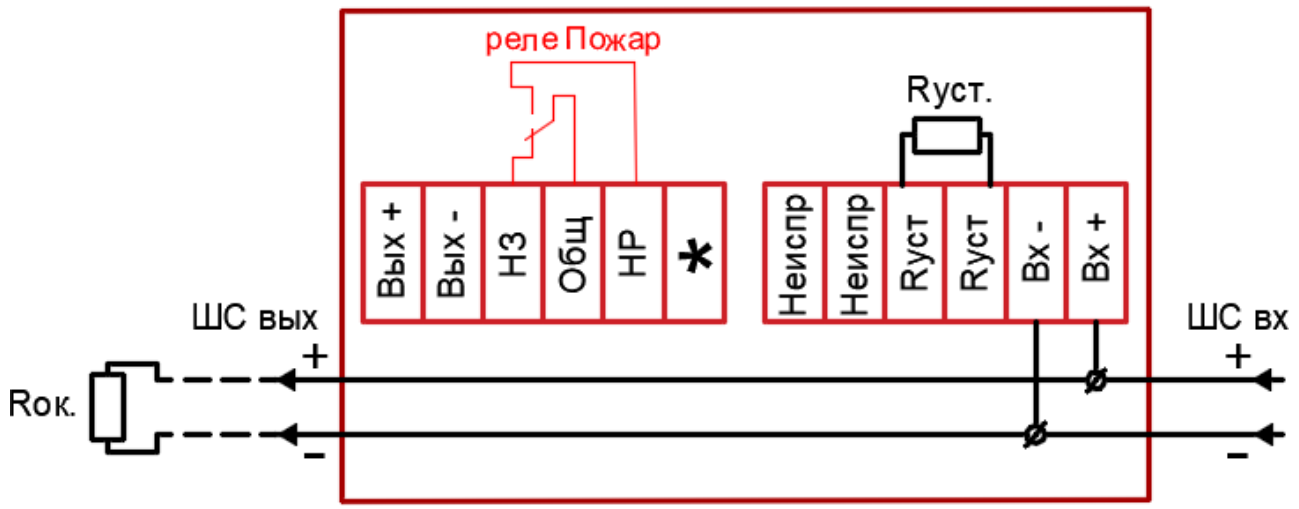

Рисунок Б1 – 2-х проводная схема подключения без контроля НЕИСПРАВНОСТИ.

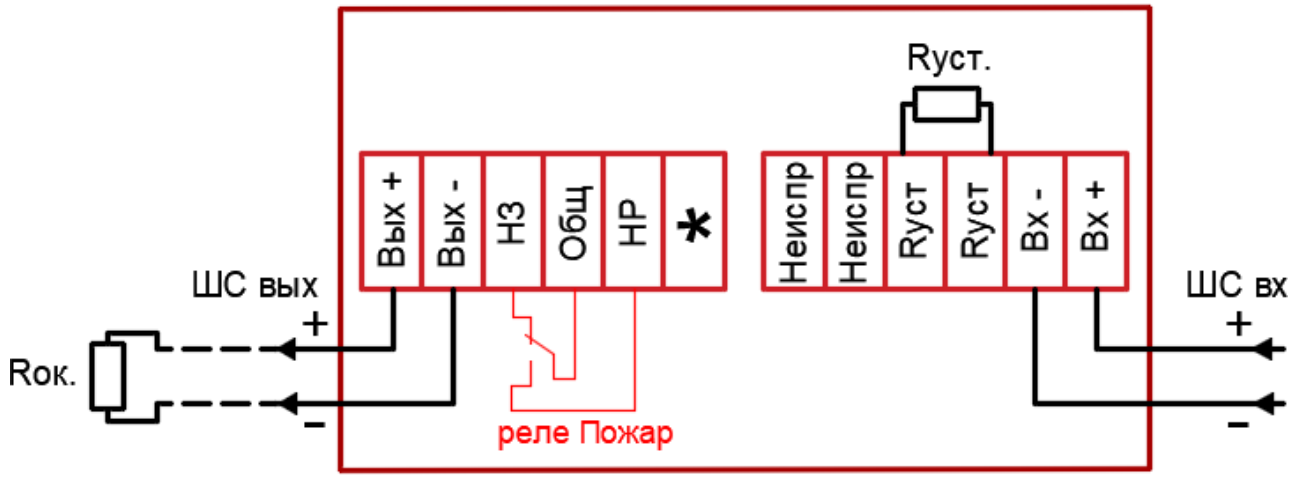

Рисунок Б2 – 2-х проводная схема подключения с контролем НЕИСПРАВНОСТИ.

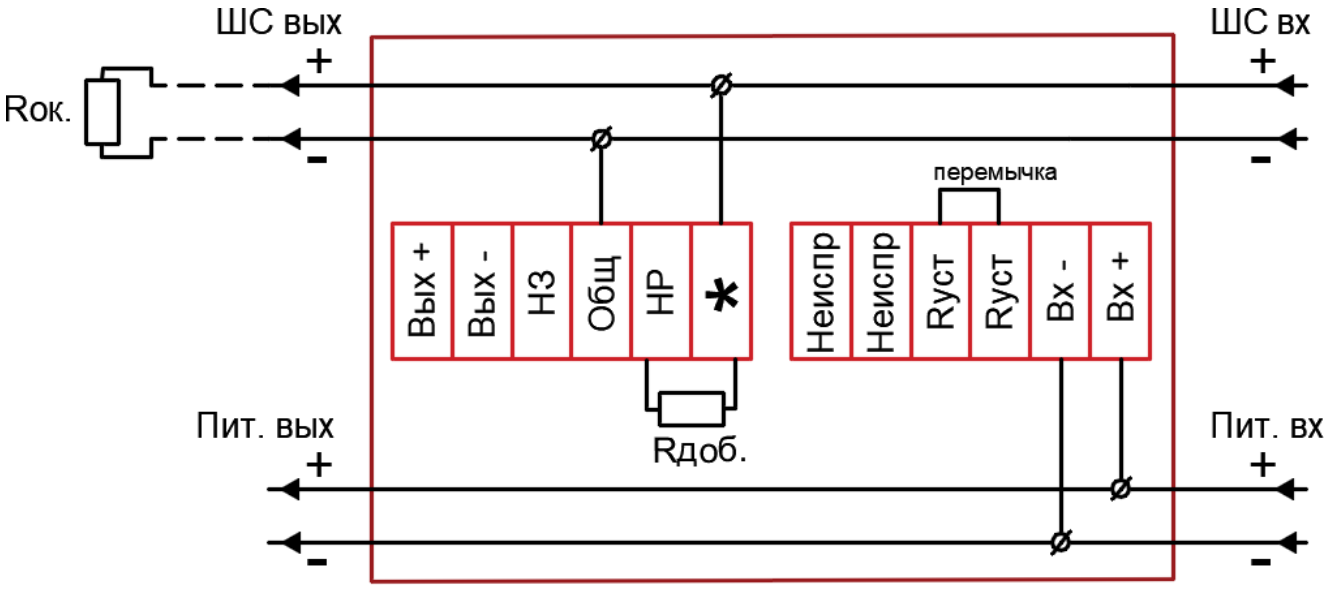

Рисунок Б3 – 4-х проводная схема подключения без контроля НЕИСПРАВНОСТИ.

SEC.RU | Короткий путь к информации
Скачано с sec.ru

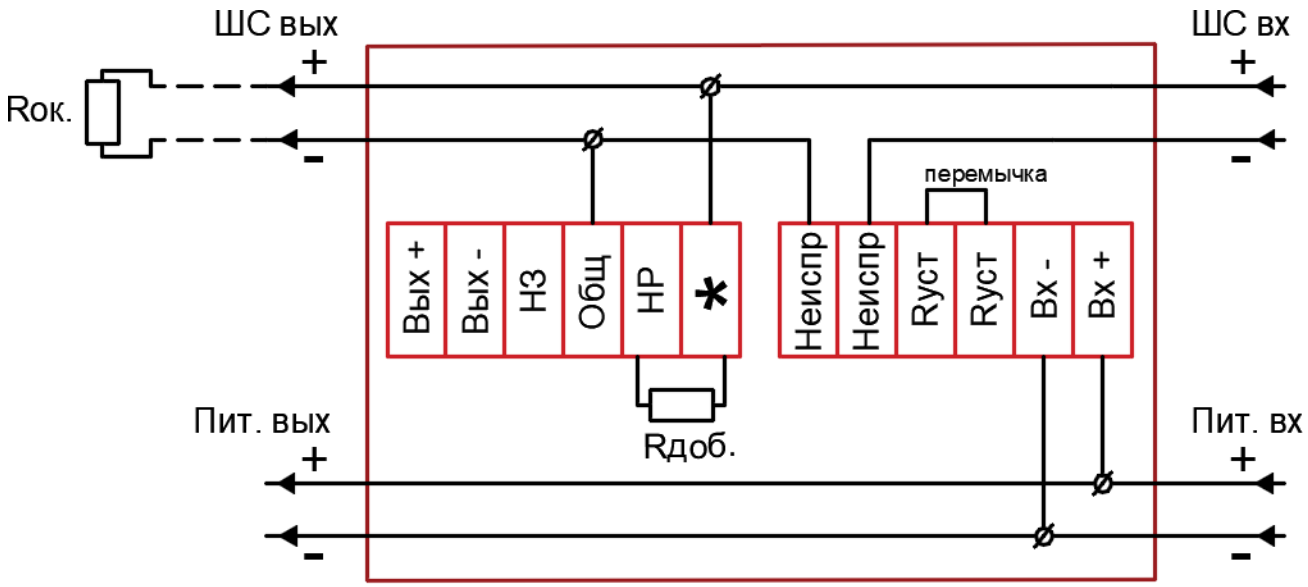

Рисунок Б4 – 4-х проводная схема подключения с контролем НЕИСПРАВНОСТИ.

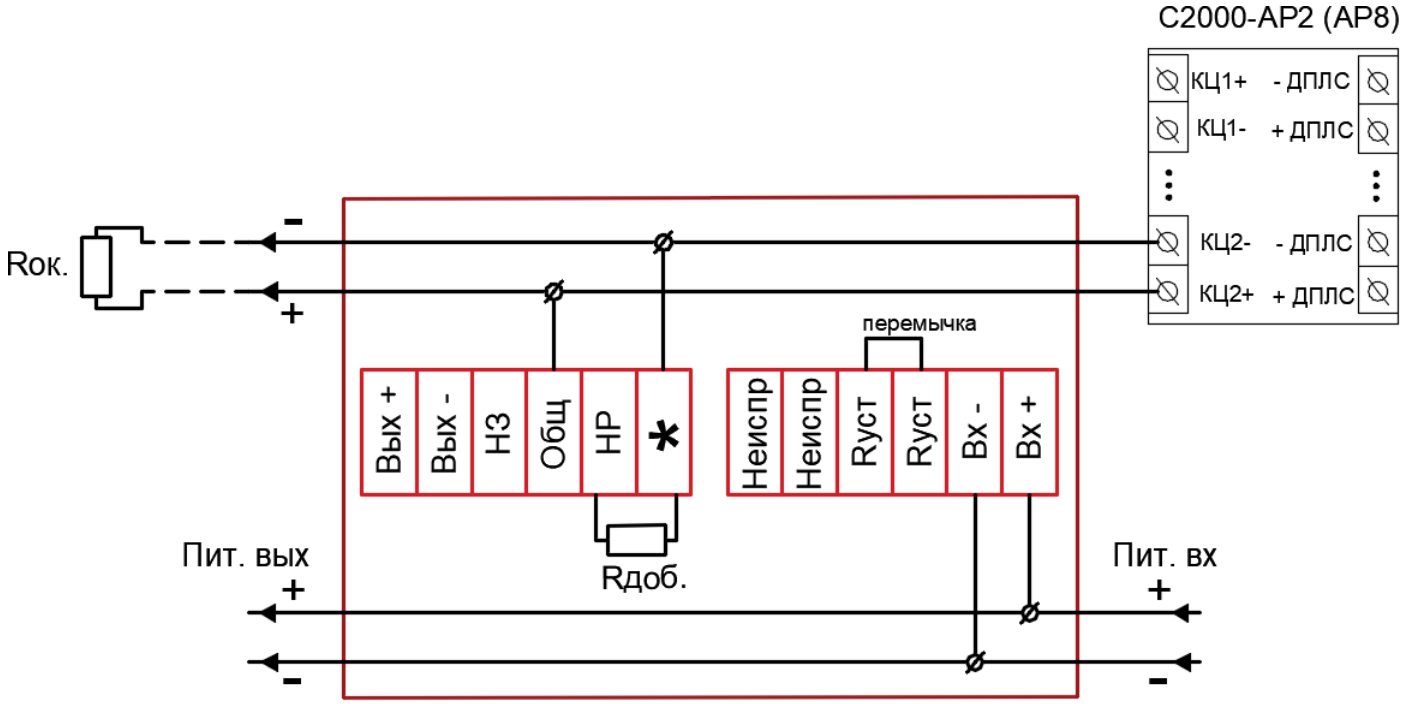

Рисунок Б5 – 4-х проводная схема подключения к С2000-АР2 (С2000-АР8) без контроля НЕИСПРАВНОСТИ.

SEC.RU | Короткий путь к информации
Скачано с sec.ru

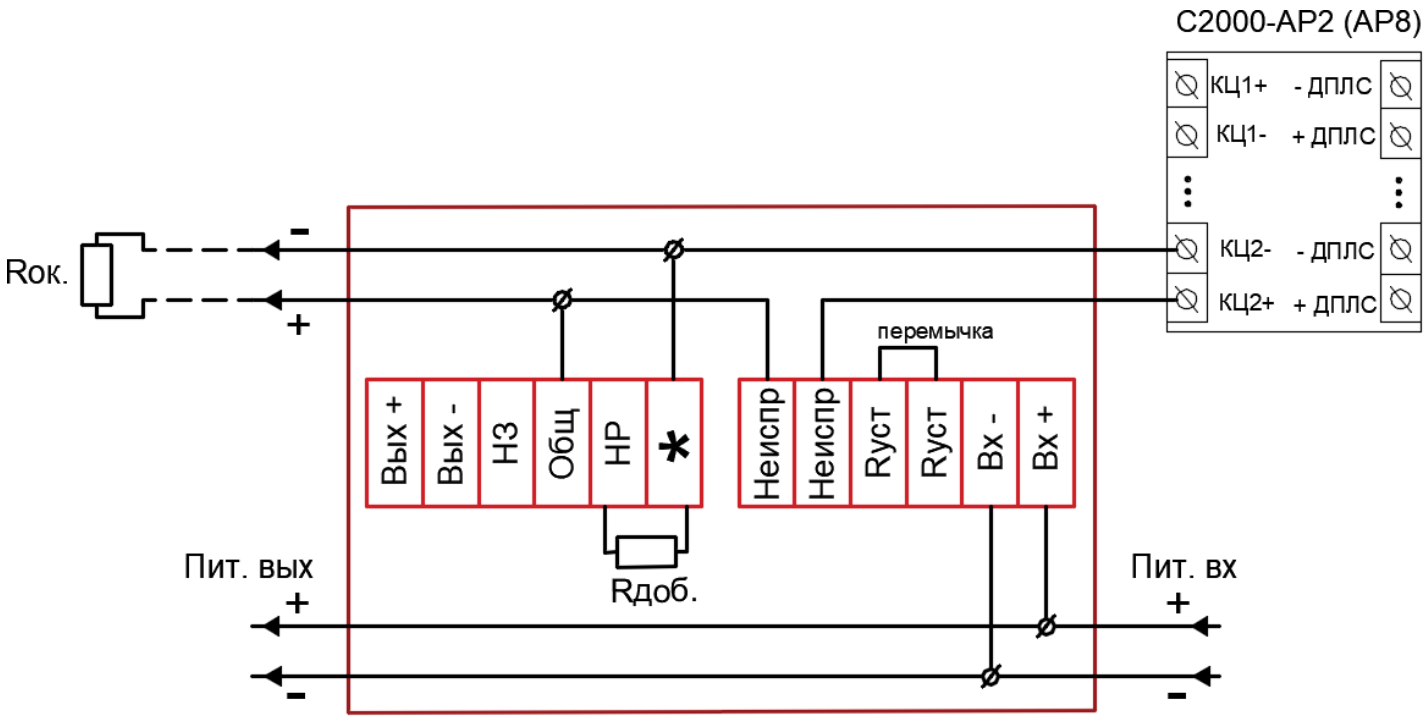

Рисунок Б6 – 4-х проводная схема подключения к С2000-АР2 (С2000-АР8) с контролем НЕИСПРАВНОСТИ.

SEC.RU | Короткий путь к информации
Скачано с sec.ru

ПРИЛОЖЕНИЕ В

Кабельные вводы

Обозначение		Расшифровка
Оцинкованная сталь	Нержавеющая сталь	
Кабельный ввод с одинарным уплотнением для монтажа бронированного кабеля		
КВБ-12/8-М	**КВБ-12/8-Н**	кабельный ввод для бронированного кабеля с уплотнением внутренней оболочки кабеля резьбой М20х1,5 мм, внешним диаметром кабеля D=8-12мм, и проходным диаметром кабеля d=4-8 мм
КВБ-15/10-М	**КВБ-15/10-Н**	кабельный ввод для бронированного кабеля с уплотнением внутренней оболочки кабеля резьбой М20х1,5 мм, внешним диаметром кабеля D=11-15 мм и проходным диаметром кабеля d=6-10 мм
КВБ-18/12-М	**КВБ-18/12-Н**	кабельный ввод для бронированного кабеля с уплотнением внутренней оболочки кабеля резьбой М20х1,5 мм, внешним диаметром кабеля D=14-18 мм и проходным диаметром кабеля d=8-12 мм
Кабельный ввод с двойным уплотнением для монтажа бронированного кабеля		
КВБ-12/8-2У-М	**КВБ-12/8-2У-Н**	кабельный ввод для бронированного кабеля с двойным уплотнением резьбой М20х1,5 мм, внешним диаметром кабеля D=8-12 мм и проходным диаметром кабеля d=4-8 мм
КВБ-15/10-2У-М	**КВБ-15/10-2У-Н**	кабельный ввод для бронированного кабеля с двойным уплотнением резьбой М20х1,5 мм, внешним диаметром кабеля D=11-15 мм и проходным диаметром кабеля d=6-10 мм
КВБ-18/12-2У-М	**КВБ-18/12-2У-Н**	кабельный ввод для бронированного кабеля с двойным уплотнением резьбой М20х1,5 мм, внешним диаметром кабеля D=14-18 мм и проходным диаметром кабеля d=8-12 мм
Кабельный ввод с одинарным уплотнением для монтажа кабеля в металлорукаве		
КВМ-10/6-М	**КВМ-10/6-Н**	кабельный ввод с резьбой М20х1,5 мм для прокладки кабеля в металлорукаве РЗ-ЦП-10, с уплотнением кабеля и проходным диаметром кабеля d=2-6 мм
КВМ-10/8-М	**КВМ-10/8-Н**	кабельный ввод с резьбой М20х1,5 мм для прокладки кабеля в металлорукаве РЗ-ЦП-10, с уплотнением кабеля и проходным диаметром кабеля d=4-8 мм
КВМ-12/10-М	**КВМ-12/10-Н**	кабельный ввод с резьбой М20х1,5 мм для прокладки кабеля в металлорукаве РЗ-ЦП-12, с уплотнением кабеля и проходным диаметром кабеля d=6-10 мм
КВМ-15/10-М	**КВМ-15/10-Н**	кабельный ввод с резьбой М20х1,5 мм для прокладки кабеля в металлорукаве РЗ-ЦП-15, с уплотнением кабеля и проходным диаметром кабеля d=6-10 мм
КВМ-15/12-М	**КВМ-15/12-Н**	кабельный ввод с резьбой М20х1,5 мм для прокладки кабеля в металлорукаве РЗ-ЦП-15, с уплотнением кабеля и проходным диаметром кабеля d=8-12 мм
КВМ-20/12-М	**КВМ-20/12-Н**	кабельный ввод с резьбой М20х1,5 мм для прокладки кабеля в металлорукаве РЗ-ЦП-20, с уплотнением кабеля и проходным диаметром кабеля d=8-12 мм
Кабельный ввод с одинарным уплотнением для монтажа открытого кабеля		
КВН-10-М	**КВН-10-Н**	кабельный ввод с резьбой М20х1,5 мм для открытой прокладки кабеля с проходным диаметром d=6-10 мм
КВН-12-М	**КВН-12-Н**	кабельный ввод с резьбой М20х1,5 мм для открытой прокладки кабеля с проходным диаметром d=8-12 мм

SEC.RU | Короткий путь к информации Скачано с sec.ru

Кабельный ввод с одинарным уплотнением для монтажа кабеля в трубе		
ШТУЦЕР-G1/2-М	**ШТУЦЕР-G1/2-Н**	кабельный ввод с резьбой М20х1,5 мм для кабеля в трубной проводке G1/2, с проходным диаметром d=8-12 мм
ШТУЦЕР-G3/4-М	**ШТУЦЕР-G3/4-Н**	кабельный ввод с резьбой М20х1,5 мм для кабеля в трубной проводке G3/4, с проходным диаметром d=8-12 мм
Заглушка		
ЗАГЛУШКА-М	**ЗАГЛУШКА-Н**	заглушка для отверстий с резьбой М20х1,5 мм

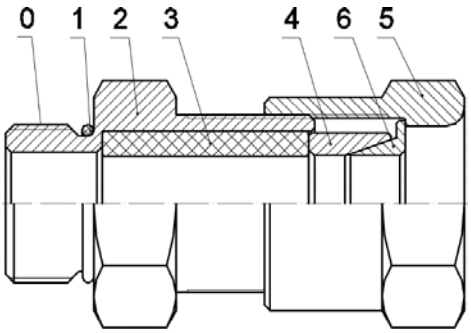

КВБ – для монтажа бронированного кабеля

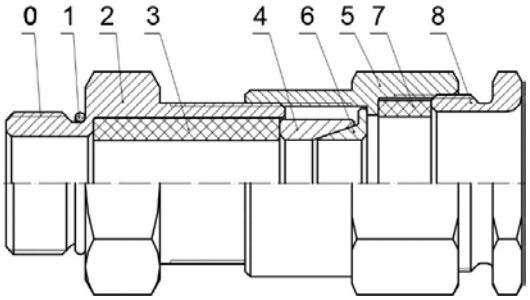

КВБ-2У – с двойным уплотнением для монтажа бронированного кабеля

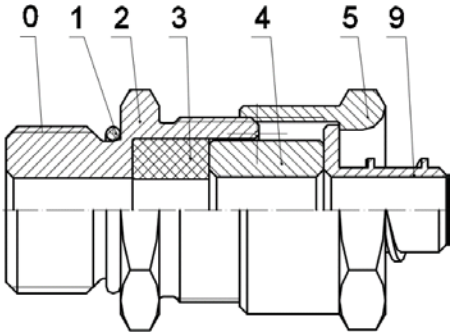

КВМ – для монтажа кабеля в металлорукаве

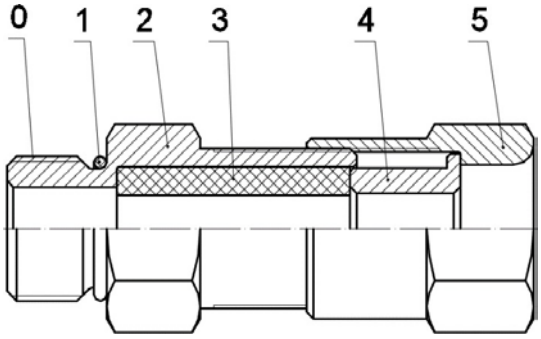

КВН – для монтажа открытого кабеля

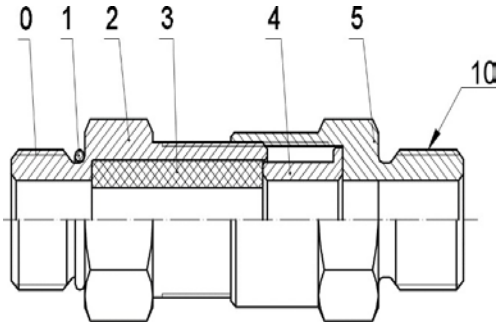

ШТУЦЕР – для монтажа кабеля в трубе

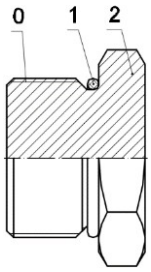

ЗАГЛУШКА – для глушения свободных отверстий под КВ

Рисунок В1 – Схема вводных устройств

0 – Присоединительная резьба; 1 – Кольцо уплотнительное; 2 – Корпус; 3 – Уплотнительная втулка внутренней оболочки; 4 – Кольцо; 5 – Гайка накидная; 6 – Конус; 7 – Уплотнительная втулка внешней оболочки; 8 – Гайка прижимная; 9 – Штуцер для металлорукава; 10 – Резьба для присоединения трубы.

SEC.RU | Короткий путь к информации Скачано с sec.ru

АДРЕС ИЗГОТОВИТЕЛЯ

Россия,
623700, Свердловская обл., г. Березовский, ул. Ленина, 2д.
т/ф. (343)379-07-95.
info@spectron-ops.ru www.spectron-ops.ru

НАУЧНО-ПРОИЗВОДСТВЕННОЕ ОБЪЕДИНЕНИЕ
СПЕКТРОН

SEC.RU | Короткий путь к информации
Скачано с sec.ru