Типовые варианты подключения извещателей «Юпитер-5210/5211/5810» к объектовым приборам

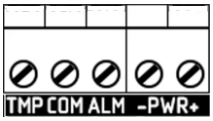

Извещатели «Юпитер-5210/5211/5810» имеют одинаковое подключение к объектовому прибору через разъёмную клеммную колодку на 5 контактов.

Назначение контактов извещателя:

«**–PWR+**» - для подключения питающего напряжения 12 В или 24 В постоянного тока.

«**ALM**», «**TMP**» и «**COM**» - для подключения охранного шлейфа сигнализации (ШС) от объектового прибора.

Типовые варианты подключения ШС объектовых приборов «Юпитер» к извещателю:

1. **К контактам TMP-ALM**. Датчик Вскрытия / Отрыва контролируется. Передаётся сигнал и о Тревоге (проникновение на объект) и о срабатывании датчика Вскрытия/Отрыва корпуса (В/О), КЗ и обрыв.
2. **К контактам ALM-COM**. Передаётся только сигнал о Тревоге. Датчик В/О не контролируется.

Встроенные оконечные и шунтирующие резисторы

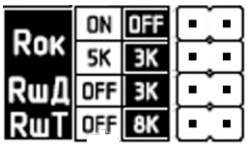

В извещателях «Юпитер» установлены встроенные оконечные резисторы Rok номиналом 3 и 5 kOm, выбираемые перемычками, что позволяет обойтись без подключения внешних резисторов Rok при работе с любыми объектовыми приборами «Юпитер» и приборами других марок с подходящими значениями Rok.

Назначение перемычек

Rok (on/off) – при снятой перемычке, встроенный Rok подключен. При установленной перемычке встроенный Rok отключен и можно подключить внешний Rok требуемого номинала.

Rok (5k/3k) – при снятой перемычке Rok=5 kOm, при установленной – Rok=3 kOm.

Rok=5 kOm выбирают при работе с охранно-пожарными приборами «Юпитер 1xxx» (с первой цифрой «1» в номере) или имеющими аббревиатуру «ППКОП» (Прибор Приёмно-Контрольный Охранно-Пожарный).

Rok=3 kOm выбирают при работе с охранными приборами «Юпитер 2xxx» (с первой цифрой «2» в номере) или имеющими в названии аббревиатуру «УОО» (Устройство оконечное объектовое)

RшД - при установленной перемычке, контакты тревожного реле шунтируются резистором 3 kOm и, при разомкнутом тревожном реле, сопротивление на клеммах ALR-COM будет равно Rok + 3kOm, а без перемычки – обрыв.

RшT – при установленной перемычке, датчик вскрытия/отрыва шунтируется резистором 8,2 kOm. Перемычку необходимо установить при подключении ШС к клеммам ALM-TMP, чтобы объектовый прибор «Юпитер» получил извещение о Тревоге, Вскрытии/Отрыве корпуса, о неисправностях ШС (КЗ и обрыв).

Подключение извещателей с контролем датчика Вскрытия/Отрыва

Одиночный извещатель

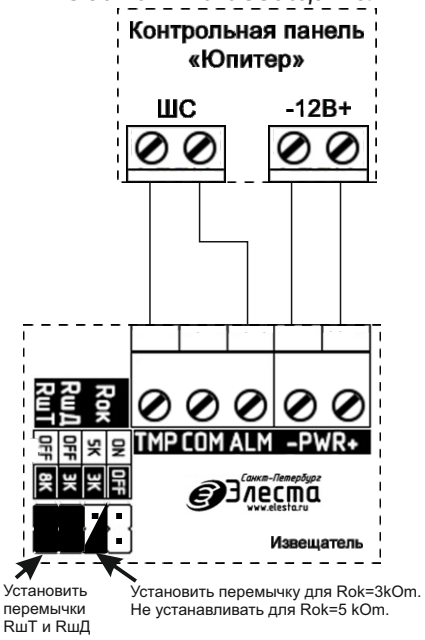

Несколько извещателей

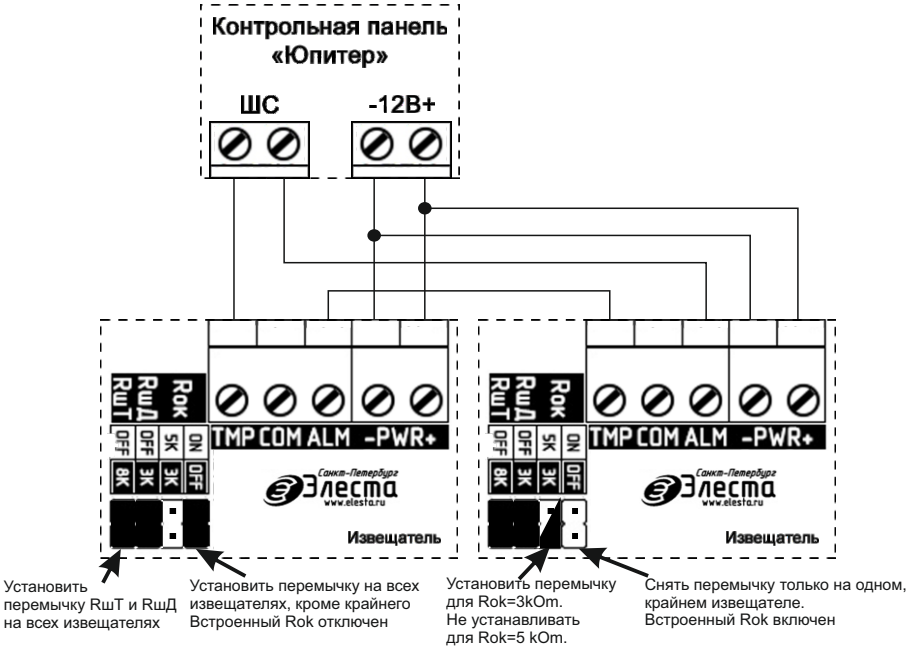

1. Подключить питание 12В и ШС объектового прибора к извещателям согласно схеме.
2. Установить в извещателе перемычки RшT и RшД.
3. Перемычку Rok (on/off) в одиночном извещателе не устанавливать.
4. Перемычку Rok (on/off) при подключении нескольких извещателей, установить во всех извещателях, кроме крайнего по подключению, на котором она должна быть снята.

SEC.RU | Короткий путь к информации
Скачано с sec.ru

5. Определиться с перемычкой Rok (5k/3k) (для одиночного или крайнего по подключению извещателя):
   5.1 Для подключения к прибору УОО "Юпитер-2xxx» установить перемычку Rok (5k/3k).
   5.2 Для подключения к прибору ППКОП «Юпитер-1xxx» снять перемычку Rok (5k/3k).
6. В объектовом приборе «Юпитер» сконфигурировать ШС в один из режимов:
   6.1 «Охранный, с контролем взлома».
   6.2 «Проходной, с контролем взлома».

Объектовый прибор будет передавать сигнал о Тревоге (проникновение на объект), когда он Взят на охрану и о срабатывании датчика Вскрытия/Отрыва корпуса (В/О) в любом состоянии охраны прибора.

Подключение извещателей без контроля датчика Вскрытия/Отрыва

Одиночный извещатель

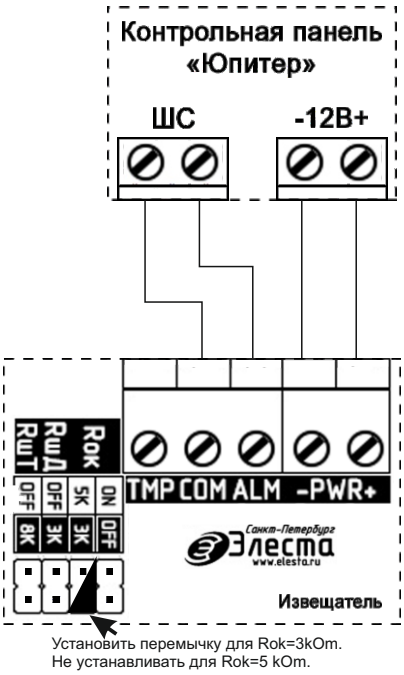

Несколько извещателей

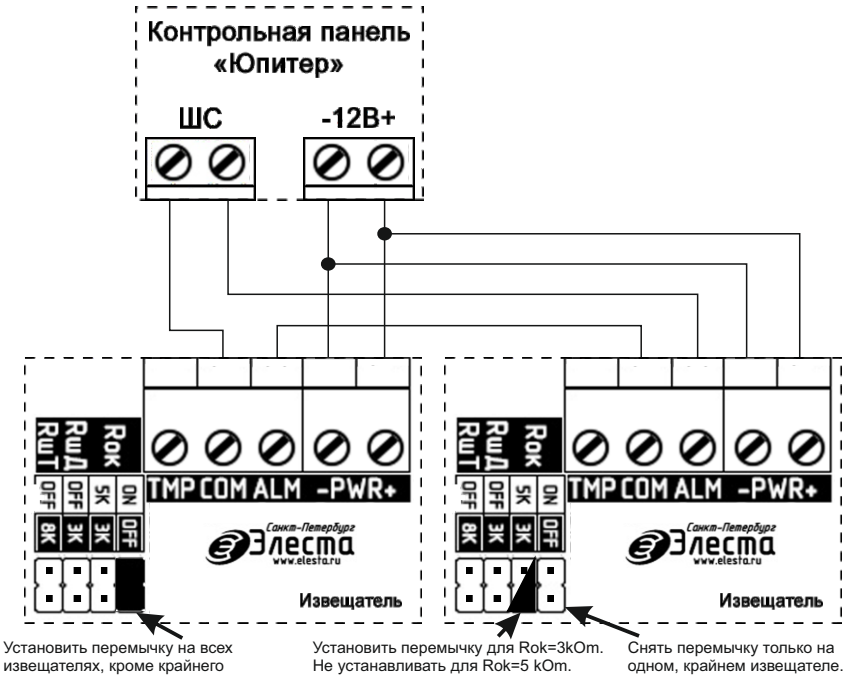

Основное отличие от предыдущего примера - схема подключения и отсутствие перемычки RшT.
Выполнить пункты 1,3,4,5 предыдущего примера.
В объектовом приборе «Юпитер» сконфигурировать ШС в требуемый режим без контроля взлома.
Объектовый прибор будет передавать сигнал о Тревоге (проникновение на объект), когда он Взят на охрану.

Подключение извещателей без встроенных резисторов

Если извещатель подключается к ШС прибора, Rok которого не равен (5+10%) кОм или (3+10%) кОм, то надо установить перемычку Rok (on/off) и подключить внешний Rok нужного номинала.

Одиночный извещатель

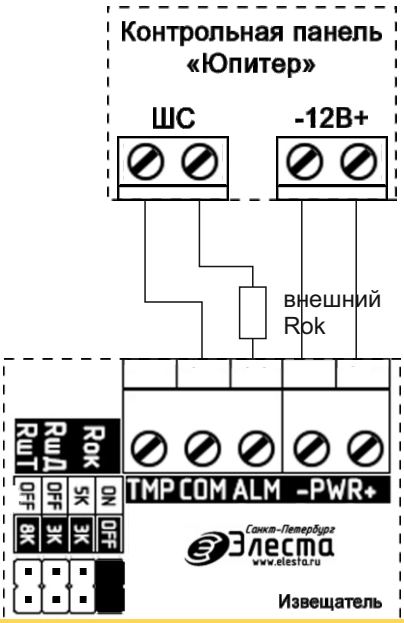

Несколько извещателей

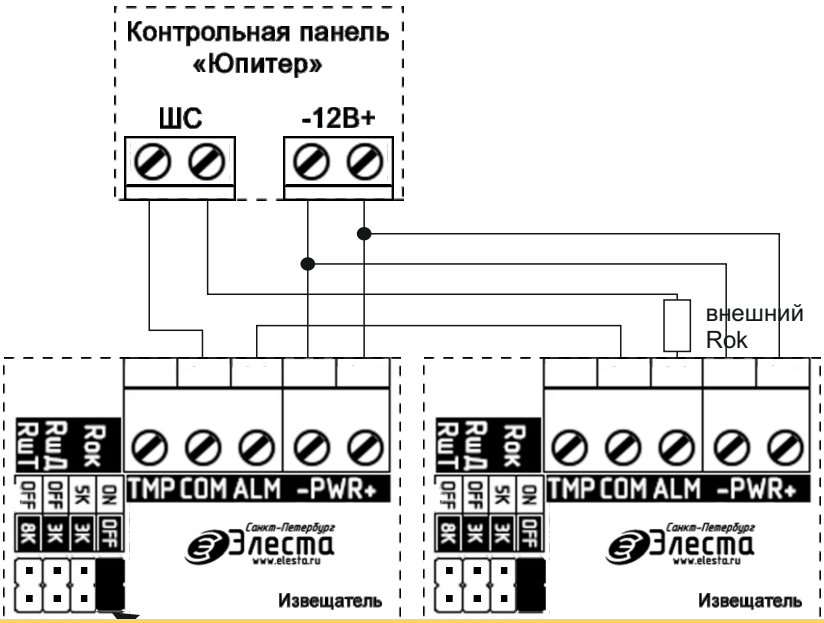

SEC.RU | Короткий путь к информации
Скачано с sec.ru

Схема цепей извещателей «Юпитер-5210/5211/5810»

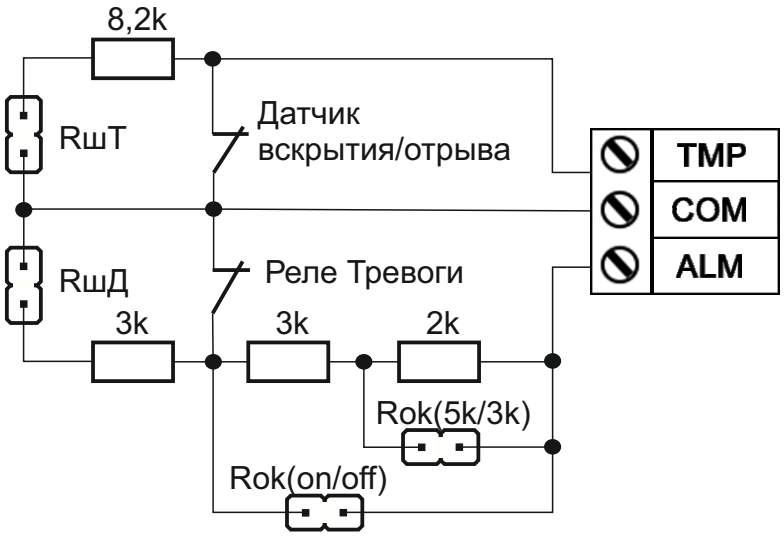

SEC.RU | Короткий путь к информации
Скачано с sec.ru