29.06.2026

# ПАСПОРТ ИЗДЕЛИЯ

## РУКОВОДСТВО ПО ЭКСПЛУАТАЦИИ

Электромеханическая калитка ЛКД-ЭМКСС со створкой

| ЛКД-ЭМКСС-700 | ЛКД-ЭМКСС-900 | ЛКД-ЭМКСС-1200 |
|---|---|---|
| | | |

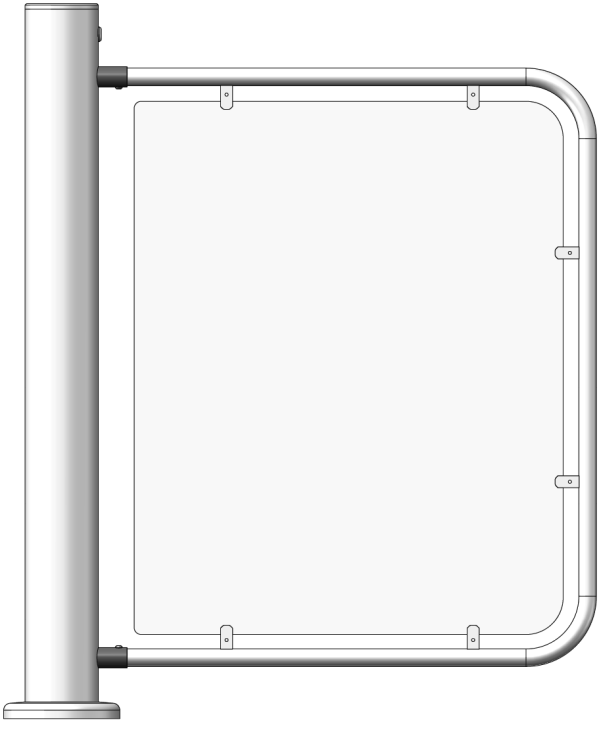

SEC.RU | Короткий путь к информации

Скачано с sec.ru

## ОПИСАНИЕ ИЗДЕЛИЯ

Электромеханическая калитка со створкой из нержавеющей стали с заполнением из оргстекла.
Калитка служит для организации контроля доступа на объектах.
Управление калиткой возможно как автономно (от пульта управления), так и с помощью системы контроля доступа.
Открытие створки выполняется вручную (распахиванием створки в любом направлении) после получения сигнала на разблокировку от системы контроля доступа или пульта управления. Закрытие калитки происходит автоматически.
Открытие створки калитки сопровождается световым сигналом индикатора, расположенного на верхней части стойки, и звуковым сигналом зуммера, расположенного в пульте управления.
Варианты открытия: разовый проход, блокировка в режиме открытой створки (свободный проход) или закрытом режиме (запрет прохода). Механизм оснащен ключом механической разблокировки.

## СОСТАВНЫЕ ЧАСТИ ЭЛЕКТРОМЕХАНИЧЕСКОЙ КАЛИТКИ

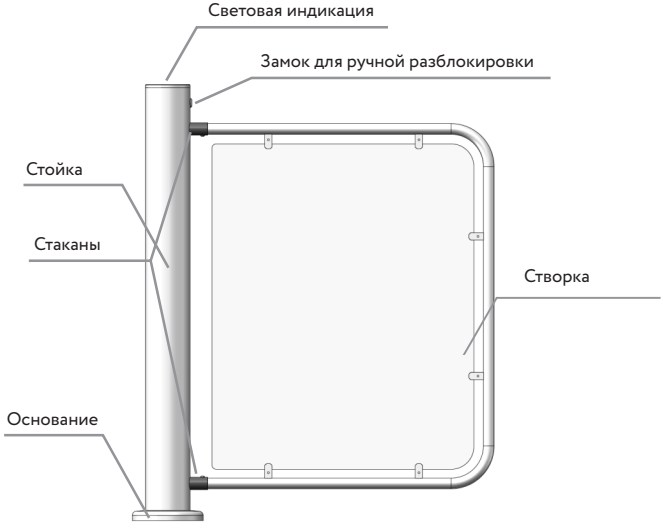


| | | |
|---|---|---|
| **ЛКД-ЭМКСС-700** | ☐ | Дата производства: _____ |
| **ЛКД-ЭМКСС-900** | ☐ | Дата отгрузки: _____ |
| **ЛКД-ЭМКСС-1200** | ☐ | Заводской номер: _____ |

М. П. _____ (подпись) _____ (расшифровка подписи)



SEC.RU | Короткий путь к информации
Скачано с sec.ru

## ГАРАНТИЙНЫЙ ТАЛОН

1. Гарантийный срок изделия составляет 5 (пять) лет с момента ввода в эксплуатацию, но не более 5,5 (пяти с половиной) лет с даты производства.
2. Гарантийный срок исчисляется с даты монтажа или ввода в эксплуатацию при наличии соответствующей отметки ниже.
3. При возникновении вопросов по работе изделия необходимо обращаться в организацию, которая осуществляла монтаж изделия или в которой оно было приобретено.
4. Гарантийный ремонт осуществляется заводом-изготовителем, сервисным центром или уполномоченной организацией по месту монтажа при наличии договора на техническое обслуживание.
5. Гарантия распространяется на все элементы устройства.
6. Гарантийный срок на оборудование сохраняется при условии соблюдения требований хранения, использования, предусмотренных к данному товару.

Продавец: _____ (наименование и адрес организации)
Контактный телефон: _____
Дата продажи: «_____» _____ 202 __ г.

М. П. _____ (подпись) _____ (расшифровка подписи)

Продавец: _____ (наименование и адрес организации)
Контактный телефон: _____
Дата продажи: «_____» _____ 202 __ г.

М. П. _____ (подпись) _____ (расшифровка подписи)

| | |
|---|---|
| Неисправность:<br>_____<br>_____<br>Внешний вид:<br>_____<br>Приёмщик:<br>_____<br>Дата приёма в ремонт:<br>«____» _____ 202 __ г. | Лицо, выполнившее ремонт:<br>_____<br>Комплектующие:<br>_____<br>Клиент:<br>_____<br>Дата окончания ремонта:<br>«____» _____ 202 __ г. |
| Неисправность:<br>_____<br>_____<br>Внешний вид:<br>_____<br>Приёмщик:<br>_____<br>Дата приёма в ремонт:<br>«____» _____ 202 __ г. | Лицо, выполнившее ремонт:<br>_____<br>Комплектующие:<br>_____<br>Клиент:<br>_____<br>Дата окончания ремонта:<br>«____» _____ 202 __ г. |



SEC.RU | Короткий путь к информации
Скачано с sec.ru

## ХАРАКТЕРИСТИКИ

| | |
|---|---|
| Напряжение питания | 10 - 24 В |
| Максимально потребляемый ток | при 12 В = 0,6 А; при 24 В = 0,4 А |
| Материал калитки/створки | нержавеющая сталь/ нерж. с заполнением из оргстекла |
| Световая индикация прохода | красный/зеленый в зависимости от режима прохода |
| Звуковая индикация прохода | в пульте управления |
| Варианты створки | 700 мм / 900 мм / 1200 мм |
| Вес калитки | 21 кг / 22 кг / 23 кг |
| Высота стойки | 1016 мм |
| Диаметр трубы створки | 25 мм |
| Диаметр стойки и основания | 104 мм и 165 мм |
| Направление открытия | 90° в обе стороны |
| Пропускная способность в режиме однократного прохода | 30 чел./мин. |
| Температурный диапазон эксплуатации | от +1°С до +55°С |
| Степень защиты оболочки | IP41 |
| Срок эксплуатации | 10 лет |
| Гарантийный срок | 5 лет |

## КОМПЛЕКТАЦИЯ

| Наименование | Кол-во | Описание |
|---|---|---|
| Створка | 1 шт. | Створка с заполнением из оргстекла |
| Стойка | 1 шт. | Поворотная стойка (основание) |
| Ключи | 2 шт. | Комплект ключей для ручной разблокировки механизма калитки |
| Крышка основания | 1 шт. | Крышка основания стойки из нержавеющей стали |
| Пульт | 1 шт. | Проводной пульт длиной 6 метров |
| Кабель питания | 1 шт. | Кабель питания длиной 6 метров |
| Комплект крепления к полу | 1 комплект | Анкерный болт ЛКД-БО-10/60 (4 шт.) либо винт-глухарь, пластиковый дюбель (4 шт.) **ПРИОБРЕТАЕТСЯ ОТДЕЛЬНО** |
| Блок питания | 1 шт. | **ПРИОБРЕТАЕТСЯ ОТДЕЛЬНО** |
| Стопорный элемент | 1 шт. | |

## ИНФОРМАЦИЯ ДЛЯ ТРАНСПОРТИРОВКИ

1. Цилиндрическая коробка размером 200x1120 мм, вес 18,1 кг.
2. Створка упакована в пузырьковую и стретч плёнку:

- 700 мм створка размером 700x850x25 мм, вес 2,9 кг
- 900 мм створка размером 900x850x25 мм, вес 3,9 кг
- 1200 мм створка размером 1200x850x25 мм, вес 4,9 кг

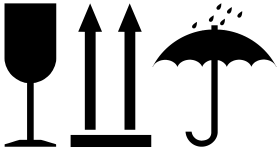

SEC.RU | Короткий путь к информации
Скачано с sec.ru

## ГАБАРИТНЫЕ РАЗМЕРЫ

### ЛКД-ЭМКСС-700

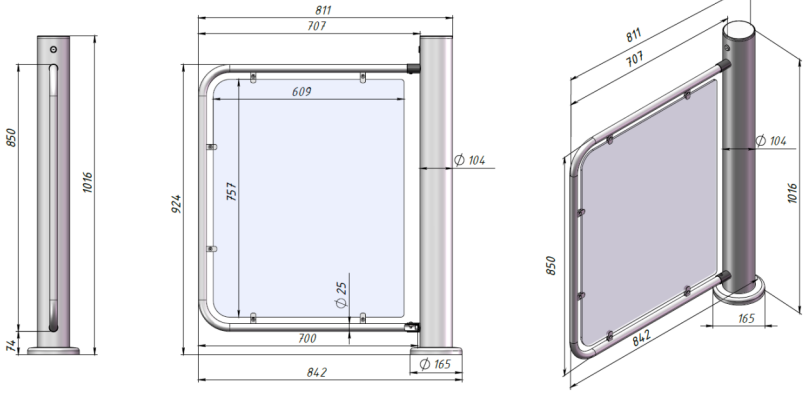


### ЛКД-ЭМКСС-900

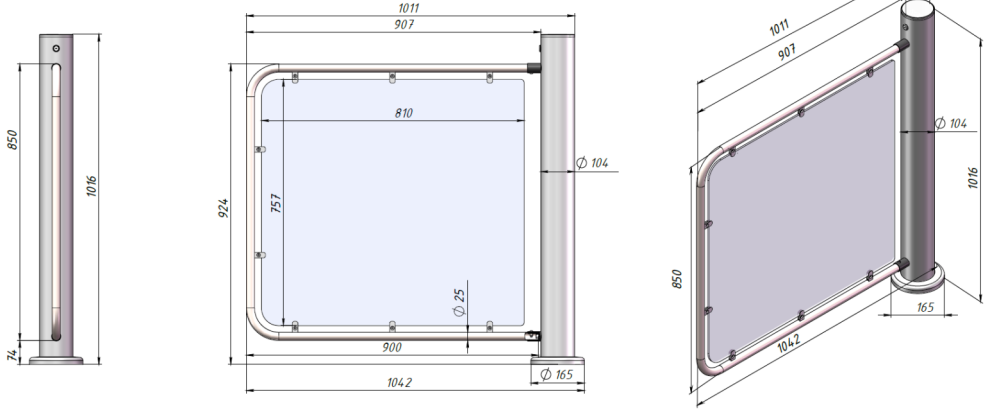


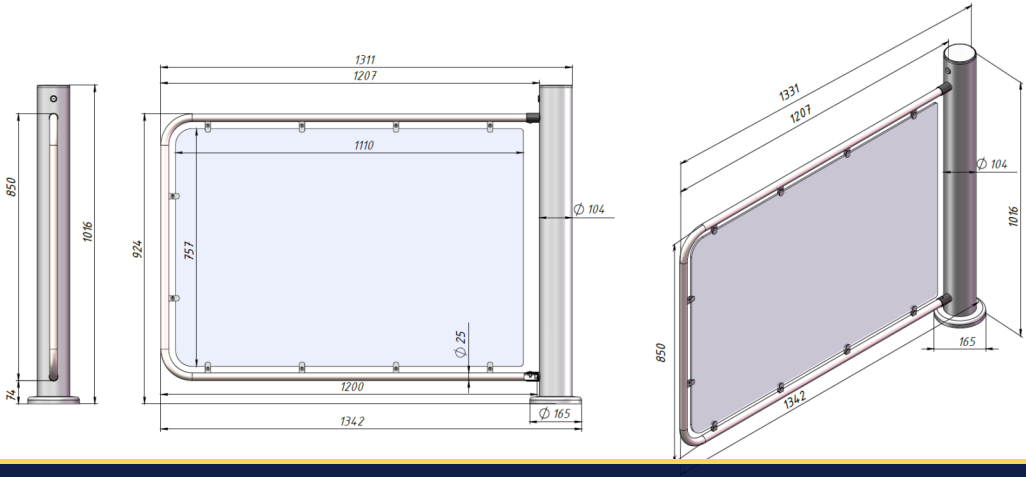



Скачано с sec.ru

## ЭКСПЛУАТАЦИЯ КАЛИТКИ

После подачи питания калитка переходит в рабочий режим.
При отключенном напряжении питания калитка работает как механическая (необходима разблокировка ключом). Также калитка может быть зафиксирована в открытом положении.

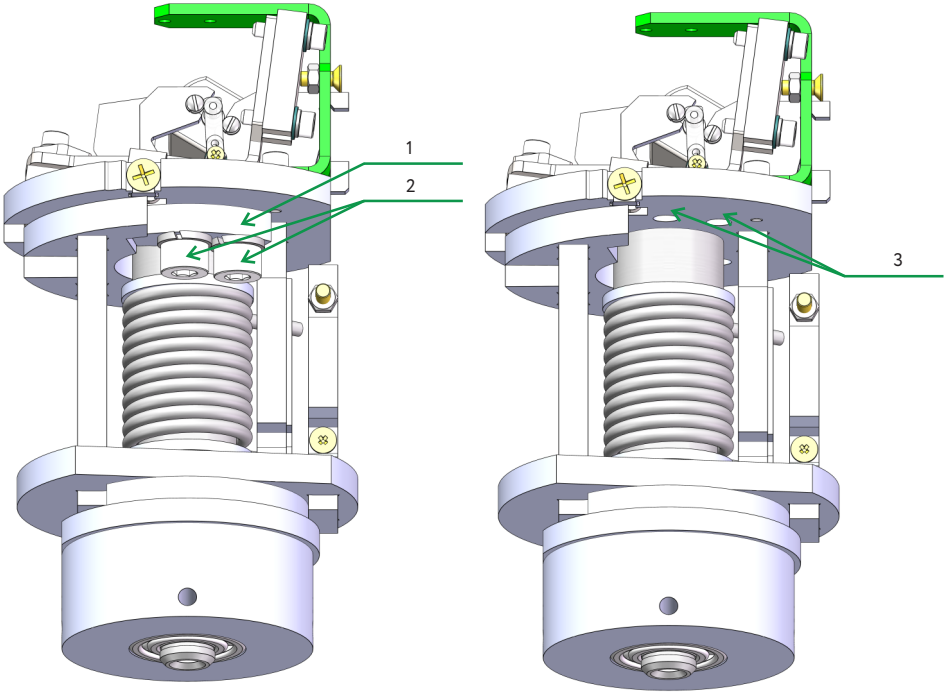


Установка стопорного элемента

1 – стопорный элемент;
2 – винты крепления M8x20 DIN912 с гроверной шайбой;
3 – установочные отверстия стопорного элемента.

Для блокировки поворота калитки в одном из направлений необходимо установить стопорный элемент (1). Крепление осуществляется двумя винтами M8x20 с шайбами-гроверами (2) в установочные отверстия (3). Для установки стопорного элемента необходимо снять кожух калитки.

Выбор установочных отверстий определятся необходимым направлением открывания калитки.

Заводом-изготовителем стопор может быть установлен в одном из положений по предварительному согласованию с заказчиком.

SEC.RU | Короткий путь к информации
Скачано с sec.ru

## РАБОТА ПО ПУЛЬТУ

В таблице описаны обозначения индикации на табло калитки и режимы работы пульта управления.

Пульт управления турникетом

Зелёные кнопки – для открытия турникета.
Красная кнопка – для закрытия турникета, дополнительных режимов.
Светодиоды - индикация состояния турникета – открыт или закрыт.

| Режимы работы | Действия | Индикация на пульте | Индикация на турникете |
|---|---|---|---|
| Запрет прохода в любую сторону | Красная кнопка «Стоп» | Горит красный светодиод | Горит красным |
| Однократный проход в заданном направлении | Зелёная кнопка в выбранном направлении | Горит зелёный светодиод | Горит зелёным |
| Свободный проход | Одновременное нажатие зелёной и красной кнопки | Горит зелёный светодиод | Горит зелёным, не гаснет до окончания времени открытия |
| Блокировка турникета | Удерживание красной кнопки более пяти секунд | Светодиоды горят красным цветом, раз в 2 секунды мигают зеленым | Горит красным, раз в 3 секунды мигает зелёным |
| Срабатывание пожарной сигнализации | Подача сигнала на плату управления | Светодиоды горят зелёным, раз в 1 секунду мигают красным. | Горит красным, раз в 3 секунды мигает зелёным |

В режиме однократного прохода калитка блокируется после прохода, либо по истечении отведенного на проход времени.

Для отмены команды на разблокировку необходимо нажать на красную кнопку пульта.

Для выхода из режима блокировки необходимо нажать красную кнопку пульта.

В режиме пожарной сигнализации, при подключении к плате управления опционально сирена звучит прерывистым сигналом.

После совершения прохода при возвращении створки калитки в исходное состояние кратковременно сработает зуммер в пульте управления, табло индикации и светодиодные индикаторы пульта управления загорятся красным цветом, механизм калитки заблокируется.
Сработает также реле подтверждения прохода, PASS A и PASS B на плате управления калиткой.

Калитка имеет световую индикацию на верхней части стойки



SEC.RU | Короткий путь к информации
Скачано с sec.ru

## УПРАВЛЕНИЕ ВНУТРЕННИМ ТАЙМЕРОМ

При снятом джампере S1 разрешено программирование времени открывания в импульсном режиме.
Джампер «IN STOP нижний» на время программирования должен быть установлен.

Программирование: при включении питания на протяжении 2-3 секунд удерживать красную кнопку пульта.
Пульт управления начнет издавать сигналы: сначала длинный, затем короткие двойные.
Длинный сигнал соответствует отключенному таймеру (закрывается только по факту совершения прохода).
Каждый двойной сигнал соответствует 1 секунде времени открывания.

Цикл программирования времени открывания:

| НОМЕР | СИГНАЛ | ВРЕМЯ ОТКРЫВАНИЯ |
|---|---|---|
| 0 | 1 длинный | таймер отключен, закрывание после прохода включено |
| 1 | 2 коротких | закрывается по таймеру, время открывания 1 с |
| 2 | 2 коротких | время открывания 2 с |
| 3 | 2 коротких | время открывания 3 с |
| | … | |
| 24 | 2 коротких | время открывания 24 с |
| 25 | 2 коротких | время открывания 25 с |

После подсчёта необходимого времени открывания (числа импульсов) кнопку отпустить. Через 4-5 секунд прозвучит сигнал на пульте управления, соответствующий сохраненной в памяти настройке.
Если в течение 2-3 секунд успеть опять нажать кнопку СТОП – счёт продолжится. Если кнопку СТОП не нажать во время программирования, то после выхода прозвучит сигнал, соответствующий времени открывания.

Звук пульта при выходе из режима программирования, соответствующий записанному режиму работы:

| ВРЕМЯ | СИГНАЛ |
|---|---|
| таймер отключен | 1 длинный |
| 1 с, 2 с | 1 короткий |
| 3 с, 4 с | 2 коротких |
| 5 с, 6 с | 3 коротких |
| 7 с, 8 с | 4 коротких |

| ВРЕМЯ | СИГНАЛ |
|---|---|
| 9 с, 10 с | 5 коротких |
| 11 с, 12 с | 6 коротких |
| 13 с, 14 с | 6 коротких |
| 15 с, 16 с | 8 коротких |
| 17 с, 18 с | 9 коротких |

| ВРЕМЯ | СИГНАЛ |
|---|---|
| 19 с, 20 с | 10 коротких |
| 21 с, 22 с | 11 коротких |
| 23 с, 24 с | 12 коротких |
| 25 с | 13 коротких |
| | |

## ФИКСАЦИЯ КАЛИТКИ В ОТКРЫТОМ ПОЛОЖЕНИИ

В открытом режиме створка калитки постоянно открыта на 90°.

Порядок действий для фиксации в открытом положении:

1. Откройте пультом калитку на разовый проход.
2. Доведите створку калитки до крайнего положения (на 95°).
3. Дождитесь красной индикации на табло калитки, либо нажмите красную кнопку на пульте.
4. Отпустите створку.

Для возврата створки в нормальное положение:

1. Откройте пультом калитку на разовый проход.
2. Потяните створку калитки в крайнее положение и тут же отпустите.

## РАБОТА ПРИ ВЫКЛЮЧЕННОМ ПИТАНИИ

При выключении питания калитка остается в состоянии до выключения питания.
Для разблокировки калитки используется замок разблокировки.
При разблокировке калитка работает как обычная механическая.
Может быть разблокирована в открытом состоянии, для этого необходимо повернуть створку калитки в необходимом направлении до упора (на 95°) и повернуть ключ замка в положение блокировки.
Затем необходимо отпустить створку – она зафиксируется в положении 90° от закрытого.
Возврат в исходное положение осуществляется в обратном порядке.



SEC.RU | Короткий путь к информации
Скачано с sec.ru

## УСТРОЙСТВО И ПРИНЦИП РАБОТЫ КАЛИТКИ

Калитка состоит из вращающейся стойки и створки. В основе работы калитки лежит механизм с поворотной турелью и механизм остановки поворота. Плавность хода обеспечивает встроенный гидравлический демпфер.
Процесс запирания и открытия прохода осуществляется стопором, приводимым в действие микродвигателем.
Управление работой индикации и микродвигателем, а также определение угла поворота створки калитки осуществляется платой управления, установленной внутри стойки. К плате управления подключается питание калитки, пульт управления, плата табло и внешняя СКУД.
Материал лицевых частей стойки и створки калитки – шлифованная нержавеющая сталь.

## РАБОТА С УСТРОЙСТВОМ АВТОМАТИЧЕСКОГО ОПОВЕЩЕНИЯ В ЭКСТРЕННЫХ СИТУАЦИЯХ

Предусмотрена возможность подключения калитки к системам автоматического оповещения в случае чрезвычайных ситуаций. Для этого используется контакт **FIRE** платы управления, который в исходном состоянии замкнут на контакт **GND.** При разрыве цепи **GND-FIRE** происходит разблокировка калитки для свободного доступа: механизм калитки будет разблокирован, табло индикации и светодиоды пульта управления загорятся зеленым цветом и периодически будут мерцать красным цветом. В этом режиме калитка не может быть заблокирована пультом управления. При восстановлении целостности цепи **GND-FIRE** калитка остается в режиме многократного прохода, но может быть переведена в нормальный режим нажатием кнопки **СТОП** пульта.

## СНЯТИЕ КОЖУХА СТОЙКИ

Перед снятием кожуха стойки убедиться в том, что калитка не зафиксирована в крайнем положении.

Алгоритм действий для снятия кожуха стойки:

1. Открутить стойку от стаканов

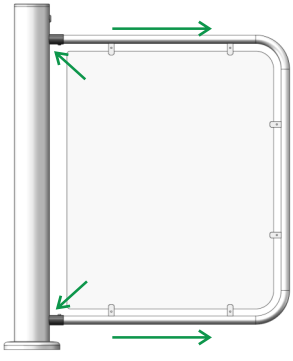

2. Снять стаканы

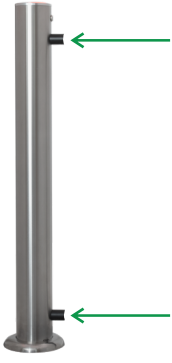

3. Убедиться в отсутствии на кожухе дополнительных конструктивных креплений, отверстий для проводов и т. д. (при наличии необходимо их снять).

4. Придерживая основание, потянуть за кожух вверх.

Собрать обратно калитку можно в обратной последовательности.
По окончании сборки убедитесь в том, что калитка при повороте стойки ни за что не цепляется и не издаёт посторонние звуки.



SEC.RU | Короткий путь к информации
Скачано с sec.ru

## ОПИСАНИЕ ПЛАТЫ УПРАВЛЕНИЯ

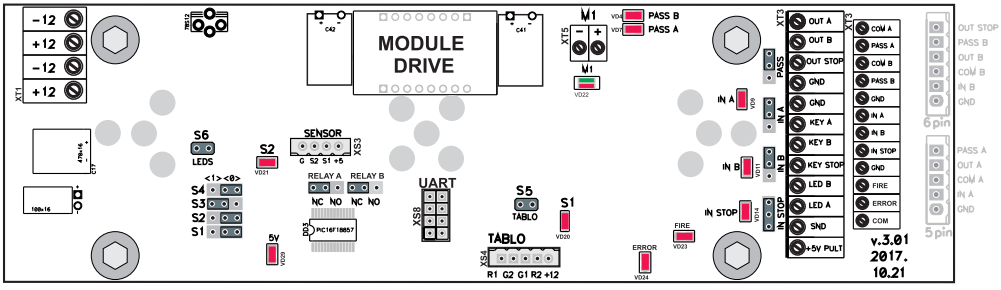


## НАЗНАЧЕНИЕ КЛЕММ ПЛАТЫ УПРАВЛЕНИЯ

| Клемма | Название | Описание | |
|---|---|---|---|
| ПИТАНИЕ | | | |
| XT1 | + | -12В … -24В | |
| | - | -12В … +24В | |
| СКУД | | | |
| XT3 | OUT A | Выход кнопки пульта для подключения к внешней СКД. Если перемычки STOP, IN_B, IN_A в нижней позиции, то кнопки пульта подключены к процессору платы управления, если в верхней, то выведены на эти клеммы для подключения к внешнему контроллеру СКУД. | |
| | OUT B | | |
| | OUT STOP | | |
| | GND | | |
| ПУЛЬТ | | | |
| XT3 | GND | коричневый | Общий контакт |
| | KEY A | желтый | Открыть калитку |
| | KEY B | белый | |
| | KEY STOP | зеленый | Закрыть калитку |
| | LED A | серый | Индикация режимов работы |
| | LED B | розовый | |
| | SND | синий | Зуммер пульта |
| | +5V PULT | красный | Питание индикации пульта |
| СКУД ВЫХОДЫ ПОДТВЕРЖДЕНИЯ (ограничение нагрузки 100мА) | | | |
| XT3 | COM A | Общий контакт подтверждения прохода | |
| | PASS A | Подтверждение прохода направление А | |
| | COM B | Общий контакт подтверждения прохода | |
| | PASS B | Подтверждение прохода направление В | |
| СКУД | | | |
| XT3 | COM | Общий контакт | |
| | IN A | Вход открывания в направлении А | |
| | IN B | Вход открывания в направлении В | |
| | IN STOP | Вход блокировки | |
| ДОПОЛНИТЕЛЬНЫЕ КЛЕММЫ | | | |
| XT3 | ALARM | Вход экстренной разблокировки | |
| | COM | Общий контакт | |
| | ERROR | Выход индикации неисправности платы управления | |
| | COM | Общий контакт | |



SEC.RU | Короткий путь к информации
Скачано с sec.ru

## ПЕРЕМЫЧКИ РЕЖИМОВ РАБОТЫ ПЛАТЫ УПРАВЛЕНИЯ

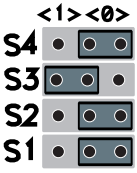


## НАЗНАЧЕНИЕ ДЖАМПЕРОВ ПЛАТЫ УПРАВЛЕНИЯ

| ПЕРЕМЫЧКА | СОСТОЯНИЕ | НАЗНАЧЕНИЕ |
|---|---|---|
| S1 | < 0 > | нормальный режим работы |
| | < 1 > | режим программирования режима работы |
| S2 | | не используется |
| S3 | < 0 > | режим блокировки разрешен |
| | < 1 > | режим блокировки запрещен |
| S4 | < 0 > | разрешено включение свободного прохода по одновременному нажатию красной и зеленой кнопок пульта, либо одновременному замыканию пары входов IN A и IN STOP, или IN B и IN STOP с контактом COM |
| | < 1 > | запрещено включение свободного прохода по одновременному нажатию красной и зеленой кнопок пульта, либо одновременному замыканию пары входов IN A и IN STOP, или IN B и IN STOP с контактом COM |
| S5 | | не используется |
| S6 | | не используется |
| PASS A, PASS B | положение NC | контакты подтверждения прохода нормально замкнуты (светодиоды PASS светятся) |
| | положение NO | контакты подтверждения прохода нормально разомкнуты (светодиоды PASS не светятся) |
| STOP, IN A, IN B | внизу | пульт скоммутирован на плату управления |
| | вверху | пульт скоммутирован на контроллер СКУД |
| PASS | внизу | клеммы подтверждения прохода COM A, COM B разъединены |
| | вверху | клеммы подтверждения прохода COM A, COM B соединены для удобства подключения СКУД |

## НАЗНАЧЕНИЕ СВЕТОДИОДОВ ПЛАТЫ УПРАВЛЕНИЯ

| # | Обозначение | Назначение | Функционирование |
|---|---|---|---|
| VD4 | PASS B | Состояние реле B подтверждения прохода | Светодиод горит – контакты реле замкнуты, не горит – разомкнуты. |
| VD7 | PASS A | Состояние реле A подтверждения прохода | |
| VD9 | IN A | Вход A пульта | В исходном состоянии не горят. Горят при нажатии на кнопку пульта управления. |
| VD11 | IN B | Вход B пульта | |
| VD14 | STOP | Вход STOP пульта | |
| VD20 | S1 | состояние фотодатчика S1 | Не горит если датчик прерван |
| VD21 | S2 | состояние фотодатчика S2 | Не горит если датчик прерван |
| VD22 | M1 | Состояние микродвигателя M1 | Кратковременно загорается зелёным при открытии. Кратковременно загорается красным при закрытии. |
| VD23 | FIRE | Состояние датчика экстренной разблокировки | Горит в исходном состоянии (контакт FIRE замкнут на GND). При разрыве этой цепи гаснет и срабатывает экстренная разблокировка. |
| VD24 | ERROR | Выход индикации неисправности платы управления | Горит при наличии ошибки или при запуске платы. |



SEC.RU | Короткий путь к информации
Скачано с sec.ru

## СХЕМА ПОДКЛЮЧЕНИЙ В КАЛИТКЕ

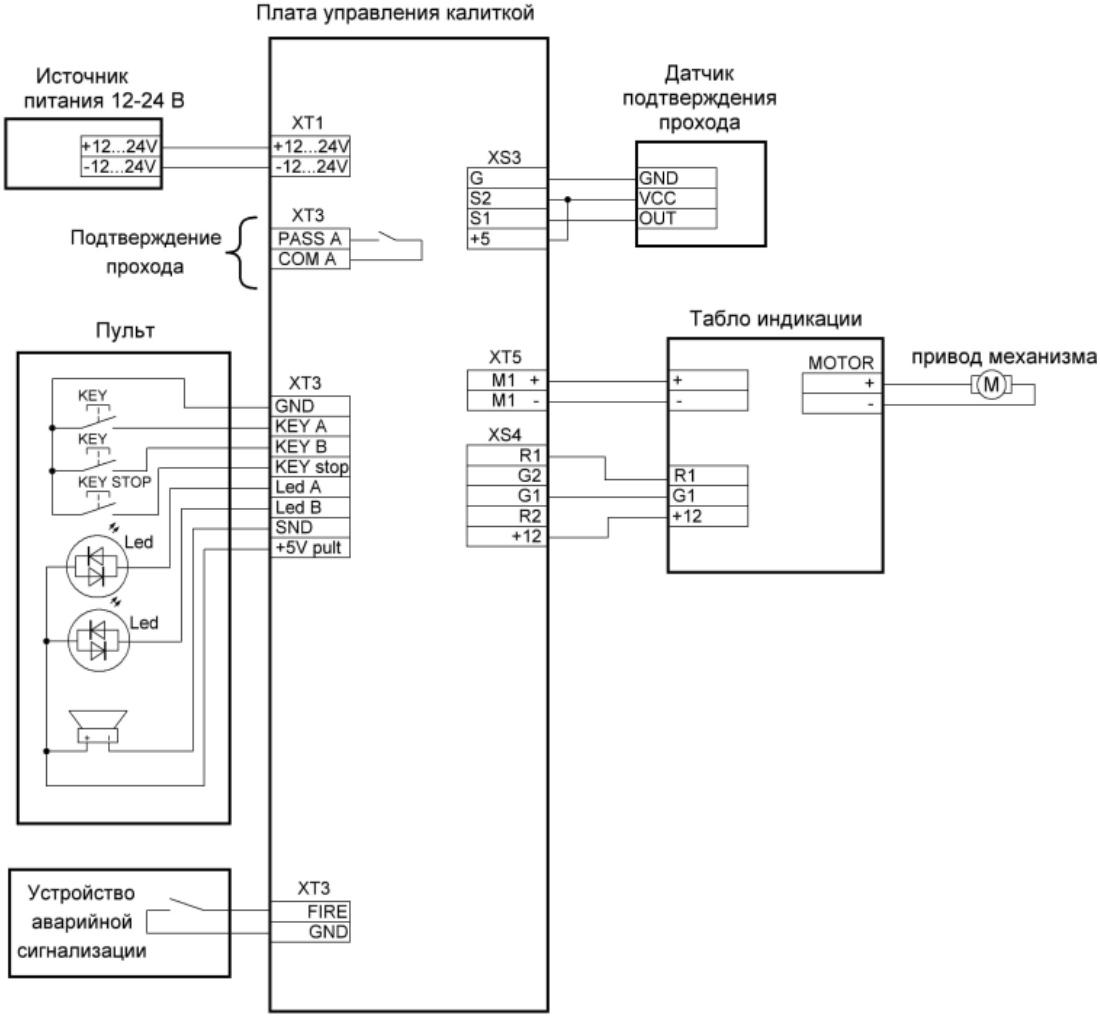




SEC.RU | Короткий путь к информации
Скачано с sec.ru

## МОНТАЖ КАЛИТКИ

Подготовка к монтажу калитки производится в следующей последовательности:

1. Провести осмотр калитки на предмет целостности, отсутствия видимых повреждений и дефектов.
2. Проверить комплектность калитки;
3. Провести осмотр фундамента (пола), на который предполагается производить монтаж установку калитки.
   Убедиться в прочности и твёрдости пола. Пол должен быть бетонным (не ниже марки М300, группа прочности В22,5).
   Поверхность должна быть ровной и не иметь дефектов (выбоин, наплывов и т. д.).
   Временный проход должен осуществляться вдали от места монтажа калитки;
4. Подготовить место, где будет установлена калитка.

## ПОДКЛЮЧЕНИЕ ПИТАНИЯ КАЛИТКИ

Подключение питания осуществляется под основанием калитки от внешнего стабилизированного бесперебойного источника питания с выходным напряжением 10,8 - 27,2В.

На клеммы + и - напряжение питания и уровень сигналов, подаваемых на пульт управления, составляет не более 15В.

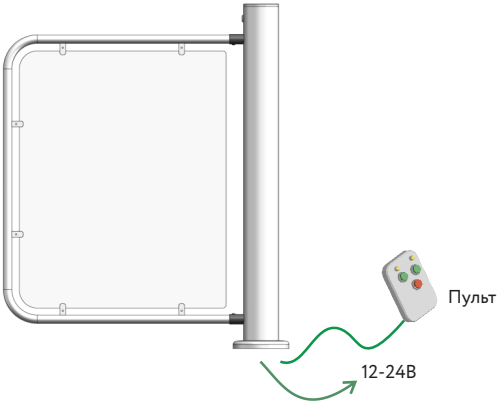


## УСТАНОВКА ОБОРУДОВАНИЯ

Через пазы в основании поз. 11 разметить 4 точки крепления к полу.

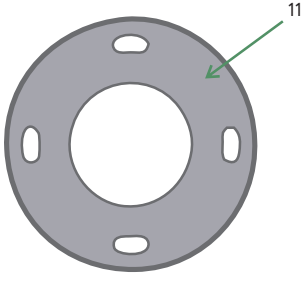


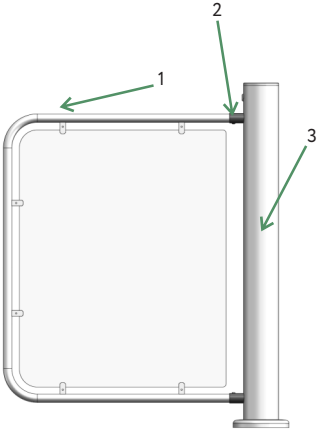


Сделать штробу (канавку) для вывода кабеля питания и провода пульта управления.
Установить калитку на анкеры.
Установить и закрепить стаканы (2) – 2 шт. к калитке (3) и установить створку (1) в стаканы (2), створка фиксируется потайными винтами М6х12.



SEC.RU | Короткий путь к информации
Скачано с sec.ru

## ТЕХНИЧЕСКОЕ ОБСЛУЖИВАНИЕ

Проводится ежемесячное и полугодичное техническое обслуживание.

Ежемесячное обслуживание заключается в осмотре внешнего состояния калитки, протирании пыли и проверке работоспособности. Удаление пыли должно осуществляться сухой хлопчатобумажной тканью, протирание влажной тканью во избежание грязевых разводов на поверхности калитки не допускается.

При осмотре калитки необходимо проверить целостность узлов (пульта управления и модуля индикации), прочность зажима преграждающих элементов, а также прочность установки монтажных анкеров калитки.
При проверке работоспособности проверить: работу кнопок пульта управления, работу зуммера пульта при проходе, работу индикации пульта, работу блокировки и разблокировки калитки с пульта управления, светодиодов табло индикации.

При полугодичном обслуживании необходимо провести работы ежемесячного обслуживания, а также поджатие винтовых клеммных соединений подключения питания, пульта управления и смазку узлов механизма.
Для данного типа обслуживания необходимо снять кожух стойки.
Марка применяемой смазки – MANNOL-LC2 или аналог. Места смазки указаны на рисунке.
Смазывается пружина натяжения, места упора пружины, места зацепа пружинки привода механизма с 2х сторон, крепление качелей стопора, а также сам стопор.

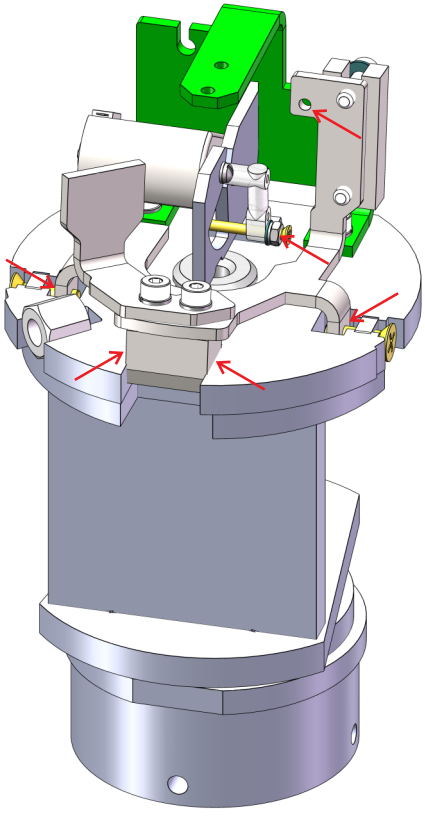

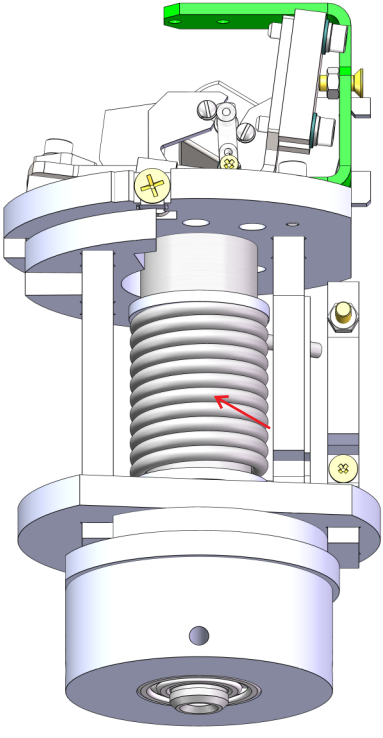



SEC.RU | Короткий путь к информации
Скачано с sec.ru

## УСЛОВИЯ ЭКСПЛУАТАЦИИ

Номинальные значения климатических факторов:
а) Для эксплуатации в рабочем состоянии:
- помещение с параметрами микроклимата по ГОСТ ИСО 14644-1-2002 (класс 5 ИСО, эксплуатируемое состояние; размеры частиц - 0,5 мкм, 3520 частиц/м3);
- диапазон температур: от +1 до +55°С; относительная влажность: 80% при температуре +25°С.

б) При нахождении турникета в нерабочем состоянии (хранение и транспортирование, перерывы в работе):
- диапазон температуры: от -60°С до +60°С;
- относительная влажность 98%.

Наличие агрессивных газов и паров кислот в помещении недопустимо.
Питание осуществляется от источника постоянного тока напряжением 10,8-27,2В.
Требования к качеству электрической энергии - по ГОСТ 13109-97.
По способу защиты человека от поражения электрическим током турникет относится к классу защиты III по ГОСТ 12.2.007.0-75.
Изделие предназначено для подключение к источнику безопасного сверхнизкого напряжения 12-24В постоянного тока с обязательной гальванической развязкой цепей от сети 220 В. В целях обеспечения надежной защиты от наведенных потенциалов, статического электричества, а также для безопасности при возможном пробое изоляции внешнего источника питания, металлический корпус турникета подлежит обязательному подключению к контуру защитного заземления.
Ответственность за использование сертифицированных источников питания, соответствующих требованиям БСНН, и за исправность цепи заземления несет организация, выполняющая монтаж и эксплуатацию изделия.
Турникет не предназначен для эксплуатации во взрывоопасных и пожароопасных зонах по «Правилам устройств электроустановок» (ПУЭ).

## УТИЛИЗАЦИЯ

Комплектующие не содержат в своей конструкции материалов опасных для окружающей среды и здоровья человека и не требуется специальных мер при их утилизации. Комплектующие также не содержат драгоценных металлов.

## ХРАНЕНИЕ И КОНСЕРВАЦИЯ

Калитки консервации не подлежат. Срок хранения калитки в заводской упаковке – 36 месяцев.
При продолжительном хранении необходимо обеспечить свободный выход конденсата, отключить аккумуляторную батарею (при ее наличии в комплекте поставки).
До установки на месте эксплуатации оборудование (узлы устройства) следует хранить в сухом неотапливаемом помещении, не подверженном воздействию наружных осадков. Комплектующие следует хранить в упакованном виде.
Батареи с электролитом ставить на хранение в состоянии полной заряженности в проветриваемом помещении при температуре от 0 °С до 20°С. Допустимый срок хранения батарей с электролитом составляет не более 12 мес., если их хранить при температуре от 0 °С до 20 °С. Батареи, приведенные в действие, но не бывшие в эксплуатации или снятые с турникета после небольшого периода работы, ставить на хранение после полной зарядки.
Батареи, поставленные на хранение в качестве резерва, который может потребоваться в любой момент для работы, необходимо поддерживать в состоянии полной заряженности. Батареи, поставленные на хранение, необходимо подзаряжать один раз в месяц. В период хранения зарядку батареи производить только в том случае, когда выявлено падение напряжения зарядки батареи ниже 11,5 В.

## УСТРАНЕНИЕ ВОЗМОЖНЫХ НЕИСПРАВНОСТЕЙ

| Неисправность | Возможная причина | Способ устранения |
|---|---|---|
| Калитка не переходит в режим «закрыто» после прохода через калитку. После прохода пульт не пищит. | Датчик работает некорректно | Замена датчика, проверка соединения датчика с платой управления |
| | Нарушен контакт кнопок пульта с платой управления | Проверка цепи от пульта к плате управления |
| Нажатие кнопки не меняет режим работы | Кнопка загрязнена или неисправна | Замена кнопки |
| | Напряжения питания калитки ниже 10.8V | Устранение проблемы с источником питания |
| При смене режимов работы индикация калитки меняется, но калитка остается в том же положении (закрыто или открыто) | Пружина привода механизма растянута | Замена пружины |
| | При снятой пружине привода механизма, двигатель не реагирует на открытие калитки, хотя индикация меняется. | Замена моторчика микродвигателя или платы управления. |

SEC.RU | Короткий путь к информации
Скачано с sec.ru

SEC.RU | Короткий путь к информации

Скачано с sec.ru