Калитка стальная наружная VIZIT-КСН-12-Пр(Лв)

Калитка стальная наружная **VIZIT-КСН-12-Пр(Лв)** (в дальнейшем - КСН-12) предназначена для управления доступом на территорию жилых, общественных и административных комплексов, а также размещения составных частей домофонов.

КСН-12 изготавливается правого (Пр) или левого (Лв) открывания.

Калитка Стальная Наружная VIZIT-КСН-12-Пр(Лв) в комплекте:
Дверной доводчик VIZIT-DC503S ARCTIC с козырьком;
Замок электромагнитный VIZIT-ML370;
Замок механический с комплектом ключей;
RFID считыватель RD-5F(RD-4R) с комплектом монтажным MK-RD*;
Кнопка выхода «EXIT 1000» с комплектом монтажным MK-RD;
Модуль светодиодный VIZIT-LM3-1 (1шт.);
Размер (ШхВ) - 1180х2235 мм;
Масса - 65 кг.

* - RFID считыватель и комплект монтажный MK-RD к нему поставляются по отдельному заказу.

Габаритные и установочные размеры КСН-12

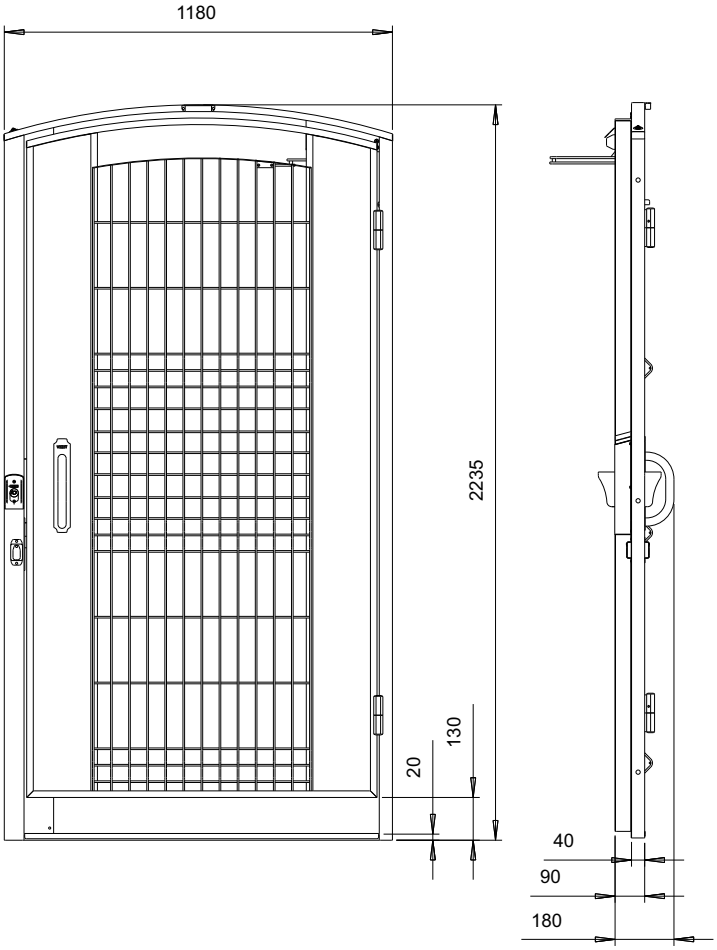

Разметка для установки опорных столбов (1) (62х55 из номенклатуры GrandLine - www.grandline.ru) калитки КСН-12.

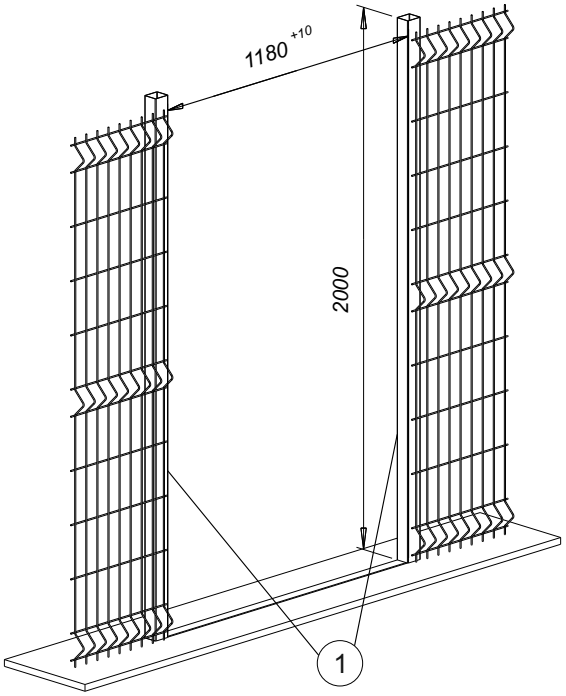

Скачано с sec.ru

ОПИСАНИЕ КОНСТРУКЦИИ КСН-12

Конструкция КСН-12 состоит из рамы (1), навешенного на петли (10) полотна (2) и навесного оборудования.

Полотно установлено на двух петельных узлах. Лёгкость хода дверного полотна и уменьшение износа петель обеспечивают стальные шарики, размещённые внутри петельных узлов. Для предотвращения снятия полотна устанавливается блок-пластина петли (11).

Расположение замка VIZIT-ML370 (12) показано на рисунке. На раме имеется уголок для крепления электромагнита замка и защитный кожух электромагнита (5). Выступающая часть электромагнита совмещена с гранью специального листового профиля, делающего электромагнитный замок незаметным в проёме КСН-12.

С внутренней стороны полотна предусмотрен кожух для якоря замка (7).

Механический замок (13) установлен для дополнительного ночного запирания калитки, а также когда требуется дополнительное запирание калитки на длительный срок.

Доводчик (4) установлен на внутренней стороне рамы, в верхнем углу. Над доводчиком установлен козырек, защищающий от атмосферных осадков.

На раме с внешней стороны установлены модуль светодиодный VIZIT-LM3-1 (3) и считыватель с монтажным комплектом (9)*. С внутренней стороны рамы на кожухе замка установлена кнопка выхода с монтажным комплектом (6).

В конструкции КСН-12 из нержавеющей стали изготовлены ручка с декоративной накладкой (14) и накладка на порог (15).

Листовые материалы, используемые в конструкции КСН-12, изготовлены из оцинкованной стали.

КСН-12 для дополнительной защиты предварительно покрывается порошковым цинкогрунтом, затем полиэфирной порошковой краской, стойкой к ультрафиолетовому излучению и климатическому воздействию.

КСН-12
Вид с наружной стороны

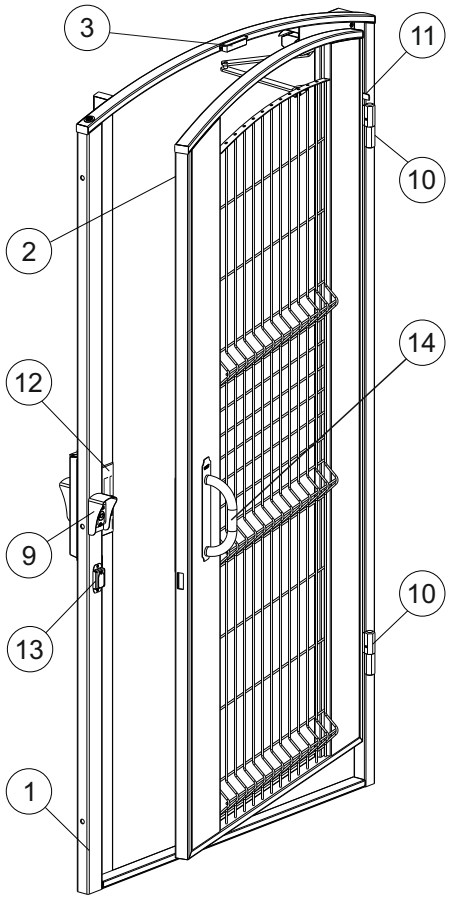

КСН-12
Вид с внутренней стороны

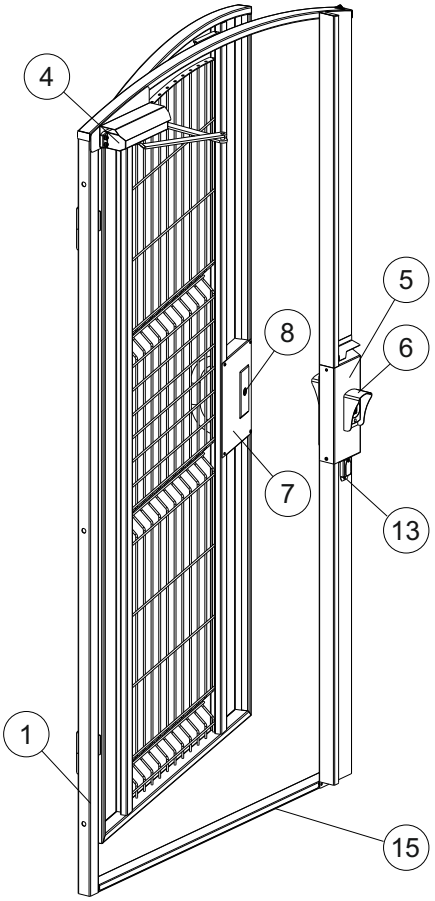

1 - Рама
2 - Полотно калитки
3 - Модуль светодиодный VIZIT-LM3-1
4 - Дверной доводчик VIZIT-DC503S ARCTIC с козырьком
5 - Кожух электромагнитного замка
6 - Кнопка выхода «EXIT 1000» с комплектом монтажным MK-RD
7 - Кожух якоря
8 - Якорь замка электромагнитного
9 - RFID считыватель RD-5F(RD-4R) с комплектом монтажным MK-RD*
10 - Петельный узел
11 - Блок-пластина петли
12 - Замок электромагнитный VIZIT-ML370
13 - Замок механический
14 - Ручка с декоративной накладкой
15 - Накладка на порог

* - RFID считыватель RD-5F(RD-4R) и комплект монтажный MK-RD к нему поставляются по отдельному заказу.

МОНТАЖ КАЛИТКИ КСН-12

Установка калитки КСН-12 должна производиться специалистами с соблюдением правил безопасности и использованием средств индивидуальной защиты.

Инструменты, материалы, крепёж

Перечень необходимых инструментов, материалов и крепежа приведен в Приложении 1.

Последовательность установки

1. Установка рамы КСН-12.

Перед установкой снять подвижную часть калитки.

Установка рамы КСН-12 возможна в двух вариантах:

- с порогом, выступающим над уровнем дорожного покрытия;
- с углублением порога до уровня дорожного покрытия.

Согласно выбранного варианта установить раму КСН-12 в проём между опорными столбами по уровню и отвесу.

В опорных столбах по раме КСН-12 разметить и просверлить отверстия Ø13 мм под заклёпки резьбовые М10 (3).

Инструментом установить заклёпки резьбовые (6 шт.).

Прикрепить раму к столбам винтами М10 (2), **вначале сторону с петлями, затем сторону с замком.** Установить заглушки (1).

Внимание! Для предохранения резьбовых соединений от самоотвинчивания на резьбовую часть винтов следует нанести анаэробный герметик или краску.

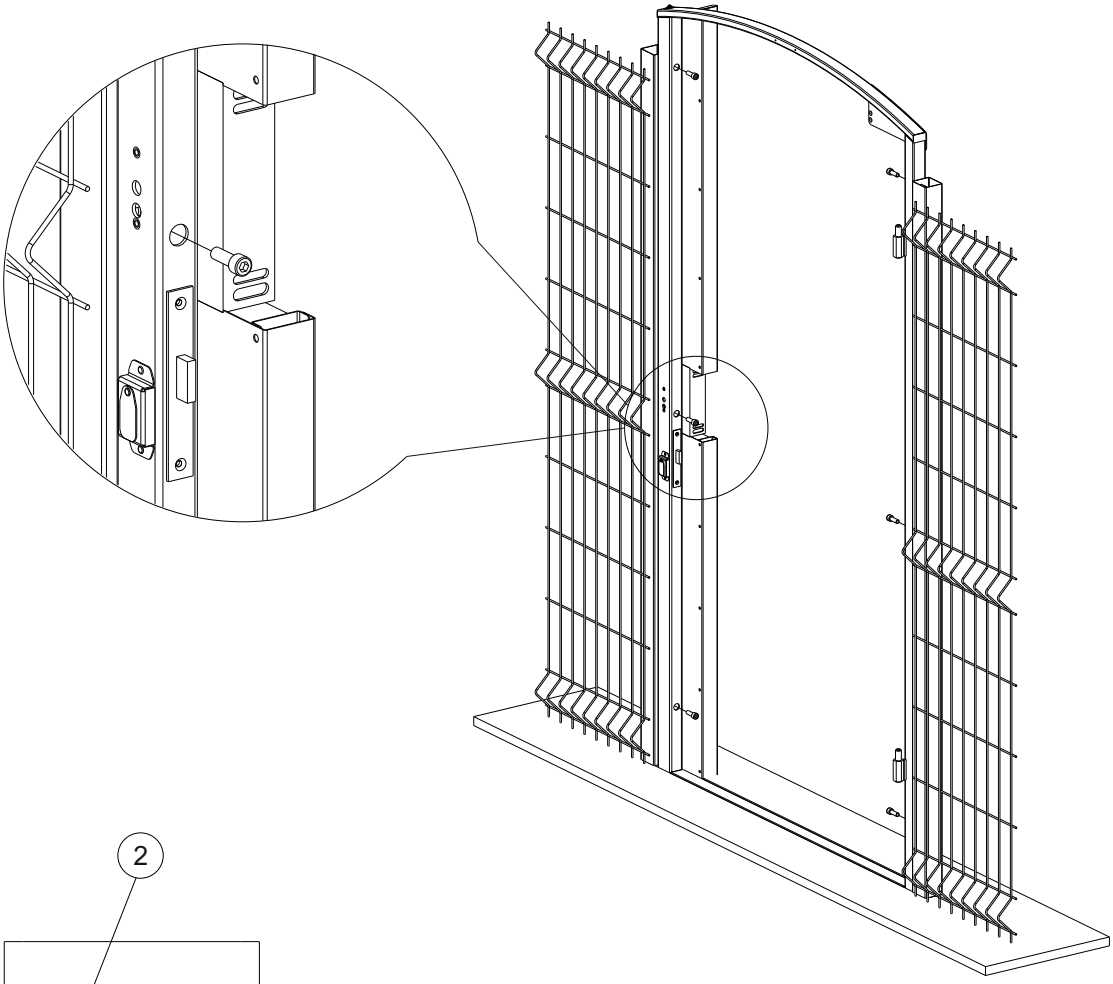

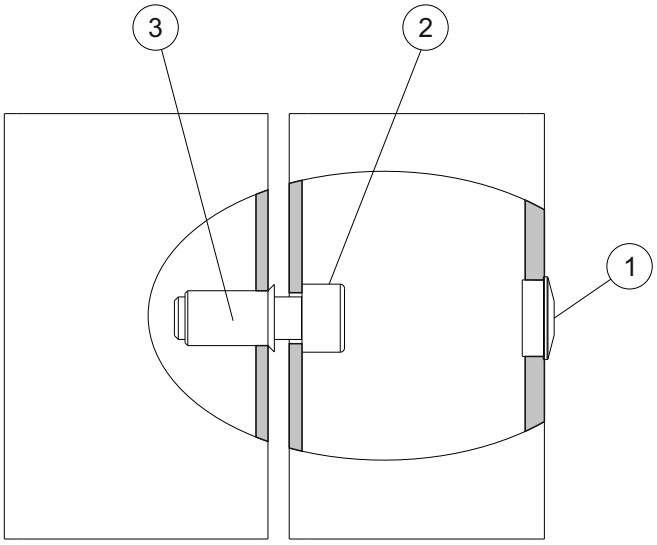

1 - Заглушка
2 - Винт М10х30 ГОСТ 11738-84
3 - Заклёпка резьбовая М10

2. Установка доводчика.
Закрепить на раме корпус доводчика (1) и козырёк (2) четырьмя винтами с гайками и шайбами-гроверами как показано на рисунке.

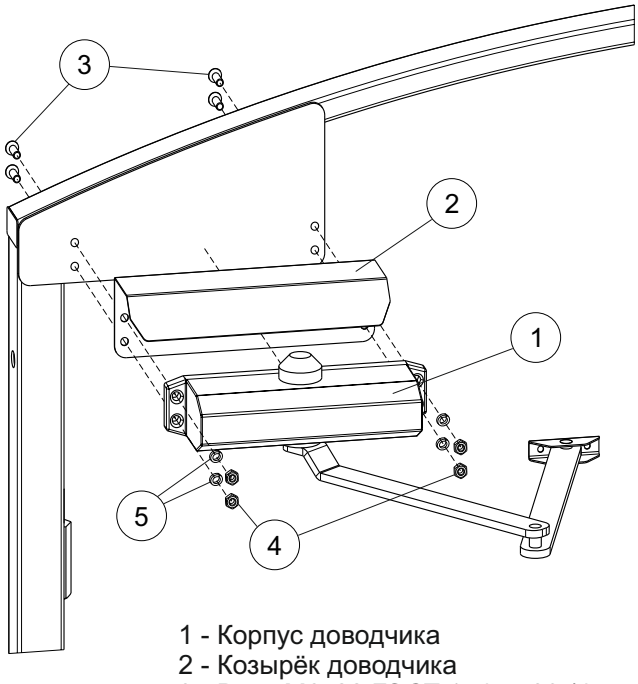

1 - Корпус доводчика
2 - Козырёк доводчика
3 - Винт М6х22 ГОСТ 17475-80 (4 шт.)
4 - Гайка М6 (4 шт.)
5 - Шайба-гровер М6 (4 шт.)

3. Установка модуля светодиодного VIZIT-LM3-1.
Закрепить модуль светодиодный (1) на раме заклёпками вытяжными (2).
Для удобства монтажа проводов в верхней части рамы предусмотрено технологическое отверстие с заглушкой.

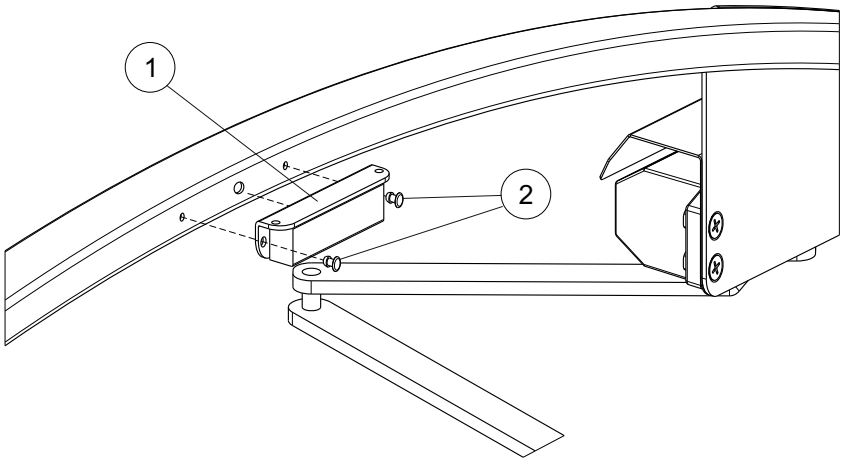

1 - Модуль светодиодный VIZIT-LM3-1
2 - Заклёпка вытяжная DIN7337-A 3,2х8 (2 шт.)

4. Установка кнопки «EXIT 1000».

Снять установленный на предприятии - изготовителе кожух замка (1).
Закрепить кнопку «EXIT 1000» (3) и козырек комплекта монтажного MK-RD (2) винтами (4) с гайками (7), шайбами (5), шайбами-гроверами (6) как показано на рисунке.
Установить заглушки (10) из комплекта «EXIT 1000».
Электромагнитный замок отрегулировать согласно инструкции на замок.
Установить и закрепить кожух замка с помощью трёх винтов (8) и двух вытяжных заклёпок (9).

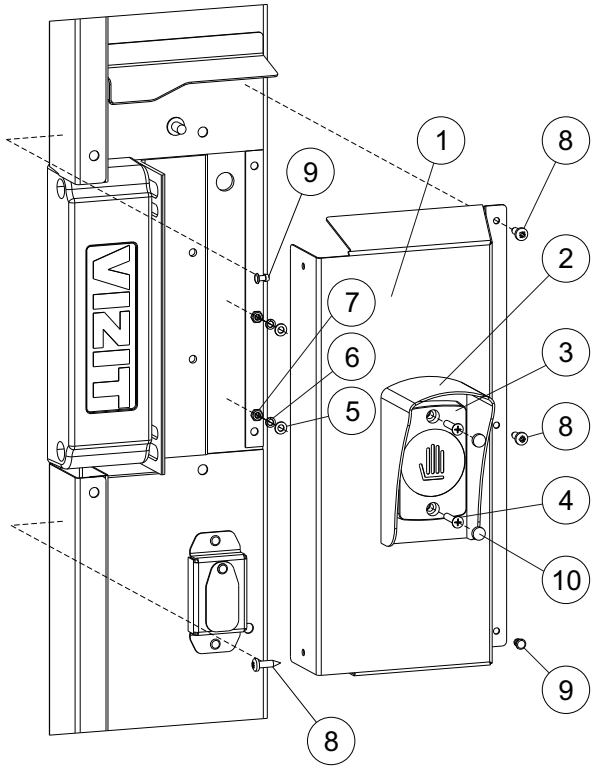

1 - Кожух замка
2 - Комплект монтажный MK-RD
3 - Кнопка «EXIT 1000»
4 - Винт M4x20 ГОСТ 17475-80 (2 шт.)
5 - Шайба M4 (2 шт.)
6 - Шайба-гровер M4 (2 шт.)
7 - Гайка M4 (2 шт.)
8 - Винт ST4,2x16 ГОСТ Р ИСО 7049-93 (3 шт.)
9 - Заклепка вытяжная DIN 7337-A 3,2x8 (2 шт.)
10 - Заглушка (2 шт.) из комплекта «EXIT 1000»

5. Установка RFID считывателя.

Примечание: RFID считыватель и комплект монтажный MK-RD к нему поставляются по отдельному заказу.
Установить на раме калитки RFID считыватель RD-5F (13.56MHz) или RD-4R (125kHz) (1), комплект монтажный MK-RD (2) и закрепить винтами (3).
Установить заглушки (4) из комплекта считывателя.

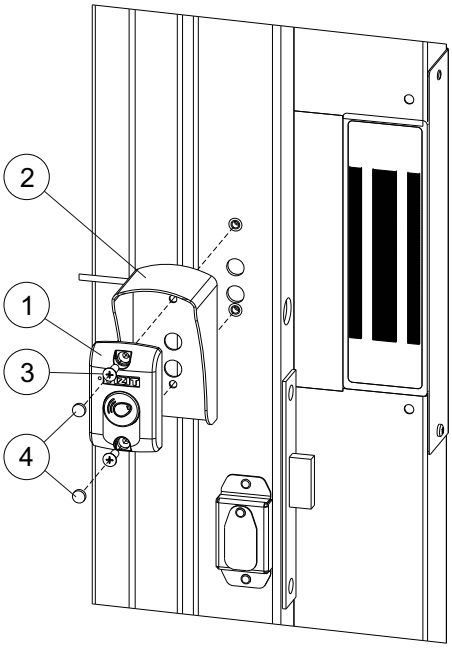

1 - RFID считыватель RD-5F(RD-4R)*
2 - Комплект монтажный MK-RD*
3 - Винт M4x20 ГОСТ 17475-80 (2 шт.)
4 - Заглушка (2 шт.) из комплекта считывателя

* - поставляются по отдельному заказу

Скачано с sec.ru

6. Установка подвижной части КСН-12 на раму.

Установить подвижную часть КСН-12 (1) на раму, предварительно установив шарики (4) на петли.
Закрепить пластину противосъёма (2) на раме выше верхней петли двумя вытяжными заклёпками (3).
Закрепить рычаг доводчика на подвижной части КСН-12 при помощи двух винтов (11) и двух шайб-гроверов (12).
Произвести регулировку доводчика в соответствии с инструкцией на доводчик.
Снять кожух якоря (5).
Установить ручку (6) совместно с пластиной (7), закрепить её при помощи двух винтов (9) и шайб (8), как показано на рисунке. На резьбовую часть винтов следует нанести анаэробный герметик или краску.
Кожух якоря (5) крепить двумя винтами (10) и двумя вытяжными заклёпками (3).

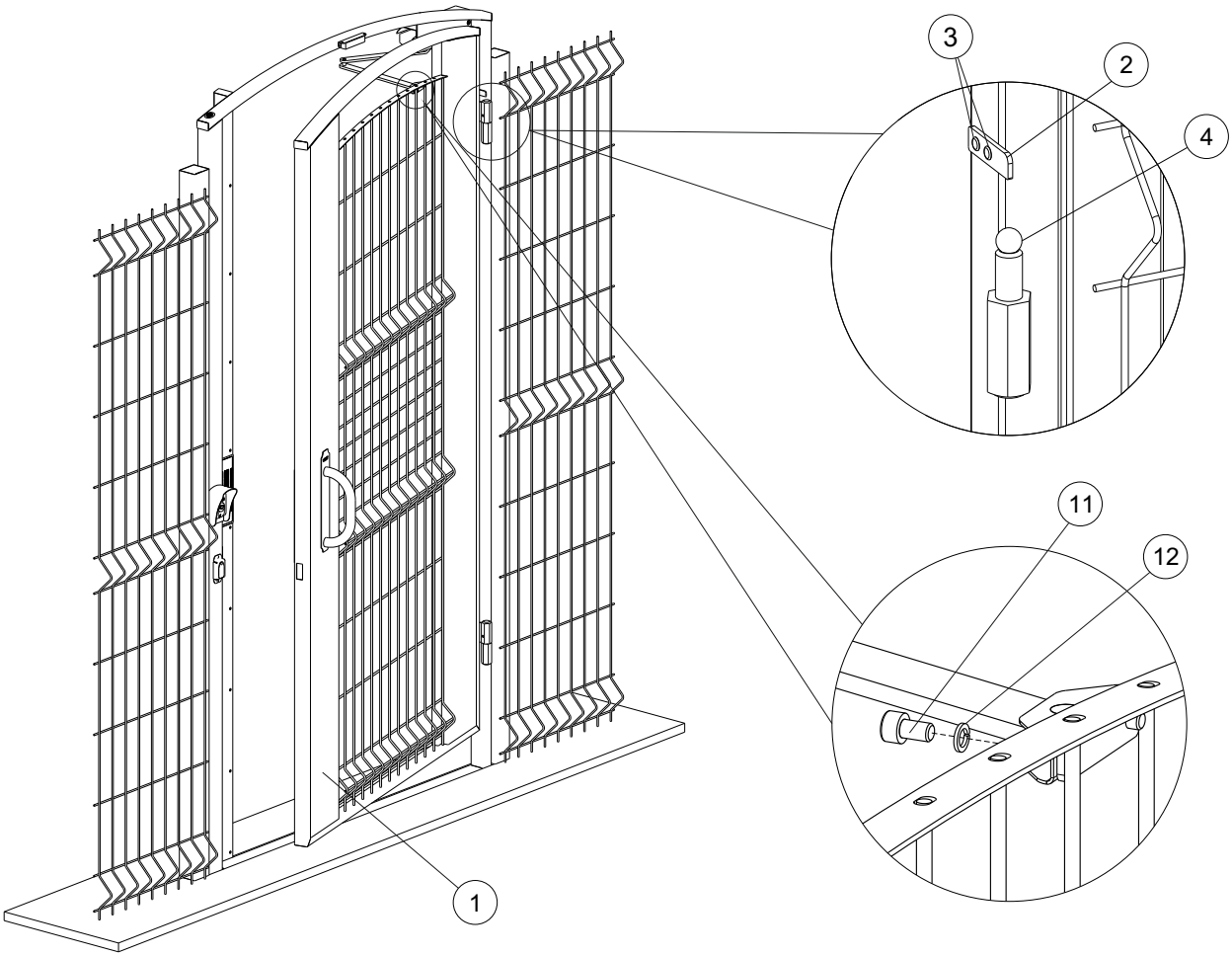

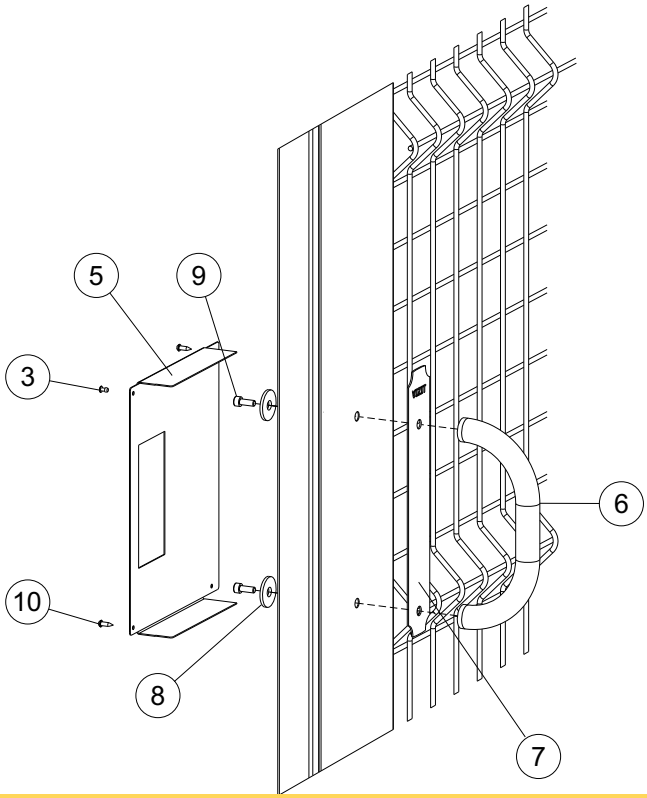

1 - Дверное полотно КСН-12
2 - Блок-пластина петли
3 - Заклёпка вытяжная DIN 7337 A 3,2x8 (4 шт.)
4 - Шарик
5 - Кожух якоря
6 - Ручка
7 - Пластина с логотипом
8 - Шайба М6 d32 мм (2 шт.)
9 - Винт М6х16 ГОСТ 11738-84 (2 шт.)
10 - Винт ST4,2x16 ГОСТ Р ИСО 7049-93 (2 шт.)
11 - Винт М6х10 ГОСТ 11738-84 (2 шт.)
12 - Шайба-гровер М6 (2 шт.)

ПРИЛОЖЕНИЕ 1

Перечень рекомендуемых инструментов и материалов для монтажа калитки VIZIT-КСН-12-Пр(Лв) (в комплект поставки не входят).

1. Удлинитель электрический (L = 10...15 м).
2. Шуруповёрт с набором бит и головок.
3. Отвес.
4. Уровень строительный.
5. Молоток слесарный.
6. Клещи заклёпочные ручные.
7. Инструмент для установки заклёпок с внутренней резьбой.
8. Ключ гаечный: №10.
9. Набор шестигранных ключей.
10. Сверла по металлу 3,3 мм, 13 мм.
11. Эмаль ЭП-51 для законтривания винтов.
12. Монтажная фомка.

Перечень крепежа, применяемого для монтажа калитки VIZIT-КСН-12-Пр(Лв) (входит в комплект поставки).

Пооперационно:

1. Установка рамы:
- заклёпка резьбовая М10 - 6 шт;
- винт М10х30 ГОСТ 11738-84 - 6 шт.

2. Установка доводчика:
- винт М6х22 ГОСТ 17475-80 - 4 шт;
- шайба-гровер М6 - 4 шт;
- гайка М6 - 4 шт.

3. Установка модуля светодиодного LM3-1:
- заклёпка вытяжная DIN 7337-А 3,2х8 - 2 шт.

4. Установка кнопки «EXIT-1000»:
- винт М4х20 ГОСТ 17475-80 - 2 шт;
- гайка М4 - 2 шт;
- шайба-гровер М4 - 2 шт;
- шайба М4 - 2 шт;
- винт ST4,2х16 ГОСТ Р ИСО 7049-93 - 3 шт;
- заклёпка вытяжная DIN 7337-А 3,2х8 - 2 шт.

5. Установка RFID считывателя:
- винт М4х20 ГОСТ 17475-80 - 2 шт.

6. Установка подвижной части КСН-12 на раму:
- заклёпка вытяжная DIN 7337-А 3,2х8 - 4 шт;
- винт М6х10 ГОСТ 11738-84 - 2 шт;
- шайба-гровер М6 - 2 шт;
- винт М6х16 ГОСТ 11738-84 - 2 шт;
- шайба М6 d32 мм - 2 шт;
- винт ST4,2х16 ГОСТ Р ИСО 7049-93 - 2 шт.

Общее количество:

- заклёпка резьбовая М10 - 6 шт;
- заклёпка вытяжная DIN 7337-А 3,2х8 - 8 шт;
- винт М10х30 ГОСТ 11738-84 - 6 шт;
- винт М6х10 ГОСТ 11738-84 - 2 шт;
- винт М6х16 ГОСТ 11738-84 - 2 шт;
- винт М6х22 ГОСТ 17475-80 - 4 шт;
- винт ST4,2х16 ГОСТ Р ИСО 7049-93 - 5 шт;
- винт М4х20 ГОСТ 17475-80 - 4 шт;
- шайба М6 d32 мм - 2 шт;
- шайба М4 - 2 шт;
- шайба-гровер М6 - 6 шт;
- шайба-гровер М4 - 2 шт;
- гайка М6 - 6 шт.

SEC.RU | Короткий путь к информации
Скачано с sec.ru