ELTIS

KMF-4.1, KMF-6.1

КОММУТАТОР ЭТАЖНЫЙ

РУКОВОДСТВО ПО ЭКСПЛУАТАЦИИ

SEC.RU | Короткий путь к информации
Скачано с sec.ru

Настоящее руководство по эксплуатации (РЭ) предназначено для ознакомления с возможностями, техническими характеристиками, правилами установки и эксплуатации блоков коммутатора этажного **KMF-4.1** и **KMF-6.1**.

К работе с изделиями допускается персонал, имеющий допуск не ниже третьей квалификационной группы электрической безопасности, подготовленный в объеме производства работ, предусмотренных эксплуатационной документацией в части монтажных работ и подключения блока питания к сети переменного тока 220 В.

В данном РЭ используются следующие сокращения:

- БВ – блок вызова;
- КМ – коммутатор этажный;
- ПА – пульт абонентский;
- РЭ – руководство по эксплуатации.

SEC.RU | Короткий путь к информации Скачано с sec.ru

СОДЕРЖАНИЕ

ОПИСАНИЕ КОММУТАТОРА ЭТАЖНОГО 4
Технические характеристики 4
Комплект поставки 4
Конструктивное исполнение 4
Маркировка 6
Правила хранения 6
ПОРЯДОК УСТАНОВКИ 7
ПРОГРАММИРОВАНИЕ КОММУТАТОРА 9

SEC.RU | Короткий путь к информации
Скачано с sec.ru

ОПИСАНИЕ КОММУТАТОРА ЭТАЖНОГО

Коммутаторы этажные **KMF-4.1** и **KMF-6.1** (далее – КМ) предназначены для установления аудиосвязи блока вызова серии DP30x, DP400, DP420 или DP5000 (далее – БВ) с абонентскими пультами А5 или аналогичными (далее – ПА), а так же с видеомониторами серии VM500, в соответствии с заданным номером квартиры.

Технические характеристики

Количество абонентских пультов, подключаемых – к KMF-4.1 – к KMF-6.1	 **до 4-х** **до 6-ти**
Количество КМ, подключенных к одному блоку вызова, макс.	**25***
Габаритные размеры, не более , мм	**136 x 80 x 30**
Масса, не более, кг	**0,13**

** При использовании усилителя UD-SA-1, к блоку вызова может быть подключено до 100 этажных коммутаторов.*

КМ соответствует климатическому исполнению **УХЛ3.1** согласно **ГОСТ15150-69**:
– температура окружающей среды (-10...+40)^{O}C;
– относительная влажность - до 90% ;
– атмосферное давление - (650...800) мм. рт. ст.

Комплект поставки

В комплект поставки **КМ** входят:

- Коммутатор этажный KMF-4.1 (KMF-6.1) 1шт.
- Паспорт 1 шт.
- Заглушки 2 шт.

Руководство по эксплуатации (далее – РЭ) поставляется на партию устройств или заказчик самостоятельно может загрузить его с сайта компании: www.eltis.com.

Конструктивное исполнение

КМ выполнен в корпусе из пластмассы 4-го класса опасности (малоопасный) по ГОСТ 12.1.007. Степень защиты изделия при вертикальном закреплении и подводе кабелей снизу или сбоку – IP21, при подводе кабелей сверху – IP20 по ГОСТ 14254.

SEC.RU | Короткий путь к информации Скачано с sec.ru

ОПИСАНИЕ КОММУТАТОРА ЭТАЖНОГО

Внешний вид изделия показан на ***рис.1***. Корпус состоит из двух разъемных частей, основания и крышки. Крышка крепится к основанию двумя винтами, расположенными в углах по диагонали корпуса. В основании корпуса имеется секционно удаляемая стенка и окно для подвода кабелей внешних связей. Внутри корпуса установлена плата (***рис.2***) с элементами и прижимная планка крепления кабелей двумя винтами. Устройство крепится к стене 2…4 винтами при снятой крышке через крепежные отверстия по углам основания.

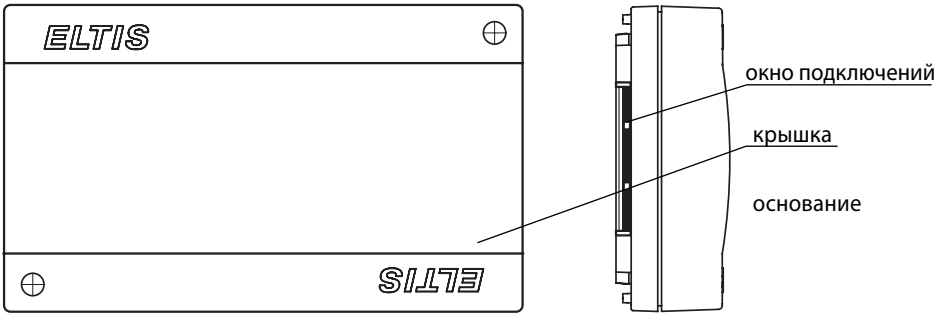

Рис.1 *Внешний вид КМ*

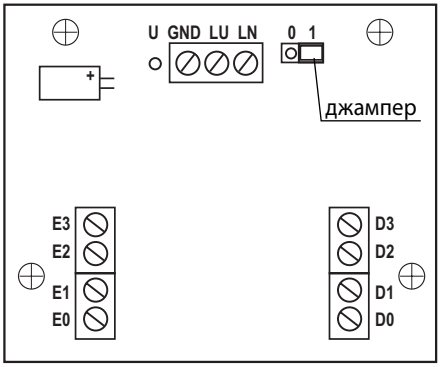

Рис.2а *Вид* ***платы*** *KMF-4.1*

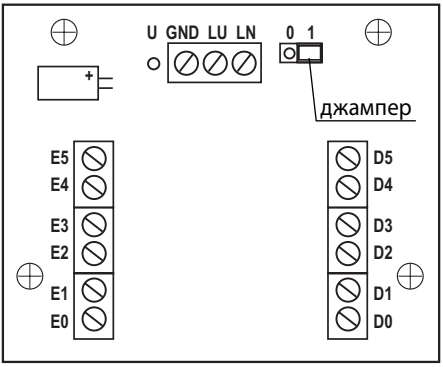

Рис.2б *Вид* ***платы*** *KMF-6.1*

SEC.RU | Короткий путь к информации
Скачано с sec.ru

ОПИСАНИЕ КОММУТАТОРА ЭТАЖНОГО

Маркировка

Маркировка изделия выполнена на этикетке, закрепленной на тыльной стороне корпуса изделия, и содержит:

– товарный знак;
– наименование изделия;
– дату изготовления.

На плате изделия выполнена маркировка соединителей для подключения внешних соединительных линий, а также маркировка других элементов в соответствии с электрической схемой принципиальной блока.

Правила хранения

- Условия хранения должны соответствовать условиям 1 ГОСТ 15150-69.
- Изделия должны храниться в упаковке.
- В помещении должны отсутствовать пары агрессивных веществ и токопроводящей пыли.

SEC.RU | Короткий путь к информации Скачано с sec.ru

Внимание! Все монтажные и профилактические работы производить при отключенном питании изделия.

Установка и монтаж этажного коммутатора

Перед установкой и монтажом необходимо внимательно изучить порядок установки и монтажные схемы соединения изделия. Невыполнение приведенных ниже требований может привести к нестабильной работе изделия и к его выходу из строя:

- Монтаж должен производиться в обесточенном состоянии. При подключении соединительных проводов необходимо обеспечить качественную скрутку оголенных концов проводов и хороший контакт в клеммных колодках.
- При монтаже необходимо строго соблюдать правильность подключения всех кабелей. Перед первым включением необходимо убедиться в отсутствии коротких замыканий в кабелях связи.

КМ могут быть установлены на стену, потолок или в распределительный щит на этажной клетке (в отсек рядом с телефонным и телевизионным оборудованием).

С блоком вызова КМ соединяются по трехпроводной линии.

С абонентскими пультами КМ соединяется по двум четырехпроводным шинам согласно монтажным схемам, приведенным на ***рис.3-4***.
КМ имеет **4 (или 6) пар клемм** для подключения ПА. Первый ПА подключается к выходам D0-E0, второй к выходам D1-E1, третий к выходам D2-E2, четвертый к выходам D3-E3 и т. д.
При подключении ПА следует **соблюдать полярность**: к клемме **D** подключается **“+”** абонентского пульта, к клемме **E** подключается **“–”**.

Демонтаж устройства осуществляется при отключенной от сети вилке блока (блоков) питания.

SEC.RU | Короткий путь к информации Скачано с sec.ru

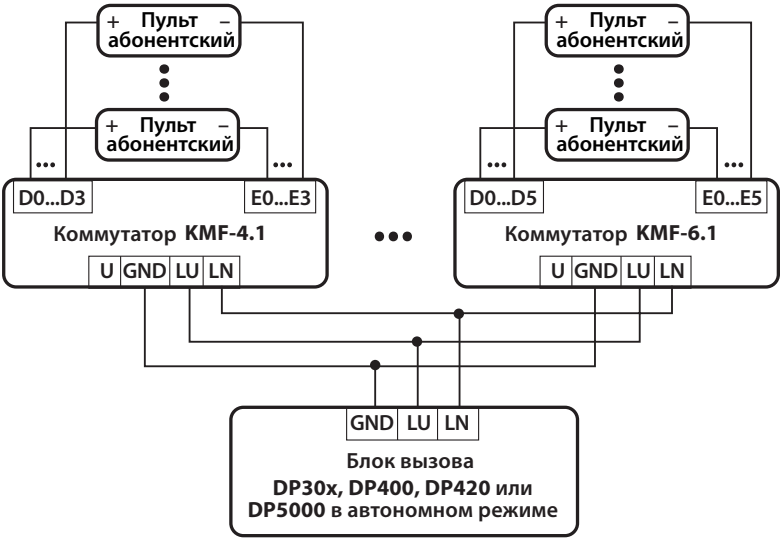

Рис.3 *Схема подключения КМ*

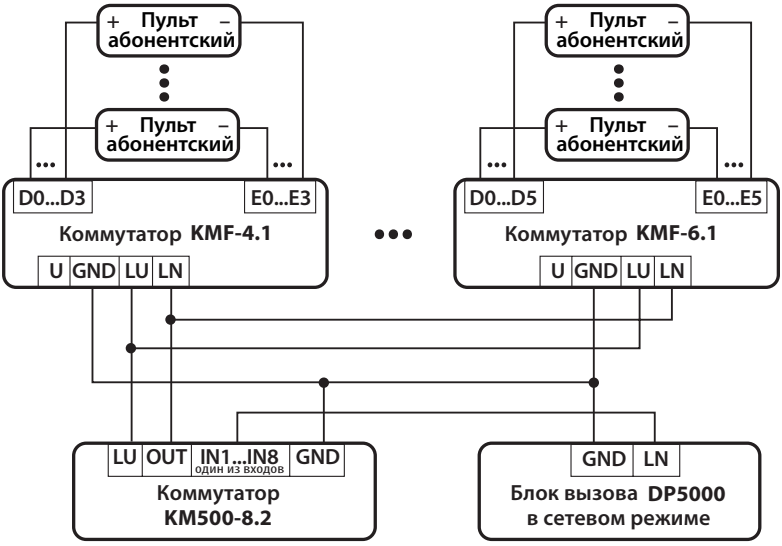

Рис.4 *Схема подключения КМ в составе сетевого комплекса ELTIS5000*

SEC.RU Короткий путь к информации Скачано с sec.ru

ПРОГРАММИРОВАНИЕ КОММУТАТОРА

Программирование КМ **рекомендуется производить** предварительно, **перед его монтажом на объекте** в составе домофонного комплекса. **Схема подключения КМ для его программирования** представлена на ***рис.5***

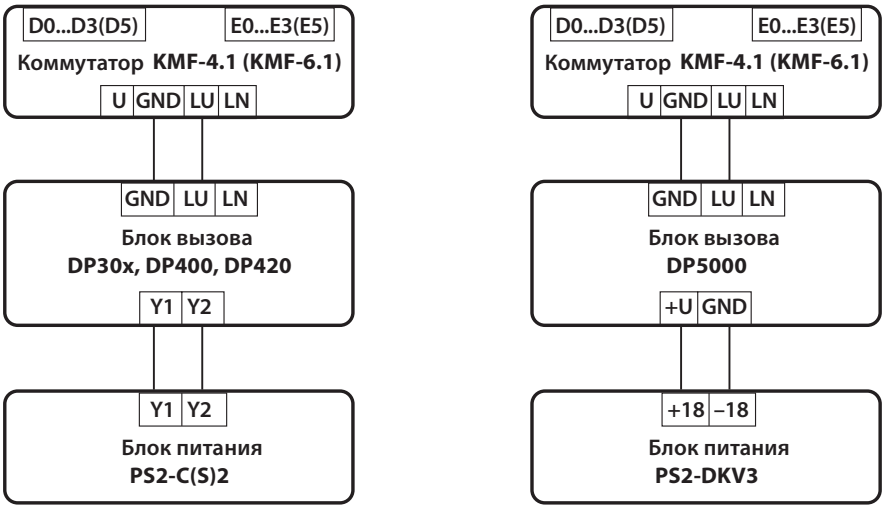

Рис.5 *Схема подключения КМ при программировании*

Программирование производится с БВ, на который предварительно загружена конфигурация подъезда (установлен номер первой квартиры). Для программирования КМ необходимо **соединить клеммы LU и GND БВ и КМ** и подать питание на БВ. Цель программирования – установить в КМ номера квартир, при наборе которых на клавиатуре БВ будут вызываться ПА данного КМ.

Для перевода КМ в режим программирования необходимо на плате КМ установить **джампер в** положение **«0»** ***(см. рис.2)***.

Далее последовательно **набирать коды вызова квартиры**, подключенной к 0 выходу КМ, 1 выходу, ... 3 (5 для KMF-6.1) выходу. **После каждого набора** кода вызова квартиры необходимо **нажать кнопку «В»**. БВ после набора каждого из кодов вызова и нажатии кнопки **«В»** должен выдать ошибку связи с квартирой **ERRO4** (**ERR00** для блоков вызова серии DP5000).

Если к КМ будет подключено менее 4 (6 для KMF-6.1) квартир, то завершаем программирование на последней подключаемой квартире. **Для выхода из режима**

SEC.RU | Короткий путь к информации
Скачано с sec.ru

программирования необходимо переставить **джампер переключения** в режим программирования в положение **«1»** ***(рис.2)*** и вызвать любую разрешенную квартиру с БВ. На БВ появится сообщение об ошибке.
Процесс программирования завершен.

Программирование КМ **можно делать и непосредственно на объекте**, после завершения монтажа всей системы. В этом случае последовательность действий будет та же, но для доступа к разъему программирования необходимо снимать крышку КМ. Программирование кодов вызова можно делать как с подключенными трубками к выходам КМ, так и без них.

В случае ошибки или необходимости изменить коды вызова квартир **требуется выйти из режима программирования,** затем снова войти в него и ввести заново коды вызова всех квартир КМ.

SEC.RU | Короткий путь к информации Скачано с sec.ru

SEC.RU | Короткий путь к информации
Скачано с sec.ru

Группа компаний «ЭЛТИС»

2016 г.

www.eltis.com www.элтис.рф

SEC.RU | Короткий путь к информации

Скачано с sec.ru