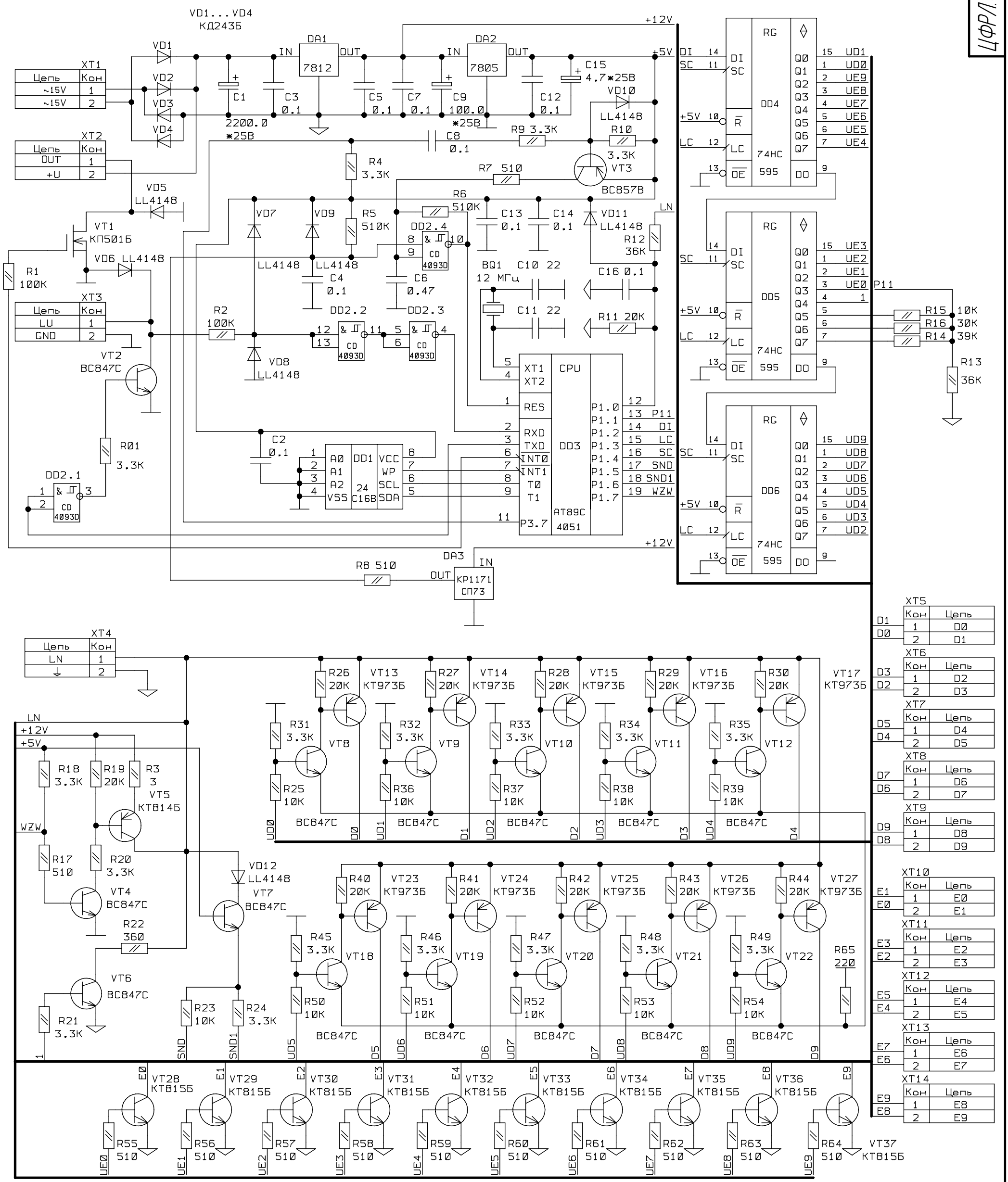

ИМС		GND	+5V
74HC595D	DD4-DD6	8	16
24C16B	DD1	4	8
AT89C4051	DD3	10	20
CD4093D	DD2	7	14

Изм	Лист	№ докум.	Подп.	Дата
Разраб.		Кузнецова		
Пров.		Рогов		
Т.контр.				
Н.контр.				
Утв.		Федерольф		

ЦФР/1.468343.007 Э3

Контроллер коммутатора КМГ-100М

Схема электрическая принципиальная

Лит.	Масса	Масштаб
		1:1

Лист | Листов 1

Перв. примен. ЦФР/1.468343.007

Справ. №

Подп. и дата

Инв. № дубл.

Взам. инв. №

Подп. и дата

Инв. № подл.

Копировал

Формат А2

реклама
КОДОС
Максимально надёжное российское оборудование СКУД · СОТ · ОС · ИСБ
www.kodos.ru
Дата печатная 216.02