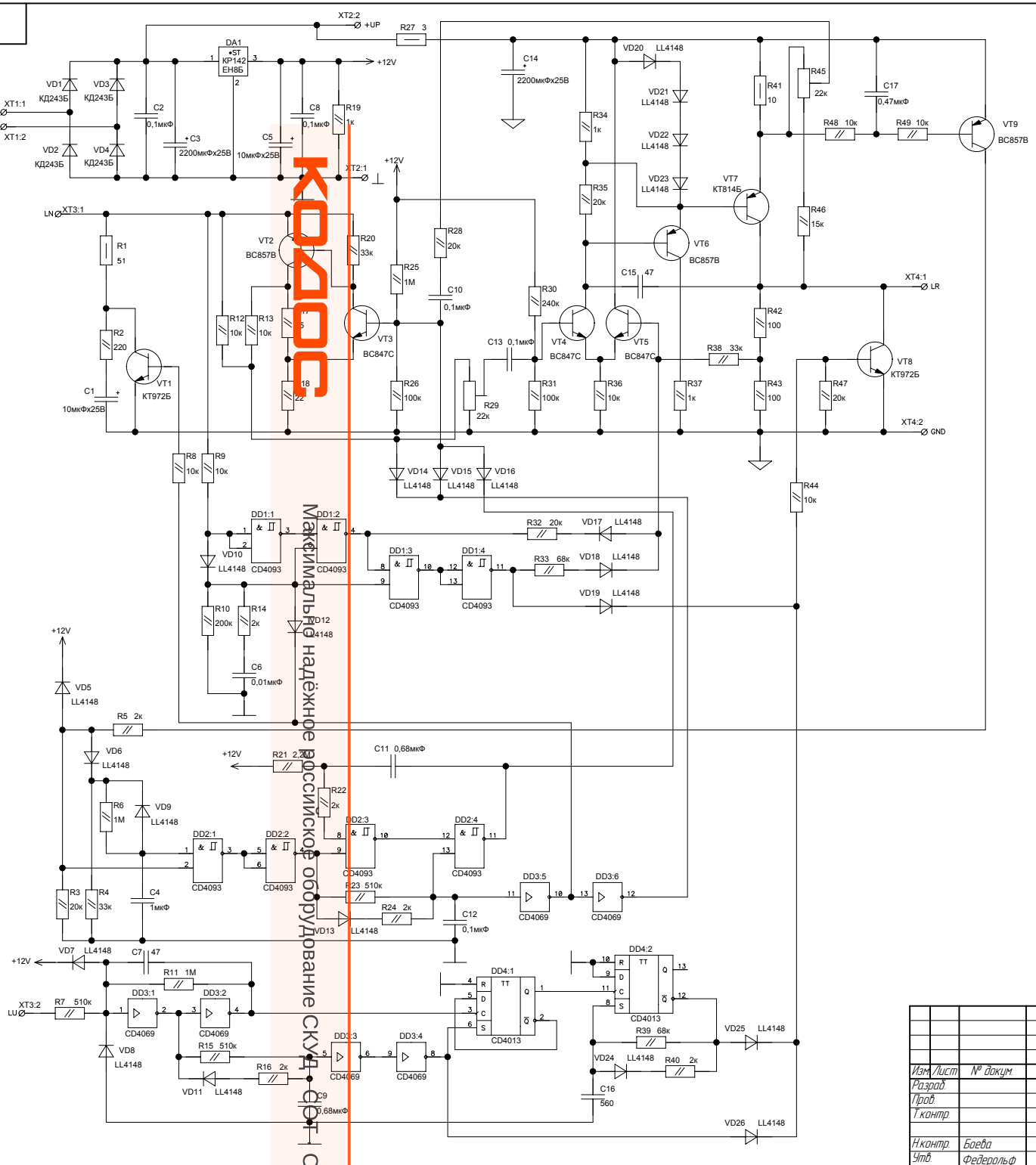

ИМС		GND	+12V
CD4093B	DD1,DD2	7	14
CD4069B	DD3	7	14
CD4013B	DD4	7	14

КОПОС
Максимально надёжное российское оборудование СКУД, СОТ, ОС

Изм	Лист	№ докум.	Подп.	Дата	Контроллер коммутатора ЦИФРАЛ КМГ-2	Лит.	Масса	Масштаб
Разраб.					Схема электрическая принципиальная			
Пров.						Лист	Листов 1	
Т.контр.					111-2			
Н.контр.		Боева						
Утв.		Федерольф						

Перв. примен. ЦФРЛ.468343.013
Справ. №
Подп. и дата
Инв. № дубл.
Взам. инв. №
Подп. и дата
Инв. № подл.

Копировал
Формат А2