АВТОМАТИКА ДЛЯ
СЕКЦИОННЫХ ВООРОТ
(серия VER)

CAME

ПАСПОРТ АВТОМАТИЧЕСКОЙ СИСТЕМЫ

SEC.RU | Короткий путь к информации
Скачано с sec.ru

CAME - поставщик комплексных высокотехнологических решений для автоматизации частных жилых владений, городских и промышленных территорий, на основе которых создаются “умные” интеллектуальные пространства для благополучия людей. Вот уже в течение многих лет мы являемся международной компанией и одним из ведущих производителей систем и устройств управления доступом.

Высокое качество наших изделий, отличный уровень обслуживания, профессионализм сотрудников и их преданность бизнесу позволили нам стать игроком мирового масштаба.

Единая система управления качеством и контроля состояния окружающей среды направлена на достижение ключевых целей компании – выполнение обязательств перед клиентами, защита окружающей среды, а также проявление уважения к сотрудникам компании и к стране, в которой работает наша компания.

!

ВНИМАНИЕ!

При обращении в Сервисный центр ПАСПОРТ АВТОМАТИЧЕСКОЙ СИСТЕМЫ, полностью заполненный (с печатью и контактами монтажной организации), является ГАРАНТИЙНЫМ ТАЛОНОМ.

Невыполнение обязательств по техническому обслуживанию, предписанных настоящим документом и монтажной организацией, ведет к аннулированию гарантии на изделие.

Плановое периодическое обслуживание, график которого составляет монтажная организация, должно производиться не реже одного раза каждые 6 месяцев.

Конечным пользователем должна производиться проверка системы каждые 3 месяца.

Паспорт автоматической системы подготовлен для того, чтобы предоставить конечному пользователю всю необходимую информацию об установленной на объекте автоматике. Он включает в себя комплектацию системы, технические характеристики, инструкции по безопасности и обслуживанию, которые обеспечивают правильную и эффективную работу системы в течение всего срока эксплуатации.

Настоящий документ является неотъемлемой частью изделия. Его необходимо бережно хранить и заполнять каждый раз при проведении планового или внепланового обслуживания.

SEC.RU | Короткий путь к информации
Скачано с sec.ru

БЕЗОПАСНОСТЬ

ВНИМАНИЕ! Ворота могут начать движение в любое время без предупреждающего сигнала! При обнаружении любой ситуации с нестандартной работой автоматической системы или появлении посторонних шумов отключите электропитание и вызовите специалистов для устранения причин неадекватной работы системы.

ВАЖНЫЕ ИНСТРУКЦИИ ПО БЕЗОПАСНОСТИ

Данное изделие должно использоваться только по назначению. Любое другое использование запрещается, считается ненадлежащим и представляющим опасность. Производитель не несет ответственности за какие-либо повреждения, вызванные ненадлежащим, неправильным или небрежным использованием.

Не работайте в непосредственной близости от поворотного механизма или других движущихся механических частей и деталей. Находитесь вне зоны движения полотна ворот. Не препятствуйте движению привода, так как это может привести к возникновению опасных ситуаций, повреждений и травм.

Всегда обращайте особое внимание на опасные зоны, обозначенные на рисунке соответствующими пиктограммами.

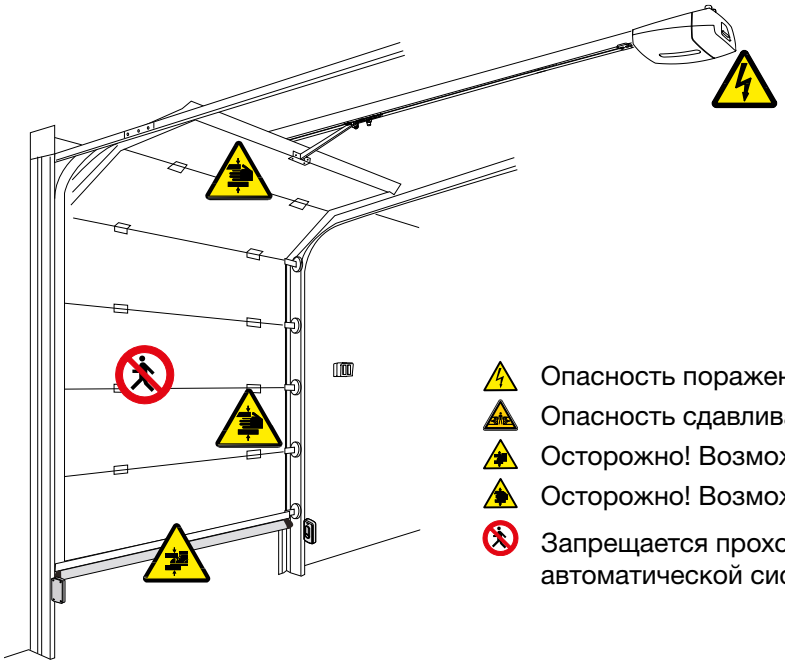

- Опасность поражения электрическим током.
- Опасность сдавливания.
- Осторожно! Возможно травмирование ног.
- Осторожно! Возможно травмирование рук.
- Запрещается проход во время работы автоматической системы.

Если проезд предназначен только для транспортных средств, то для пешеходов должен быть организован отдельный вход. Если для проезда подается команда, то оператор (пользователь) всегда должен убедиться в том, что во время движения полотна ворот (открывания/закрывания) вблизи движущихся частей и деталей не находятся люди. Убедитесь в том, что движению ворот не препятствуют какие-либо неподвижные объекты, и следите за тем, чтобы территория вокруг ворот была свободной от помех.

Не разрешайте детям играть или находиться вблизи привода и ворот. Во избежание случайного включения автоматики храните пульты дистанционного управления в недоступных для детей местах.

НАДЁЖНОСТЬ ФУНКЦИОНИРОВАНИЯ

Настройка и регулировка автоматической системы должна проводиться установщиком. Запрещается самовольно осуществлять настройку, регулировку, ремонт или производить изменения в системе. Регулярно проверяйте оборудование с целью выявления любых неисправностей и признаков износа кабелей, движущихся и неподвижных частей и деталей всей системы. При обнаружении любых неисправностей немедленно прекратите использование автоматической системы и вызовите специалиста для проведения ремонта.

Скачано с sec.ru

CAME

ПРИМЕР ТИПОВОЙ УСТАНОВКИ

1. Привод
2. Направляющий профиль
3. Ручка разблокировки
4. Передающий рычаг
5. Ключ-выключатель
6. Фотоэлементы безопасности
7. Устройство управления
8. Чувствительный профиль
9. Сигнальная лампа и антенна

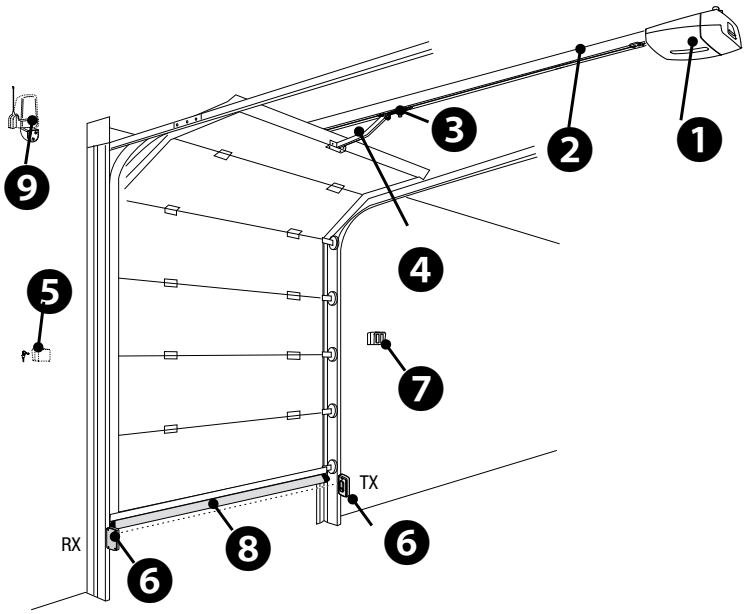

ТЕХНИЧЕСКИЕ ХАРАКТЕРИСТИКИ

МОДЕЛИ	VER06DES	VER08DES
Класс защиты (IP)	20	20
Напряжение электропитания (В, 50/60 Гц)	~230	~230
Напряжение электропитания двигателя (В)	=24	=24
Потребление в режиме ожидания (Вт)	4,5	6,5
Макс. мощность (Вт)	90	150
Скорость движения (м/мин)	6,6	8
Циклов/час	10	10
Диапазон рабочих температур (°C)	-20 ÷ +55	-20 ÷ +55
Макс. тяговое усилие (Н)	600	800

МОДЕЛИ	VER10DMS	VER13DMS
Класс защиты (IP)	20	20
Напряжение электропитания (В, 50/60 Гц)	~230	~230
Напряжение электропитания двигателя (В)	=24	=24
Потребление в режиме ожидания (Вт)	5	7
Макс. мощность (Вт)	180	280
Скорость движения (м/мин)	7	7
Циклов/час	30	30
Диапазон рабочих температур (°C)	-20 ÷ +55	-20 ÷ +55
Макс. тяговое усилие (Н)	1000	1300

В таблицах выше представлены технические характеристики основного исполнительного устройства автоматической системы. Технические характеристики остальных устройств (например, устройств управления или безопасности) вы можете посмотреть в соответствующих инструкциях или на сайте www.camerussia.com.

SEC.RU | Короткий путь к информации
Скачано с sec.ru

ИНФОРМАЦИЯ ОБ ОБЪЕКТЕ

ПОЛЬЗОВАТЕЛЬ

Организация:

Ответственный:

Адрес:

Контактный телефон:

м.п.

МОНТАЖНАЯ ОРГАНИЗАЦИЯ

Наименование:

Адрес:

Контактный телефон:

ФИО монтажников:

м.п.

Дата ввода автоматической системы в эксплуатацию: “____” _____ 20_____ г.

! Срок гарантии 3 года с даты ввода в эксплуатацию автоматической системы. Для получения гарантийного обслуживания данная и последующая страницы должны быть полностью заполнены.

АВТОМАТИКА

! Отметьте галочками установленную автоматику и аксессуары.
Укажите серийный номер, он находится на шильдике автоматики.

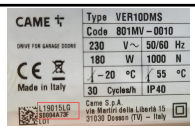

☐ **VER06DES KIT**

☐ **VER08DES KIT**

☐ **VER10DMS**

☐ **VER13DMS**

_____
серийный номер продукта

SEC.RU | Короткий путь к информации

Скачано с sec.ru

КОМПЛЕКТАЦИЯ СИСТЕМЫ

☐ V06002

☐ V0679
☐ V0682
☐ V0683
☐ V0685
☐ V0686
☐ V0687

☐ V122

УСТРОЙСТВА УПРАВЛЕНИЯ

☐ SELD1FDG
SELD2FDG
SELC1FDG
SELC2FDG

☐ SELR1BDG
SELR2BDG
SELM1BDG
SELM2BDG

☐ SELT1BDG
SELT2BDG
SELT1W4G

☐ SELB1SDG1
SELB1SDG2
SELB1SDG3
SELB1NDG1
SELB1NDG2
SELB1NDG3

☐ TOP42FGN
TOP44FGN

☐ TOP44RBN

☐ TTS44FKS
TTS44RKS

☐ TOP-A433N

☐ AF43S

☐ R700

☐ R800

☐ RE432M

☐ RBE4230
RBE4024
RBE230 PLUS
RBE24 PLUS
RCNX BUS

☐ 806SA-0140

☐ 806SA-0011

УСТРОЙСТВА БЕЗОПАСНОСТИ

☐ KLED
KLED24

☐ **KRX1FXSO**

☐ KRX1FXSW

☐ KRX1FXSY

☐ KRX1B1RW

☐ **KLT1FDSW**

☐ DIR10
DIR20
DIR30

☐ DXR20CAP
DXR10BAP
DXR10SAP

☐ DLX30CIP
DLX30SIP

☐ DLX30CEP
DLX30SEP

☐ DIR-LN

☐ DOC-LN

☐ DFWN1500
DFWN1700
DFWN2000
DFWN2500

Скачано с sec.ru

УСТАНОВЛЕННЫЕ ФУНКЦИИ

- [ ] Режим управления «Открыть-Стоп-Закрыть-Стоп».
- [ ] Режим управления «Открыть-Закрыть».
- [ ] Режим управления «Только открыть».
- [ ] Автоматическое закрывание через _____ секунд.
- [ ] Режим управления “Присутствие оператора”.
- [ ] Кнопка «Стоп».
- [ ] Предварительное включение сигнальной лампы.
- [ ] Функция фотоэлементов - Открывание в режиме закрывания.
- [ ] Функция фотоэлементов - Закрывание в режиме открывания.
- [ ] Функция фотоэлементов - Закрывание после проезда.

РАЗБЛОКИРОВКА

! Процедура разблокировки автоматической системы должна применяться только в чрезвычайных ситуациях (например, при отключении электропитания).

Перед проведением любых работ отключите электропитание. Следуйте следующим инструкциям.

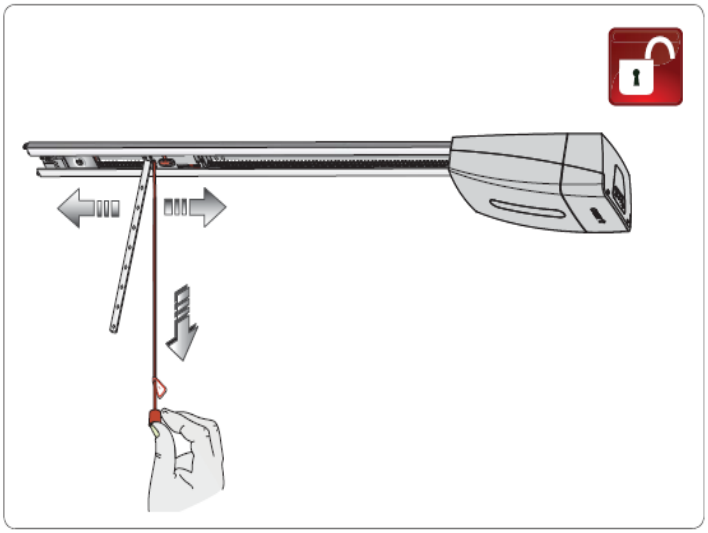

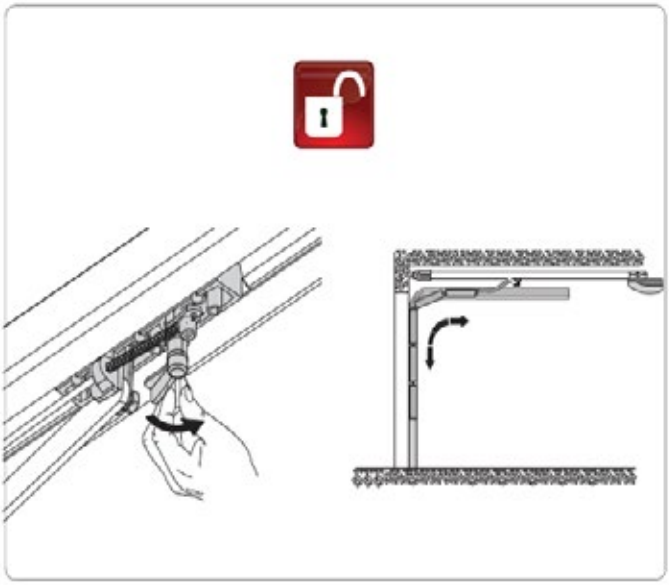

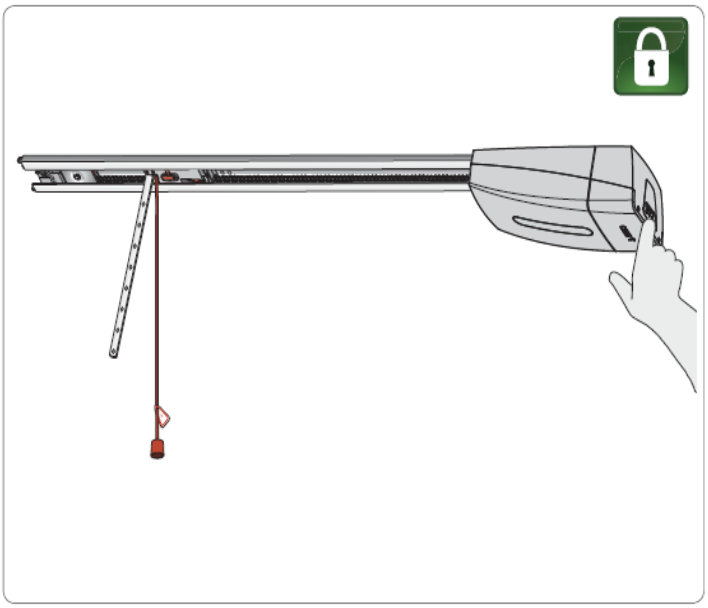

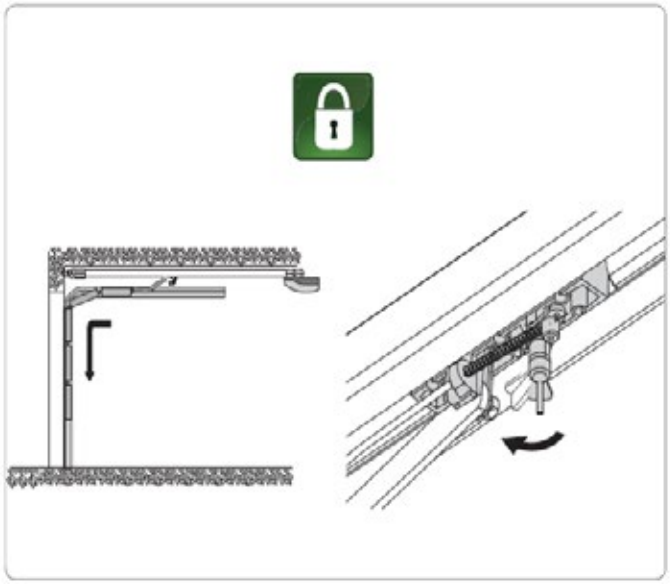

Скачано с sec.ru

С ИСПОЛЬЗОВАНИЕМ ПУЛЬТА ДИСТАНЦИОННОГО УПРАВЛЕНИЯ

Для подачи команды управления (например, «Открыть») необходимо нажать соответствующую кнопку, находясь в радиусе действия приемника. Программирование радиоуправления производится установщиком.

Для подачи команды «Закрыть» повторите операцию или дождитесь автоматического закрывания (если данная функция включена).

Кнопка 1 – функция ..... Кнопка 2 – функция .....
Кнопка 3 – функция ..... Кнопка 4 – функция .....

С ИСПОЛЬЗОВАНИЕМ КЛЮЧА-ВЫКЛЮЧАТЕЛЯ

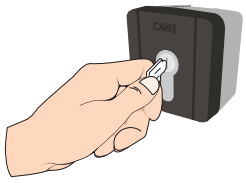

Для подачи команды управления (например, «Открыть») необходимо вставить ключ и повернуть его влево или вправо в соответствии с настройкой.

Для подачи команды «Закрыть» повторите операцию или дождитесь автоматического закрывания (если данная функция включена).

Для того, чтобы вынуть ключ, поверните его в среднее положение.

С ИСПОЛЬЗОВАНИЕМ КНОПОЧНОЙ ПАНЕЛИ

Для подачи команды управления (например, «Открыть») необходимо ввести код и подтвердить его, нажав кнопку «#».

Для подачи команды «Закрыть» повторите операцию или дождитесь автоматического закрывания (если данная функция включена).

Запишите установленный код: _____

С ИСПОЛЬЗОВАНИЕМ СЧИТЫВАТЕЛЯ

Для подачи команды управления (например, «Открыть») необходимо поднести к считывателю проксимити карту или пульт дистанционного управления, оснащенный устройством TAG.

Для подачи команды «Закрыть» повторите операцию или дождитесь автоматического закрывания (если данная функция включена).

С ИСПОЛЬЗОВАНИЕМ КНОПОЧНОЙ ПАНЕЛИ

ПРИМЕР

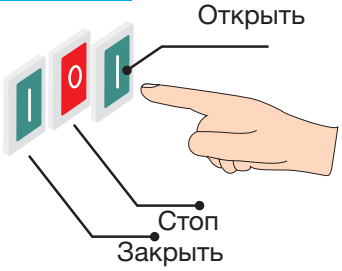

Управление автоматическими системами компании CAME может осуществляться благодаря использованию различных типов кнопочных панелей.

Для выполнения команд управления (Открыть/Закрыть) нажмите соответствующие кнопки.

Установщик должен объяснить, как правильно пользоваться кнопками.

SEC.RU | Короткий путь к информации

Скачано с sec.ru

ОБСЛУЖИВАНИЕ

Перед проведением любых работ отключите электропитание во избежание случайной работы автоматической системы.

Пользователь отвечает за периодическое проведение проверок работоспособности автоматической системы, устройств управления и безопасности и постоянную очистку линз фотоэлементов. Рекомендуеся периодически проверять смазку и надежность крепления привода.
Для проверки эффективности работы устройств безопасности в процессе закрывания ворот установите перед фотоэлементами помеху: если движение ворот изменится на противоположное или они остановятся, то это значит, что фотоэлементы работают нормально. Это единственная процедура технического обслуживания, которая должна проводиться при подключенном электропитании.

Для очистки фотоэлементов используйте смоченную в воде ткань. Не применяйте растворители или другие химикаты, так как это может повредить устройства.

Следите за тем, чтобы растительность не попадала в зону действия фотоэлементов и чтобы ничего не препятствовало движению полотна ворот.

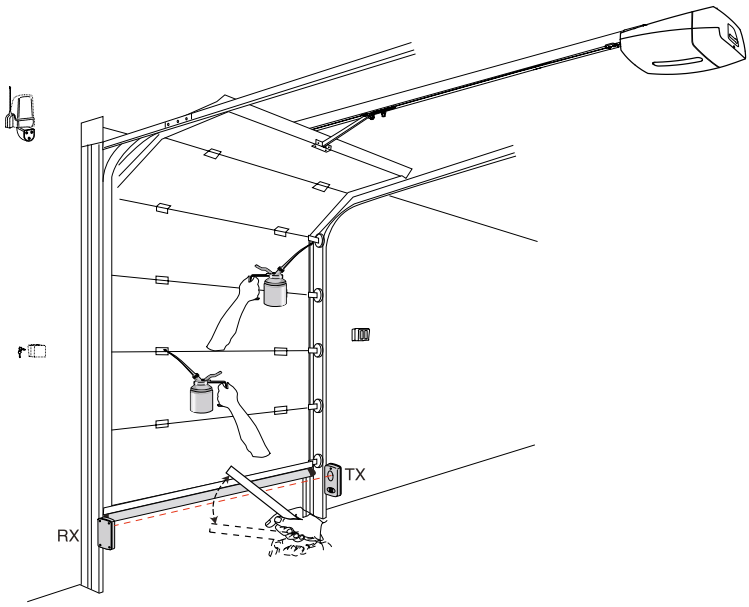

ВОЗМОЖНЫЕ НЕИСПРАВНОСТИ

НЕИСПРАВНОСТЬ	ВЕРОЯТНАЯ ПРИЧИНА	РЕШЕНИЕ
Ворота не открываются и не закрываются	Нет электропитания	Подать электропитание
	Привод разблокирован	Заблокировать
	Разряжены батарейки брелка - передатчика	Заменить батарейки
	Неисправен брелок - передатчик	Звонить установщику
	Неисправна кнопка «СТОП»	Звонить установщику
	Неисправны устройства управления	Звонить установщику
Ворота открываются, но не закрываются	Фотоэлементы определяют наличие препятствия	Удалить препятствие / Проверить работоспособность фотоэлементов

При возникновении неисправностей, не приведенных в таблице, необходимо обратиться к специалистам монтажной или обслуживающей организации.

SEC.RU | Короткий путь к информации
Скачано с sec.ru

CAME

ЖУРНАЛ ПРОВЕДЕНИЯ ПРОВЕРОК (ДЛЯ ПОЛЬЗОВАТЕЛЯ)

Дата	Замечания	Подпись

ЖУРНАЛ ПРОВЕДЕНИЯ ОБСЛУЖИВАНИЯ И РЕМОНТОВ

Организация :		Телефон :	Технический специалист :

Дата		Описание:	Замены:	
Подпись тех. специалиста				
Подпись пользователя				

Организация :		Телефон :	Технический специалист :

Дата		Описание:	Замены:	
Подпись тех. специалиста				
Подпись пользователя				

Производитель не несет никакой ответственности за работоспособность, безопасность и надежность системы в тех случаях, когда установка и обслуживание автоматической системы CAME проводились сторонними компаниями (третьими лицами)

SEC.RU | Короткий путь к информации

Скачано с sec.ru

ГАРАНТИЯ

В интересах наших потребителей гарантия на изделия действует 36 месяцев (три года) начиная с даты сдачи объекта в эксплуатацию (стр. 5). Это означает проведение бесплатной диагностики, ремонта или замены деталей с заводским браком, которые, по нашему мнению, не соответствуют основным требованиям.

Продавцы оборудования CAME несут непосредственную ответственность перед своими потребителями, а монтажные (обслуживающие) организации несут ответственность перед конечными потребителями как за установленное оборудование, так и за качество монтажа.

При необходимости воспользоваться своим правом на проведение гарантийной диагностики и/или ремонта оборудования конечный потребитель может обратиться к монтажной (обслуживающей) организации или непосредственно в ближайший Сервисный центр.

Гарантийным является случай потери работоспособности любого из компонентов оборудования за исключением: *

- механических повреждений, полученных в результате действия огня, удара или аварии, работы оборудования с превышением пределов использования;
- электрических повреждений узлов и деталей, полученных в результате скачков напряжения в сети, неправильных подключений, неправильного выбора питающего напряжения;
- электрических повреждений узлов и деталей оборудования, связанных с попаданием на них воды и других жидкостей;
- повреждений, связанных с жизнедеятельностью насекомых и мелких животных;
- дефектов, полученных в результате использования неоригинальных запасных частей, а также обслуживания, ремонта или модификации третьими лицами;
- неисправности, возникшей в результате нормального износа или окончания срока службы компонентов оборудования (расходных материалов, батареек, аккумуляторов, ламп, предохранителей и тому подобных компонентов);
- дефектов, возникших как следствие использования принадлежностей, расходных материалов или прочих деталей, не одобренных фирмой-производителем и/или фирмой-поставщиком.

* - выдержка из условий гарантийного обслуживания.

Вся информация подготовлена и проверена с максимальной тщательностью. Однако, компания не несет никакой ответственности за ошибки и упущения.

SEC.RU | Короткий путь к информации

Скачано с sec.ru

ЦЕНТР ПОДДЕРЖКИ КЛИЕНТОВ 8 800 200 50 50

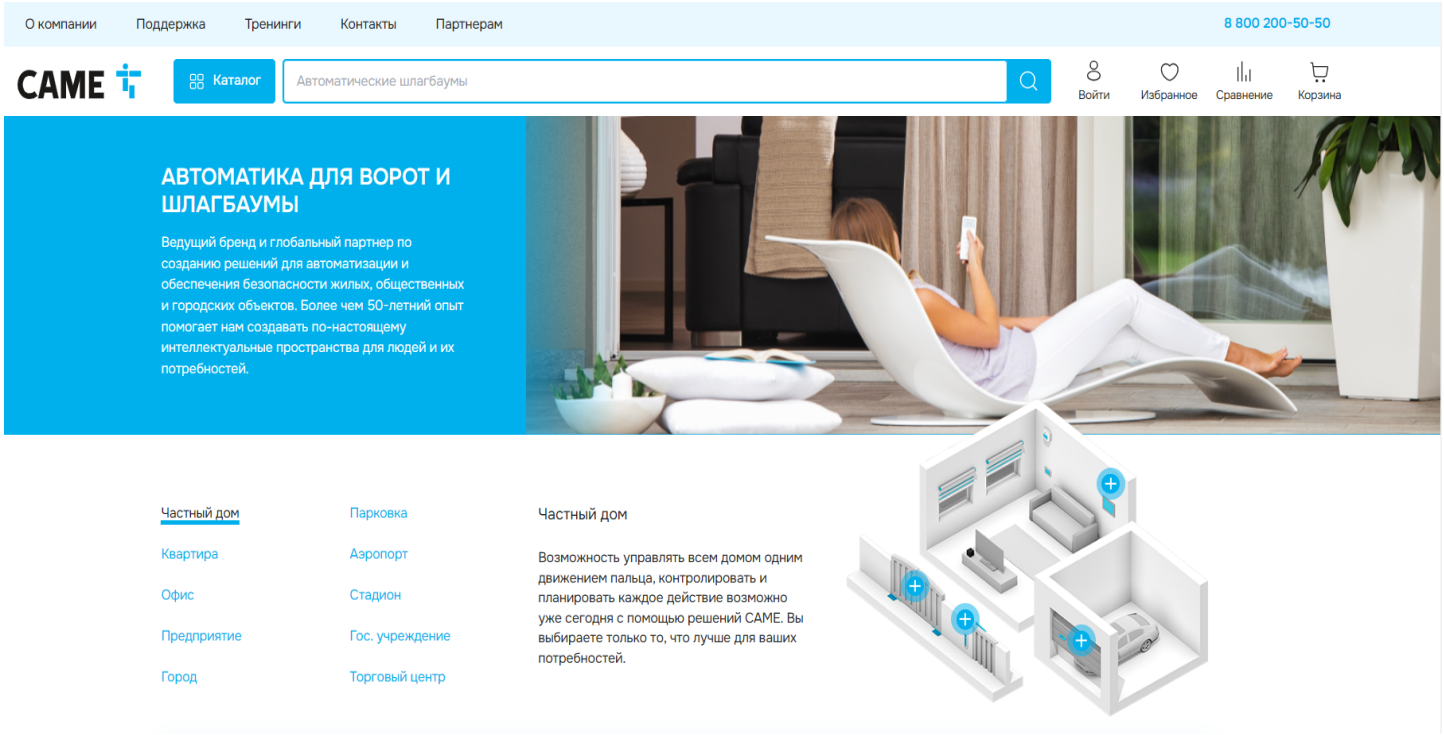

СЕРВИСНЫЕ ЦЕНТРЫ

САМЕ ЛЮБЕРЦЫ
Люберцы, рабочий поселок Томилино, 23-й км Новорязанского шоссе, стр. 21
Тел.: +7 (495) 739-00-69

САМЕ САНКТ-ПЕТЕРБУРГ
Санкт-Петербург, ул. Калинина, д.57, лит.”И”
Тел.: +7 (812) 607-40-01

САМЕ НОВОСИБИРСК
Новосибирск, ул. Моторная, д.18
Тел.: +7 (383) 335-07-70

САМЕ КАЗАНЬ
Казань, ул. Ватутина, д. 29
Тел.: +7 (843) 204-61-64

САМЕ КРАСНОДАР
Краснодар, ул. Новороссийская, д. 240
Тел.: +7 (861) 279-01-44

САМЕ ЕКАТЕРИНБУРГ
Березовский (Свердловская область), ул. Березовский тракт, строение 10а
Тел.: +7 (343) 301-12-35

АВТОМАТИЧЕСКИЕ ВОРОТА И ДВЕРИ
Челябинск, ул.Свободы, д. 155/2
Тел.: +7 (351) 730-77-77

КОРПОРАЦИЯ СКАЙРОС
Санкт-Петербург, Набережная реки Волковки, д. 9
Тел.: +7 (812) 448-10-00

М-ЛЮКС
Тамбов, ул. Интернациональная, д.65
Тел.: +7 (4752) 53-63-38

ФОРМУЛА ВОРОТ
Ессентуки, ул. Кисловодская, д. 36а корп.5
Тел.: +7 (87934) 4-11-11
+7 (928) 350-73-31

АПОЛЛО
Самара, Самарская область, Волжский район, п. Стройкерамика, ул. Производственная, 16
Тел.: +7 (846) 927-00-55

ВИПАКС
Пермь, ул. Краснова, д. 24
Тел.: +7 (342) 206-04-22

БЕЗОПАСНЫЙ ГОРОД ТД
Калининград, ул. Грига, 56
Тел.: +7 (4012) 90-30-10

СПЕЦТРЭЙД ДВ
Владивосток, ул. Кирова, 25Д
Тел.: +7 (924) 337-90-00
+7 (924) 733-90-00

КАМИ-ЛОТ
Иркутск, ст. Горка, 3
Тел.: +7 (3952) 550-343

ДОМАС-ДВ
Хабаровск, ул. Дзержинского, д. 41
Тел.: +7 (4212) 93-77-17
+7 (924) 403-77-17

CAMERUSSIA.COM

SEC.RU | Короткий путь к информации
Скачано с sec.ru