Руководство по эксплуатации

ЛКД-КД-7/1000

ЛКД-КД-7/1000-1, ЛКД-КД-7/1000-2

Комплект видеодомофона

www.luis.ru

SEC.RU | Короткий путь к информации

Скачано с sec.ru

Благодарим за приобретение оборудования торговой марки ЛКД.

Сведения, представленные в данном руководстве, верны на момент их публикации. Производитель оставляет за собой право в одностороннем порядке без уведомления потребителя вносить изменения в изделия для улучшения их технологических и эксплуатационных параметров. Вид изделий может незначительно отличаться от представленного на фотографиях. Обновления будут включены в новую версию данного руководства.

SEC.RU | Короткий путь к информации
Скачано с sec.ru

Содержание

1. Техника безопасности 4
2. Описание 5
3. Технические параметры 7
4. Установка и монтаж 8
5. Подключение 10
6. Управление и настройка 14
7. Гарантия и ограничения 17
О бренде ЛКД 18

SEC.RU | Короткий путь к информации
Скачано с sec.ru

1. Техника безопасности

Пожалуйста, перед началом работы с устройством ознакомьтесь с данным руководством и следующими рекомендациями:

- Перед использованием оборудования убедитесь, что входное напряжение находится в пределах допустимых значений.
- Не используйте оборудование в очень жарких или холодных условиях (рабочий диапазон температур указан в спецификации) и не подвергайте воздействию сильного электромагнитного излучения.
- Не допускается погружать оборудование в жидкость.
- Не допускаются падения и сильная тряска устройств.
- В процессе транспортировки оборудование должно находиться в оригинальной или аналогичной ей упаковке.
- Все подключения должны осуществляться при отключенном электропитании.
- Запрещена подача на вход устройства сигналов, не предусмотренных назначением этого входа – это может привести к выходу устройства из строя.
- Пожалуйста, внимательно прочтите это руководство перед началом работы с устройством. Данное устройство является технически сложным и его конфигурирование лицом, не имеющим соответствующей компетенции, может привести к некорректной работе, сбоям в работе, а также к выходу устройства из строя.

SEC.RU | Короткий путь к информации
Скачано с sec.ru

2. Описание

ЛКД-КД-7/1000-1 – комплект: аналоговая вызывная панель (цвет серебряный) с видеокамерой и углом обзора 130° и 7-дюймовый кнопочный монитор видеодомофона (цвет черный).

ЛКД-КД-7/1000-2 – комплект: аналоговая вызывная панель (цвет серебряный) с видеокамерой и углом обзора 130° и 7-дюймовый кнопочный монитор видеодомофона (цвет белый).

Основные конструктивные элементы

Монитор видеодомофона

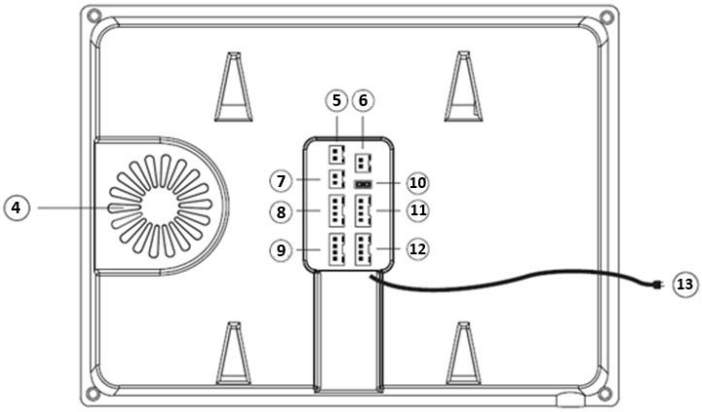

№	Наименование
1	Микрофон
2	Экран
3	Основные кнопки
4	Динамик
5	Реле открытия ворот
6	Вход питания (12В – 15В)
7	Видео выход
8	ПАНЕЛЬ 1
9	ПАНЕЛЬ 2
10	Джампер активации +5В для подсветки кнопки и питания контроллера панели
11	Интерком ВХОД
12	Интерком ВЫХОД
13	Кабель питания (90В – 240В)

№	Наименование
	Увеличить / Вверх
	Вход в меню
	Уменьшить / Вниз
	Интерком
	Наблюдение
	Открыть ворота
	Открыть дверь
	Ответ на звонок / Окончание диалога

SEC.RU | Короткий путь к информации
Скачано с sec.ru

Вызывная панель

№	Наименование
1	Микрофон
2	Камера
3	ИК-подсветка
4	Динамик
5	Кнопка вызова
6	Кнопка переключения режима видео (не используется)
7	Кабель питания
8	Регулировка времени открытия через кнопку выхода
9	Регулировка громкости динамика

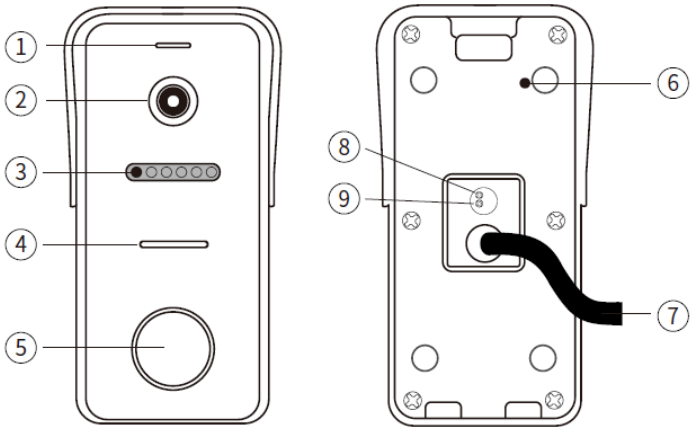

Перед установкой монитора и вызывной панели необходимо проверить ее комплектность и наличие всех компонентов.

Комплектация

1	Вызывная панель	1 шт
2	Монитор видеодомофона	1 шт
3	Монтажная пластина	1 шт
4	Солнцезащитный козырек для вызывной панели	1 шт
5	Угловой кронштейн для крепления вызывной панели	1 шт
6	Коммутационный комплект	1 шт
7	Монтажный комплект	2 шт
8	Блок питания	1 шт
9	Паспорт	1 шт
10	Руководство по эксплуатации	1 шт

SEC.RU | Короткий путь к информации
Скачано с sec.ru

3. Технические параметры

Модель	ЛКД-КД-7/1000	
Вызывная панель	Подключение	4-х проводное
	Сенсор	1/2.7'' CMOS
	Разрешение	1000 ТВЛ
	Угол обзора	По вертикали: 90° По горизонтали: 130°
	Объектив	3.2 мм
	Монтаж	Накладной
	Питание	12 В (DC)
	Потребляемая мощность	200 мА
	Класс защиты	IP 65
	Рабочая температура	-40…+60 °С
	Габаритные размеры	33,5 x 61,7 x 128 мм
	Цвет корпуса	Серебряный
Монитор видеодомофона	Подключение	4-х проводное
	Экран	7'' TFT LCD
	Количество вызывных панелей	До 2
	Количество электрозамков	До 2
	Количество мониторов	До 5 (дополнительно)
	Стандарт видео	PAL / NTSC
	Разрешение	800 x 480
	Длительность разговора	120 с
	Монтаж	Накладной
	Питание	220 В (AC)
	Рабочая температура	-10…+50 °С
	Габаритные размеры	16,5 x 179 x 134 мм
	Цвет корпуса	Белый, Черный

SEC.RU | Короткий путь к информации
Скачано с sec.ru

4. Установка и монтаж

4.1 Установка монитора видеодомофона

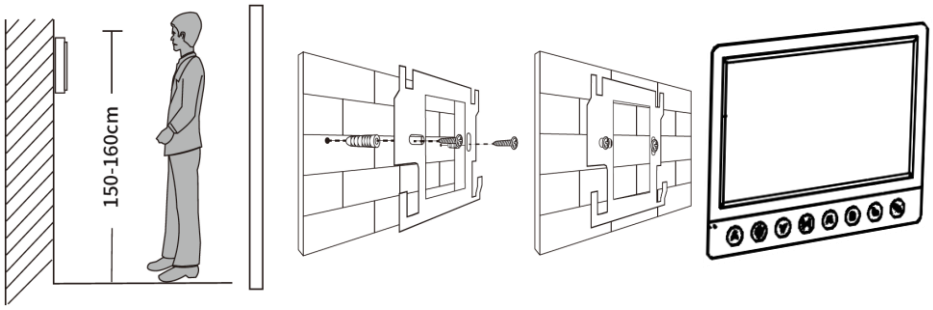

Примечание:

1. Располагайте устройство на достаточном расстоянии от приборов с сильным электромагнитным излучением: телевизоров, видеорегистраторов и т.п.
2. Не разбирайте устройство самостоятельно во избежание поражения электрическим током.
3. Не допускайте падений, тряски или ударов по устройству - это может повредить внутренние компоненты.
4. Для установки выбирайте оптимальное положение - рекомендуемая высота обзора по горизонтали составляет 150 см.
5. Перед установкой обязательно отключите питание устройства.
6. Соблюдайте расстояние не менее 30 см от источников переменного тока для предотвращения помех.
7. Защищайте устройство от воздействия влаги, магнитных полей и химических веществ.

4.2 Установка вызывной панели

Место для установки вызывной панели видеодомофона выберите в соответствии со следующими рекомендациями:

- Не размещайте вызывную панель напротив солнца или яркого источника света;
- Не устанавливайте вызывную панель на отрытой окружающей среде, с такими неблагоприятными параметрами, как: высокая температура, осадки, высокая влажность, пыль и т.д.;
- Наиболее удобное расположение вызывной панели – на уровне глаз посетителя.

SEC.RU | Короткий путь к информации
Скачано с sec.ru

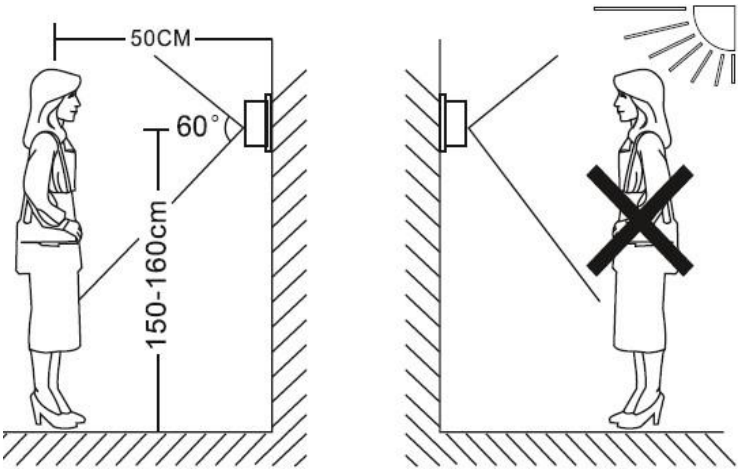

4.2.1 Накладной монтаж

Схема накладного монтажа вызывной панели видеодомофона на стене проиллюстрирована на рисунке ниже:

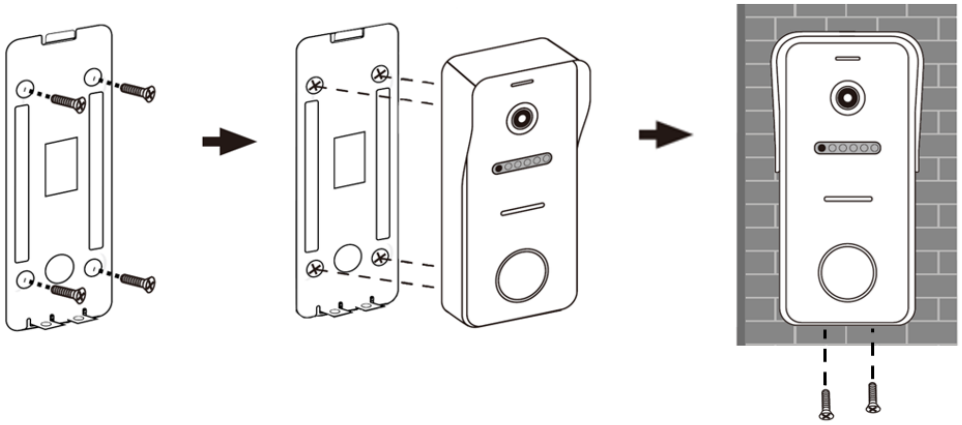

4.2.2 Монтаж с угловым кронштейном

Монтаж вызывной панели видеодомофона на стене можно осуществлять с использованием специального углового кронштейна. Данный кронштейн позволяет вызывной панели висеть под углом к стене и быть направленной непосредственно на пользователя, стоящего у дверей немного сбоку от панели. Ниже, на рисунке представлена схема такого монтажа:

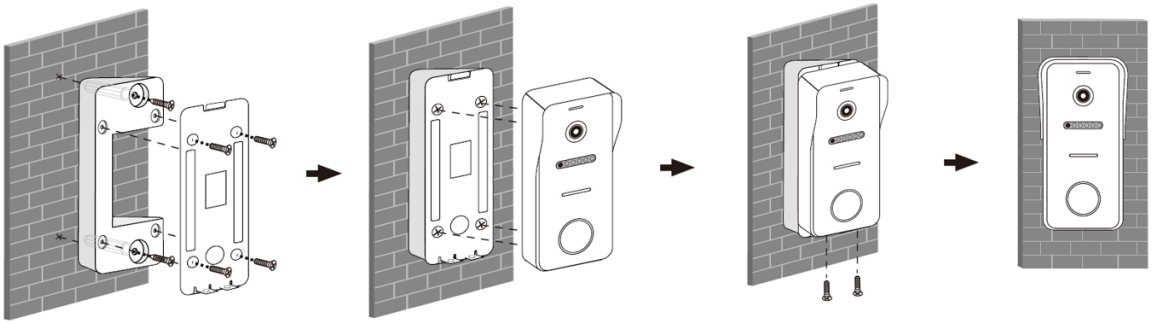

SEC.RU | Короткий путь к информации
Скачано с sec.ru

5. Подключение

Подключение вызывной панели

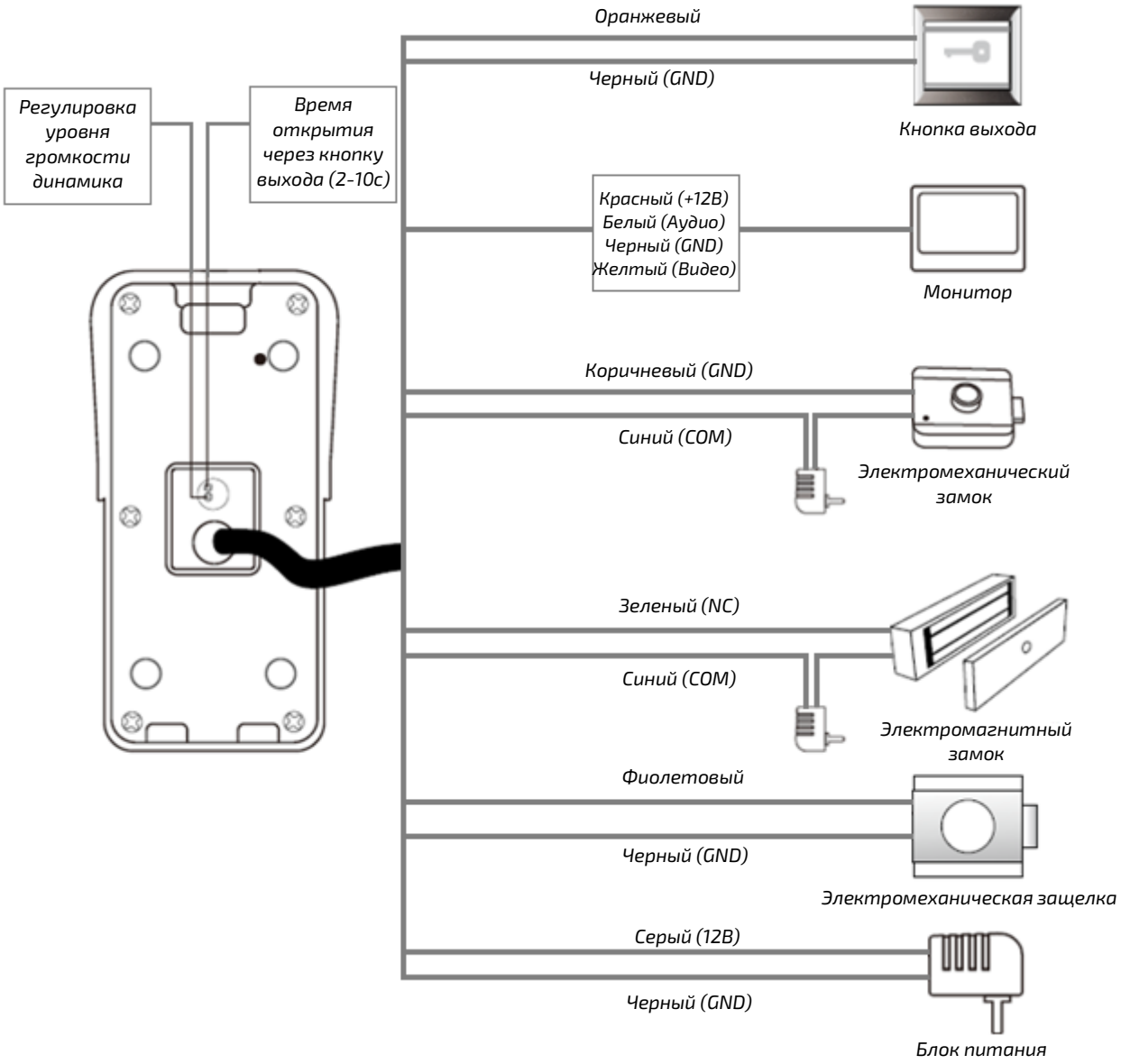

SEC.RU | Короткий путь к информации
Скачано с sec.ru

Подключение монитора видеодомофона

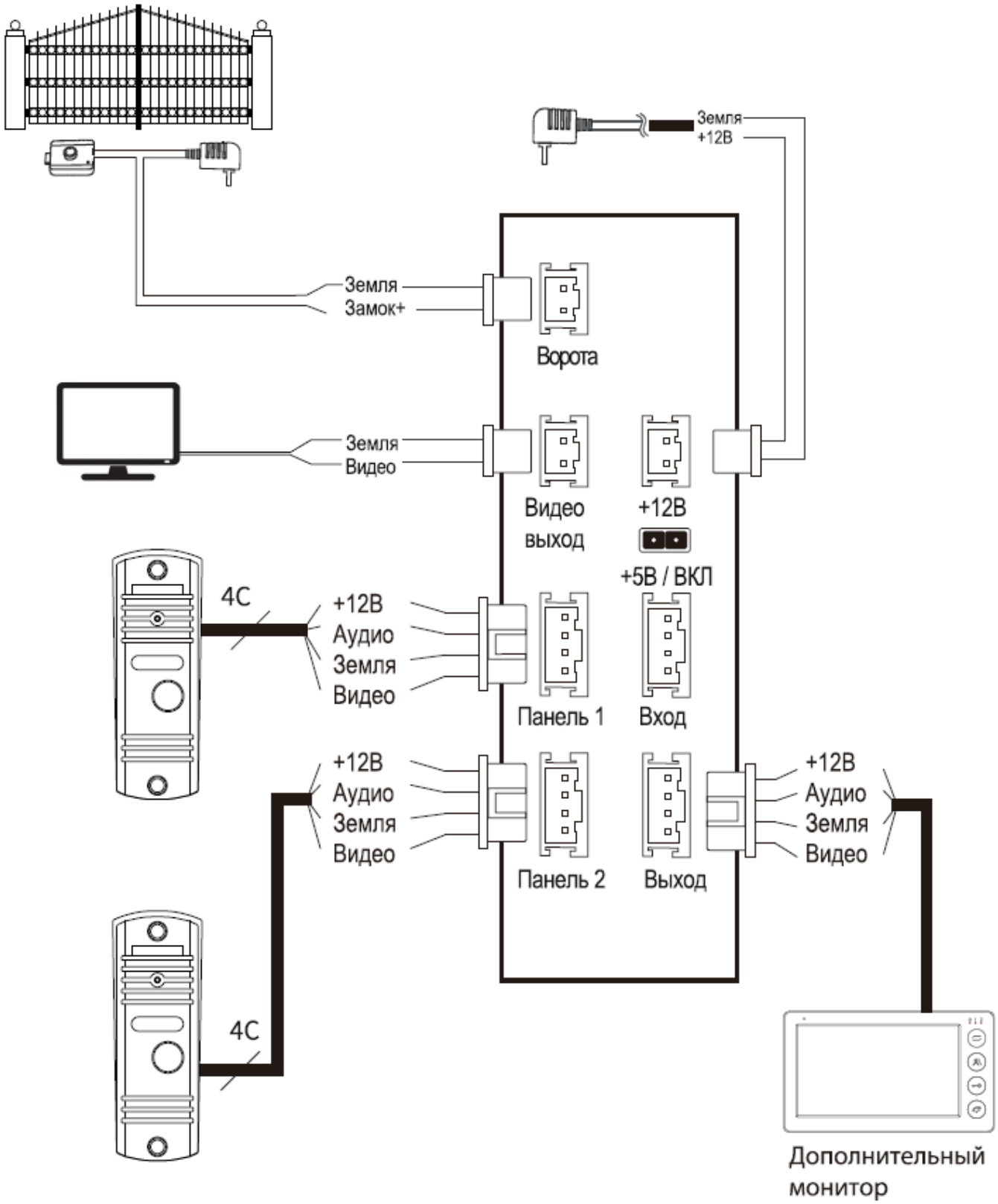

SEC.RU | Короткий путь к информации
Скачано с sec.ru

Структурная схема

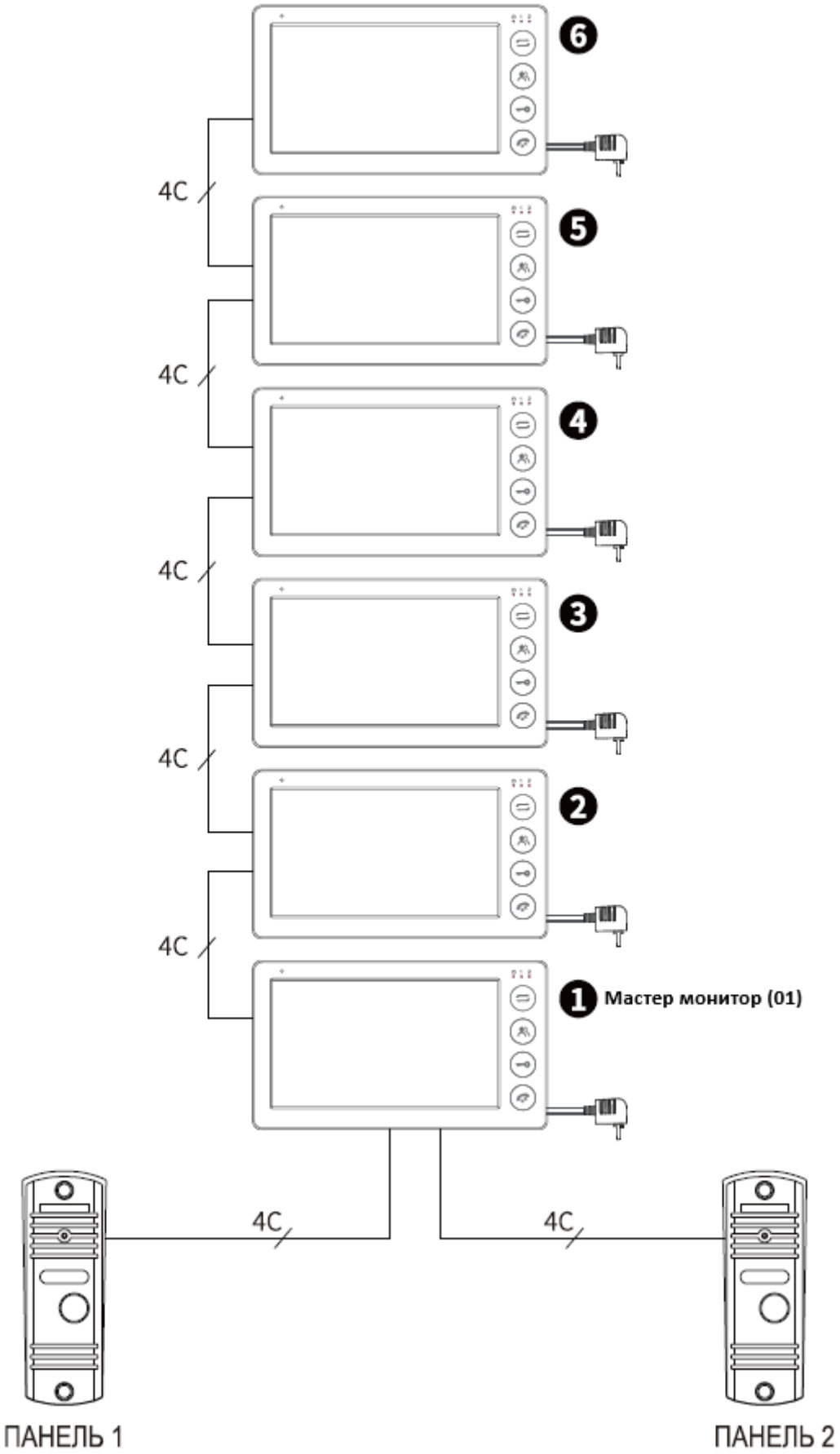

SEC.RU | Короткий путь к информации
Скачано с sec.ru

Обратите внимание на маркировку, указанную на наклейке устройства, чтобы избежать неправильного подключения.

Требования к прокладке проводов:

- Дальность < 25м (0,25мм^2)
- Дальность < 50м (0,5мм^2)
- Дальность < 80м (0,75мм^2)

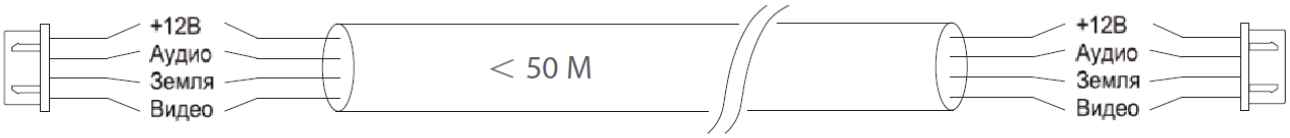

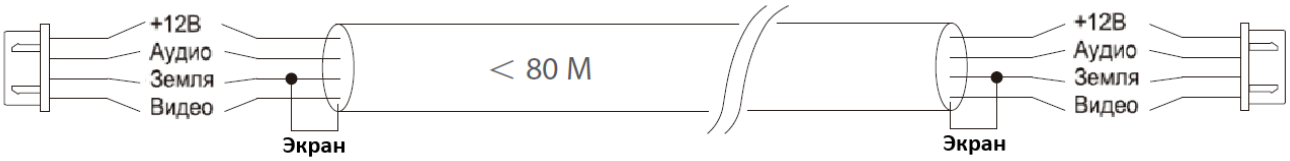

- Дальность < 100м (1,0мм^2). Используйте экранированный коаксиальный кабель RG-59 или RG-6/

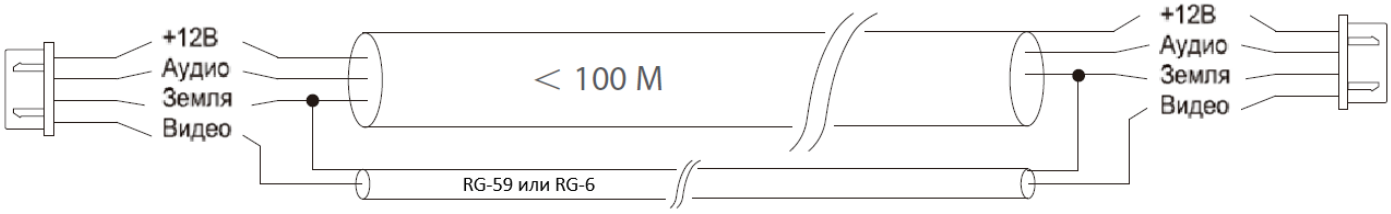

- Дальность < 50м (STP или UTP кабель не рекомендуется. Возможно задвоение изображения).

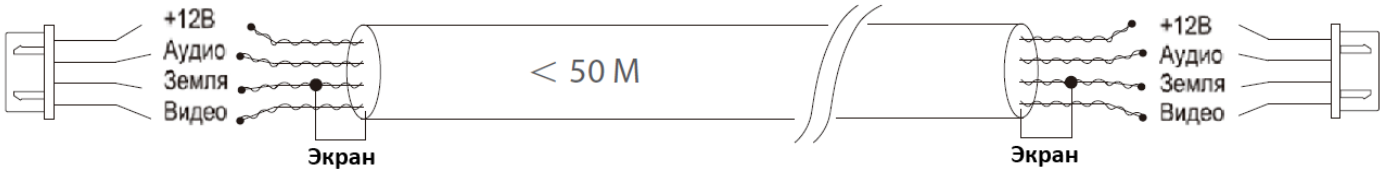

SEC.RU | Короткий путь к информации
Скачано с sec.ru

6. Управление и настройка

Монитор видеодомофона

Основные операции

Видеовызов	1. Нажмите кнопку вызова на панели 2. Домофон издаст звуковой сигнал и появится видео на мониторе 3. Нажмите кнопку разговора для установления двусторонней связи 4. Нажмите кнопку открытия двери, при необходимости 5. Нажмите кнопку разговора еще раз, если хотите закончить диалог 6. Режим ожидания
Мониторинг	1. Режим ожидания 2. Нажмите кнопку активации просмотра видео на мониторе 3. Домофон отобразит видео на мониторе 4. Нажмите на кнопку просмотра видео еще раз для активации 2-й панели 5. Нажмите кнопку разговора для установления двусторонней связи 6. Нажмите кнопку разговора еще раз, если хотите закончить диалог 7. Режим ожидания
Интерком	1. Нажмите кнопку перевода вызова в режиме ожидания 2. Дополнительные мониторы начнут звонить 3. Нажмите кнопку диалога для ответа

Настройка системы

В режиме ожидания нажмите ⚙ для входа в меню домофона.

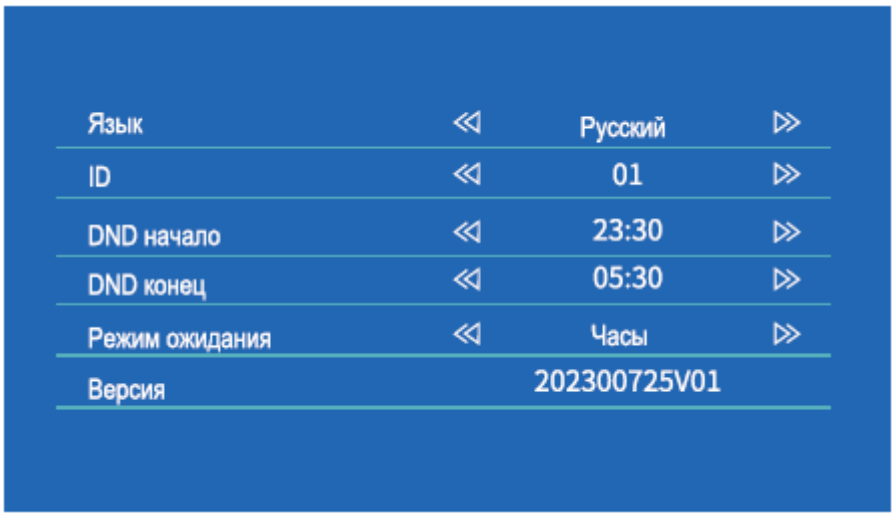

- *Язык*: English / Русский

- *ID*: 01-06 (Мастер монитор должен быть под номером 01, дополнительные мониторы 02 – 06)

- *DND*: Режим «Не беспокоить». Настройте период, когда домофон будет работать в беззвучном режиме.

SEC.RU | Короткий путь к информации
Скачано с sec.ru

- *Режим ожидания*: Настройте отображение часов или отключение экрана в режиме ожидания.

Время

- *Формат времени*: YY-MM-DD (ГГ-ММ-ДД) / DD-MM-YY (ДД-ММ-ГГ) / MM-DD-YY (ММ-ДД-ГГ)

Настройка устройства

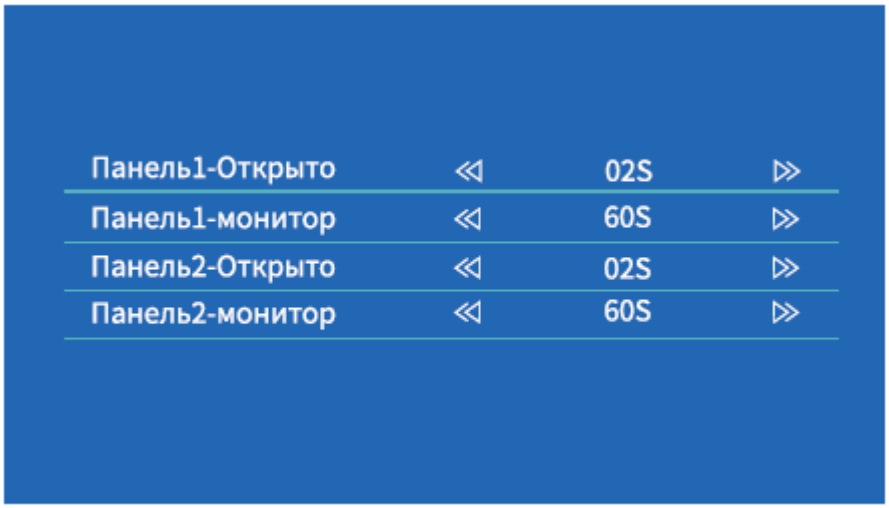

- *Время открытия двери*: 1 – 10 сек (по умолчанию 2 сек)

- *Время мониторинга*: 60 сек / 120 сек / ВКЛ (при режиме ВКЛ монитор не будет отключаться).

SEC.RU | Короткий путь к информации
Скачано с sec.ru

Мелодия

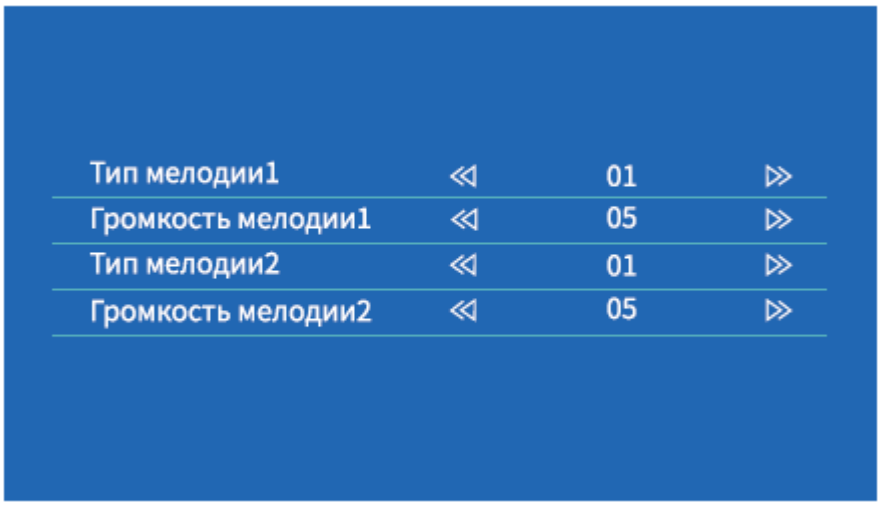

- *Мелодия*: 16

- *Громкость*: 00 – 10 (00 – звук выключен)

Цветовые настройки

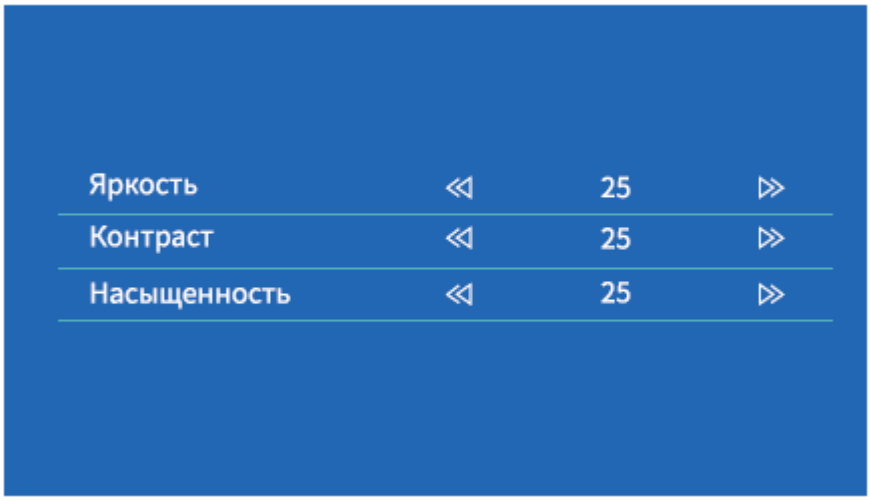

SEC.RU | Короткий путь к информации
Скачано с sec.ru

7. Гарантия и ограничения

Гарантийный срок 12 месяцев с момента продажи оборудования, что должно быть подтверждено соответствующими документами. Без документа, удостоверяющего покупку оборудования сервисный центр гарантийный ремонт не осуществляет.

Отметки продавца в паспорте изделия являются не обязательными и не влияют на обеспечения гарантийных обязательств.

Исполнение гарантийных обязательств осуществляется в соответствии с законодательством РФ.

Ограничения гарантии:

1. Использование аппаратуры не по назначению.
2. Неправильная или небрежная эксплуатация аппаратуры, транспортировка, нарушение условий и правил эксплуатации, в том числе вследствие воздействия чрезмерно высоких или низких температур, электромагнитного излучения и т.д.
3. Попадание внутрь корпуса жидкости, насекомых и других посторонних веществ, существ и предметов.
4. Механические повреждения аппаратуры.
5. Несанкционированное тестирование или ремонт, или попытки изменения в конструкции аппаратуры или в его программном обеспечении, в том числе неуполномоченным лицом или организацией.
6. Появление повреждений аппаратуры, полученных в результате несчастного случая, стихийного бедствия или другим причинам, находящимся вне зоны ответственности сервисного центра
7. Появление неисправностей аппаратуры, вызванных нестабильной работой телекоммуникационных, питающих, кабельных сетей и электросетей.

SEC.RU | Короткий путь к информации
Скачано с sec.ru

О бренде ЛКД

Торговая марка ЛКД принадлежит торговому дому ЛУИС+ и известна на российском рынке с 2015 года. Линейка оборудования ЛКД – это полнофункциональный набор устройств, оптимальных по соотношению «цена/качество», ассортимент которых постоянно пополняется, следуя новым тенденциям на рынке СКУД и создавая их. Марка ЛКД представлена во всех основных подгруппах оборудования для создания систем СКУД любой сложности.

Спасибо за то, что приобрели оборудование ЛКД!

SEC.RU | Короткий путь к информации
Скачано с sec.ru