МК 700S

МОНТАЖНЫЙ КОМПЛЕКТ

Руководство по эксплуатации

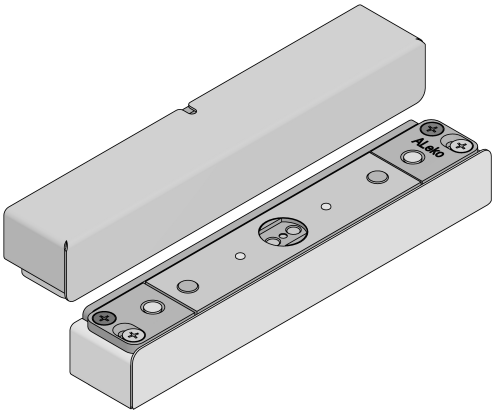

Монтажный комплект МК 700S предназначен для крепления замка ALM-700S в накладном варианте установки.

Комплект предназначен для эксплуатации внутри помещений.

Цветовое исполнение комплекта:
- белый (RAL 9016),
- коричневый (RAL 8017),
- серый (RAL 9006),
- черный (RAL 9005),
- темно-серый (RAL 7024).

Пример записи при заказе:
МК 700S монтажный комплект, серый.

1 Комплект поставки

В основной комплект поставки входят (рисунок 1):
- кронштейн (1)..... - 2 шт.
- кожух якорной части (2)... - 1 шт.
- кожух корпусной части (3)- 1 шт.
- саморез 4,2х25 (4)..... - 14 шт.
- винт М5х10 (потайн.) (5)... - 8 шт.
- руководство по эксплуатации,
- упаковочная коробка.

2 Указания по монтажу

2.1 Монтажный комплект состоит из двух кронштейнов (1) и двух декоративных кожухов (2 и 3). Габаритно-установочные размеры комплекта показаны на рисунке 2.

2.2 Кронштейны крепятся с помощью саморезов или винтов к дверной раме и к полотну двери.

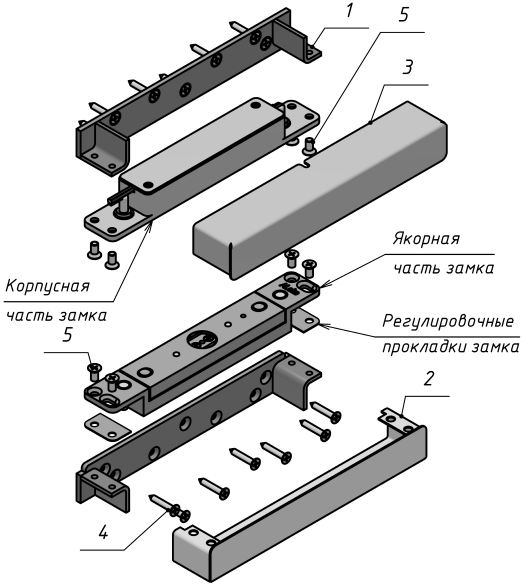

Рисунок 1 – Установка замка ALM-700S с комплектом МК 700S

SEC.RU | Короткий путь к информации
Скачано с sec.ru

2.3 Декоративные кожухи (2 и 3) надвигаются на кронштейны.

2.4 Якорная и корпусная части замка крепятся к кронштейнам винтами М5 (5). При установке якорной части необходимо обеспечить зазор между стенкой кожуха, стенкой кронштейна и боковой поверхностью якорной части не менее 1 мм.

2.5 Для обеспечения необходимого зазора между рабочими поверхностями якорной и корпусной частей замка применяются регулировочные прокладки (из комплекта замка). Рекомендуемая (оптимальная) величина зазора от 1,5 до 4,0 мм. Остальные требования по монтажу замка приведены в паспорте на замок.

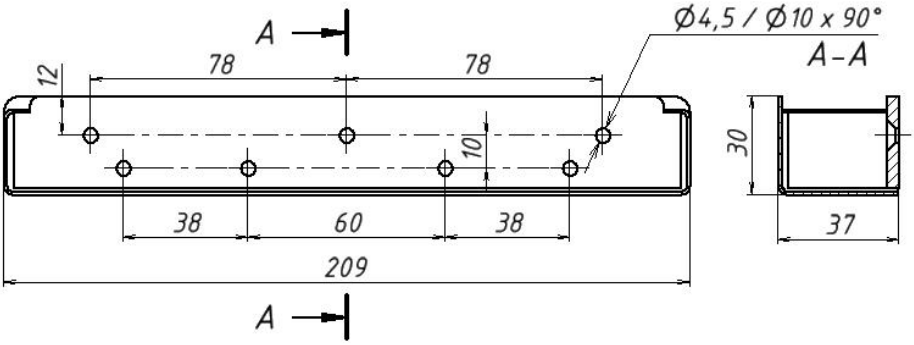

Рисунок 2 – Габаритно-установочные размеры комплекта МК 700S

3 Условия хранения и эксплуатации

3.1 Монтажный комплект МК 700S подлежит хранению в отапливаемых и вентилируемых помещениях при температуре от плюс 5 °С до плюс 40 °С при относительной влажности воздуха до 80 % в упаковке поставщика.

3.2 Условия эксплуатации монтажного комплекта и замка, с которым он применяется, указаны в руководстве по эксплуатации на замок.

4 Гарантия изготовителя

4.1 Гарантийный срок эксплуатации изделия – 24 месяца с даты приемки ОТК предприятия-изготовителя.

Срок службы изделия – 5 лет.

4.2 При обнаружении дефекта производственного характера изделие подлежит замене.

5 Свидетельство о приемке

МК 700S

Монтажный комплект

_____

Дата приемки ОТК Штамп ОТК

Ознакомиться и скачать актуальную версию сопроводительной документации можно на нашем сайте www.alekolock.ru

ISO 9001 QUALITY ASSURANCE

Производитель: ООО «АЛЕКО»
111024, Москва, 1-ая ул. Энтузиастов д.3
Телефон: +7 (495) 145-82-84
www.alekolock.ru, e-mail: info@alekolock.ru

SEC.RU | Короткий путь к информации Скачано с sec.ru