МК 150-PS

КОМПЛЕКТ СМЕЩЕНИЯ ЯКОРЯ

Руководство по эксплуатации

Комплект смещения якоря МК 150-PS предназначен для крепления якоря замков ALM-150P и AL-150 PRemium на двери. Комплект позволяет осуществить регулируемую установку якоря замка на расстоянии от 8 до 34 мм от полотна двери.

Крепление якоря возможно, как с помощью втулки резьбовой (при таком креплении сверлится сквозное отверстие в полотне двери), так и без сверления сквозного отверстия в полотне двери, в этом случае применяются фиксатор и упор.

Цветовое исполнение комплекта: белый (RAL 9016), коричневый (RAL 8017), серый (RAL 9006), черный (RAL 9005), темно-серый (RAL 7024).

1 Комплект поставки

В комплект поставки (рисунок 1) входят:

- втулка резьбовая (1) ..... 1 шт.
- болт М10 (2) ..... 1 шт.
- кожух (3) ..... 1 шт.
- кожух якоря (4) ..... 1 шт.
- фиксатор (5) ..... 1 шт.
- упор (6) ..... 1 шт.
- комплект крепежа:
  - винт М6х45 (7) ..... 1 шт.
  - гайка М6 (8) ..... 1 шт.
  - шайба 6 (9) ..... 3 шт.
- руководство по эксплуатации
- упаковочная коробка.

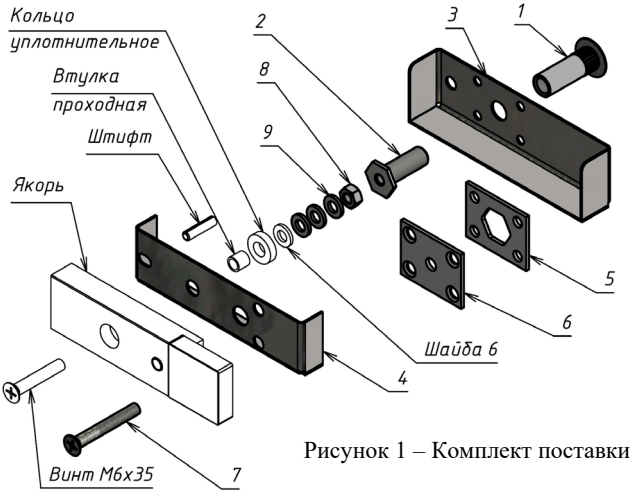

Рисунок 1 – Комплект поставки

2 Указания по монтажу

2.1 Комплект смещения якоря МК 150-PS состоит из втулки резьбовой, болта М10, кожуха, кожуха якоря, фиксатора, упора и комплекта крепежа.

2.2 При монтаже якоря на полотне двери со сквозным отверстием применяется втулка резьбовая (1) (рисунок 2). Диаметр отверстия под втулку резьбовую – 12 мм.

2.3 При монтаже якоря без сверления полотна двери насквозь применяют фиксатор (5) и упор (6) (рисунок 3). Для крепления упора, фиксатора, кожуха и болта М10 на полотне двери используются саморезы (в комплект поставки не входят).

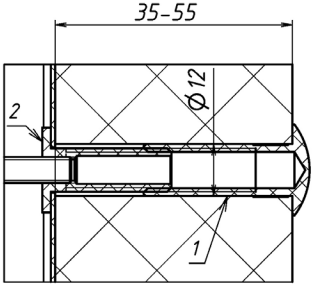

Рисунок 2

SEC.RU | Короткий путь к информации
Скачано с sec.ru

2.4 При расстоянии от якоря до полотна двери от 8 до 13мм необходимо сверлить отверстие под штифт Ø 7мм.

2.5 Варианты расположения якоря относительно полотна двери показаны на рисунке 4, при этом применяют различные сочетания деталей комплекта.

2.6 При любом сочетании комплектующих уплотнительное кольцо должно быть плотно прижато к якорю.

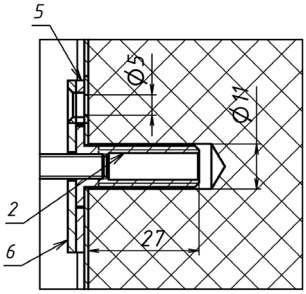

Рисунок 3

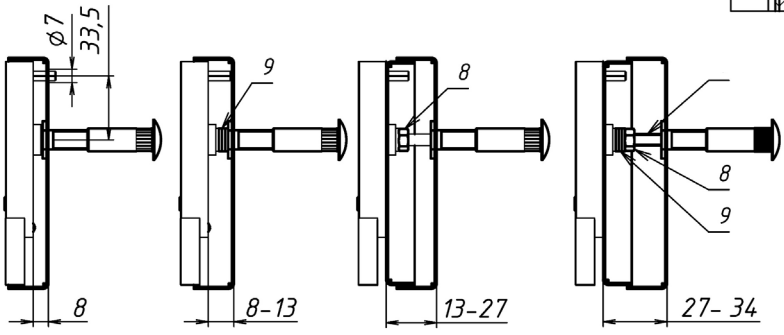

Рисунок 4 – Варианты установки якоря

3 Условия хранения и эксплуатации

3.1 Комплект смещения якоря МК 150-PS подлежит хранению в отапливаемых и вентилируемых помещениях при температуре от плюс 5 °С до плюс 40 °С при относительной влажности воздуха до 80 % в упаковке поставщика.

3.2 Условия эксплуатации монтажного комплекта и замка, с которым он применяется, указаны в руководстве по эксплуатации на замок.

4 Гарантии изготовителя

4.1 Гарантийный срок эксплуатации изделия – 24 месяца с даты приемки ОТК предприятия-изготовителя.

Срок службы изделия – 5 лет.

4.2 При обнаружении дефекта производственного характера изделие подлежит замене.

5 Свидетельство о приемке

МК 150-PS
комплект смещения якоря

Дата приемки ОТК Штамп ОТК

Ознакомиться и скачать актуальную версию сопроводительной документации можно на нашем сайте www.alekolock.ru

ISO 9001 QUALITY ASSURANCE
Производитель: ООО «АЛЕКО»
111024, Москва, 1-ая ул. Энтузиастов д.3
Телефон: +7 (495) 145-82-84
www.alekolock.ru, e-mail: info@alekolock.ru

SEC.RU Короткий путь к информации Скачано с sec.ru