ritm

# Охранно-пожарная панель «Контакт GSM-10А»

## Краткая инструкция по работе

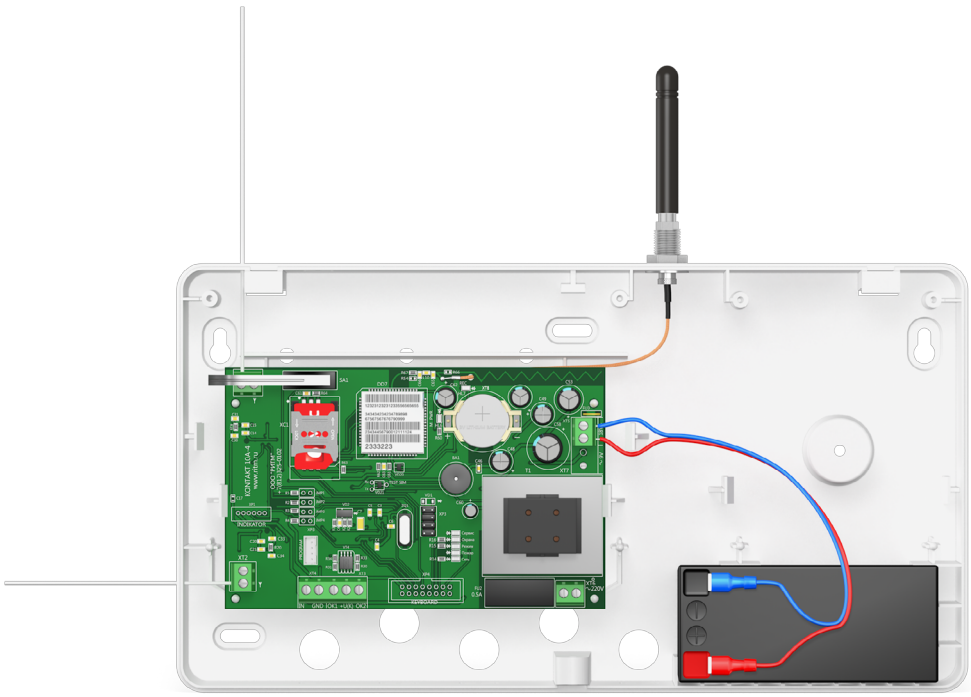

Санкт-Петербург, 2013

SEC.RU | Короткий путь к информации

Скачано с sec.ru

## 1. Общие сведения

«Контакт GSM-10A» — это беспроводная охранно-пожарная система, которая сигнализирует о попытках проникновения в охраняемое помещение и о возникновении в нём пожара. Рассмотрим на примере квартиры возможные варианты деления на зоны и разделы. Каждое помещение вашей квартиры поделено на зоны (один датчик — одна зона). Один датчик (зона) или несколько датчиков (зон), объединённых в группу (в зависимости от настроек вашей системы), называются **разделами**. С помощью системы «Контакт GSM-10A» вы можете ставить под охрану до шести разделов, используя разные коды доступа для каждого из них. Каждый раздел может иметь до 10-ти кодов доступа.

## 2. Состав системы

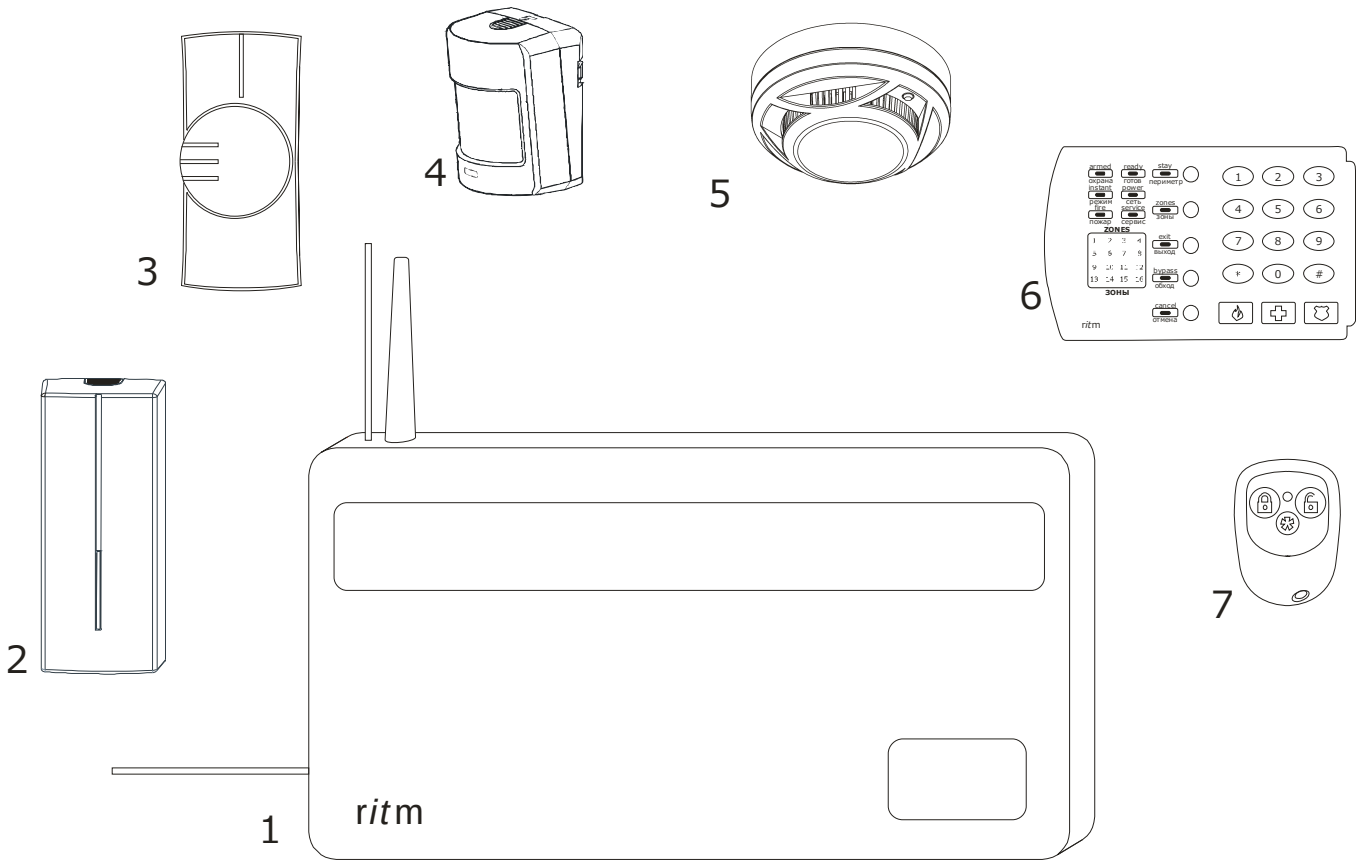


1. Охранно-пожарная панель «Контакт GSM-10A»
2. Датчик открытия/закрытия (геркон)
3. Датчик разбития стекла
4. Датчик движения
5. Пожарный датчик
6. Радиоканальная клавиатура
7. Брелок



SEC.RU | Короткий путь к информации
Скачано с sec.ru

## 3. Постановка, снятие с охраны при помощи клавиатуры

Управлять системой вы можете с помощью радиоканальной клавиатуры.

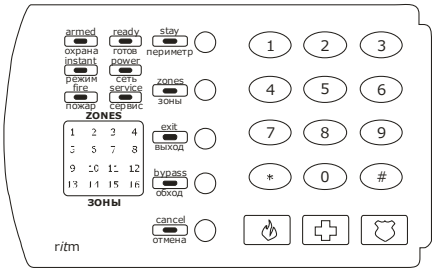


***Постановка на охрану***

1. Убедитесь, что раздел **не** находится под охраной (индикатор номера раздела на клавиатуре в поле «ЗОНЫ» не должен гореть).
2. Нажмите кнопку **«отмена»**.
3. Введите четырёхзначный код постановки/снятия данного раздела (получен вами у обслуживающей организации).

При вводе правильного кода вы услышите прерывистый звуковой сигнал (только при настройке с временной задержкой на выход). Если вы ввели ошибочный код, звуковой сигнал не подаётся.

Когда время, отведённое для выхода из охраняемого помещения, истечёт, прерывистый звуковой сигнал сменится продолжительным — система приняла на охрану раздел, которому соответствует введённый код, а в поле «ЗОНЫ» загорится индикатор номера раздела.

*Один или несколько разделов могут быть поставлены на охрану нажатием кнопки* ***«выход»*** *(при соответствующей настройке системы). Эти разделы снимаются с охраны только с использованием кода (в обычном режиме) или с помощью брелока.*

Функция **«Быстрая постановка»** позволяет ставить раздел на охрану с датчиком, сигнализирующим тревогу. Если функция не настроена, то поставить на охрану раздел с «тревожным» датчиком невозможно до устранения причины тревоги (например, открытая дверь).

***Снятие с охраны***

1. Убедитесь, что раздел находится под охраной (см. горящие индикаторы в поле «ЗОНЫ», кнопка «ЗОНЫ» не активирована).
2. Нажмите кнопку **«отмена».**
3. Введите четырёхзначный код постановки/снятия данного раздела (получен вами у обслуживающей организации). Индикатор номера раздела погаснет.

При вводе неправильного кода, номер раздела будет продолжать мигать, либо гореть. Если в вашей системе установлена временная задержка на вход, то через несколько секунд после обнаружения вас датчиком (время выставляется при настройке), система передаст информацию о нарушении в мониторинговую компанию.



SEC.RU | Короткий путь к информации
Скачано с sec.ru

## 4. Брелок

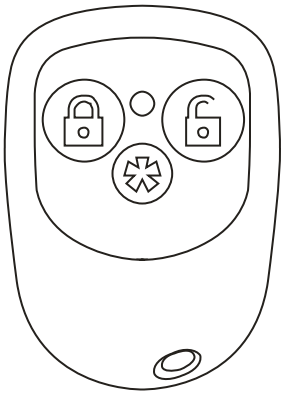

Вы можете ставить/снимать объект с охраны при помощи брелока. Радиус действия брелока до 300 м в зоне видимости.

Для постановки на охрану раздела (нескольких разделов) при помощи брелока нажмите на нём кнопку .

На брелоке загорится и погаснет зелёный светодиод, панель отреагирует стандартными при постановке звуковыми сигналами (только при настройке с временной задержкой на выход).

Для снятия с охраны раздела (нескольких разделов) при помощи брелока нажмите на нём кнопку . На брелоке загорится и погаснет зелёный светодиод.

## 5. «Тревожные» кнопки

На клавиатуре предусмотрены «тревожные» кнопки для включения тревоги вручную:

— для пожарной тревоги

— для тревоги с угрозой здоровью и жизни

— для тревоги с угрозой безопасности

На брелоке:

— «тревожная» кнопка

## 6. Отключение сирены

Время работы сирены настраивается при установке системы (max. 255 сек.)

Отключить работающую сирену можно несколькими способами:

- ✓ Введите код для снятия раздела с охраны.
- ✓ Нажмите кнопку **«отмена»** на радиоканальной клавиатуре, если данная функция поддерживается настройками системы.



SEC.RU | Короткий путь к информации
Скачано с sec.ru

## 7. Проверка состояния отдельного датчика

Для проверки состояния датчика наберите на клавиатуре (пример):

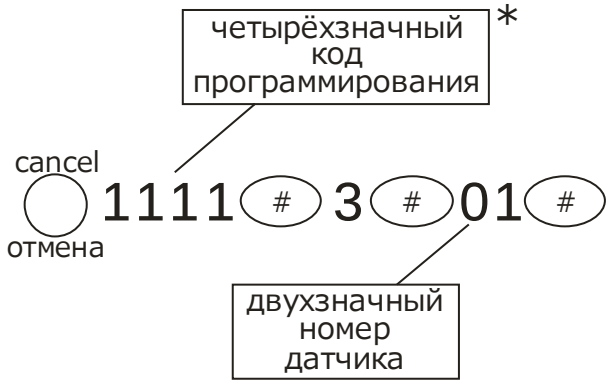


**Код программирования получен вами у обслуживающей организации (отличается от указанного в примере)*

При вводе кода загораются светодиоды service (сервис) stay (периметр) cancel (отмена). В поле «ЗОНЫ» загорятся цифры «1,2,3».

«1» — основной датчик
«2» — датчик вскрытия корпуса извещателя (тампер)
«3» — дополнительный датчик проводного шлейфа (опция)

| Цифра | Состояние | Значение |
|---|---|---|
| 1, 2, 3 | Горит | Датчик работает нормально |
| | Мигает | Есть нарушение |
| | Не горит | Состояние датчика не известно |
| 4 | Горит | Связи с датчиком нет |
| | Не горит | Связь с датчиком есть |
| 6 | Горит | Датчика с таким номером в системе нет |
| | Не горит | Датчик с таким номером в системе есть |



SEC.RU | Короткий путь к информации
Скачано с sec.ru

## 8. Изменение кода постановки/снятия

Для изменения кода постановки/снятия наберите на клавиатуре (пример):

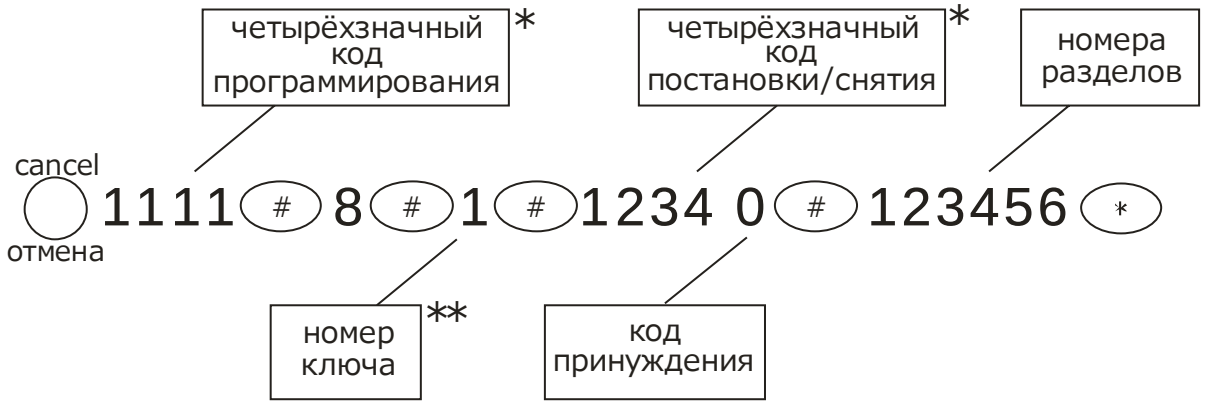


**Коды программирования и постановки/снятия получены вами у обслуживающей организации (отличаются от указанных в примере)*
*** Номер вашего ключа уточняйте у обслуживающей организации*

«Номер ключа» — цифры от «0» до «9» («0» означает «10»)
«Код снятия/постановки» (новый) — четыре цифры от «0» до «9» (старый код вводить не нужно)
«Код принуждения» (раздел снимается с охраны, но при наборе соответствующего кода принуждения сигнал тревоги всё равно поступает на пульт):
«0» — без принуждения
«1» — с принуждением
Номера разделов — цифры от «1» до «6»

## 9. Возможные вопросы

- ✓ **Почему постоянно горит индикатор «режим»?**
  В системе остаётся непереданное сообщение. По какой-то причине система не может передать сообщение на пульт мониторинговой компании.
  *Свяжитесь с вашей мониторинговой компанией.*

- ✓ **Почему раздел не ставится на охрану?**
  Вы ввели неправильный код или датчики находятся в режиме «тревоги».
  *Введите правильный код, устраните причины режима «тревоги».*

ООО «Ритм», Санкт-Петербург
+7 (812) 325-01-02, 327-02-02
www.ritm.ru

SEC.RU | Короткий путь к информации
Скачано с sec.ru

## 10. Назначение кнопок и светодиодная индикация

| Индикация в дежурном режиме | | |
|---|---|---|
| **Индикатор** | **Состояние** | **Примечание** |
| armed охрана | Горит | Любой из разделов находится под охраной |
| | Мигает | Тревога в любом из разделов или идёт задержка на вход/выход |
| | Не горит | Ни один из разделов не стоит под охраной |
| instant режим | Горит | В журнале событий есть непереданное сообщение |
| | Не горит | Журнал событий пустой или все события переданы |
| power сеть | Горит | Есть основное питание 220В |
| | Мигает | Панель работает на резервном питании или нет сигнала на клемме CPW |
| | Не горит | Питание отсутствует |
| zones зоны | Горит | Нажата кнопка «зоны» |
| | Не горит | Кнопка «зоны» не нажата |
| ZONES 1 2 3 4 5 6 7 8 9 10 11 12 13 14 15 16 ЗОНЫ | Нажата кнопка «зоны». Отображение состояния проводной зоны | |
| | Горит | Зона в тревоге |
| | Не горит | Зона в норме |
| | Мигает | Авария в зоне |
| | Кнопка «зоны» отжата. Отображение состояния разделов 1…6 | |
| | Горит | Раздел под охраной |
| | Не горит | Раздел снят с охраны |
| | Мигает | В разделе тревога или идёт задержка на вход/выход |



SEC.RU | Короткий путь к информации
Скачано с sec.ru

| Назначение кнопок | |
|---|---|
| **Кнопка** | **Назначение** |
| зоны | Нажата кнопка «зоны». Отображение состояния проводной зоны<br>Кнопка «зоны» не нажата. Отображение состояния разделов 1…6 |
| выход | Постановка разделов под охрану, назначенных на кнопку **«выход»** |
| отмена | Отменяет все ранее введённые символы |
| 0…9, *, # | Ввод соответствующего символа |
| 13 | Подача сигнала «Пожарная тревога» |
| 14 | Подача сигнала «Медицинская тревога» |
| 15 | Подача сигнала «Тревожная кнопка» |



SEC.RU | Короткий путь к информации
Скачано с sec.ru