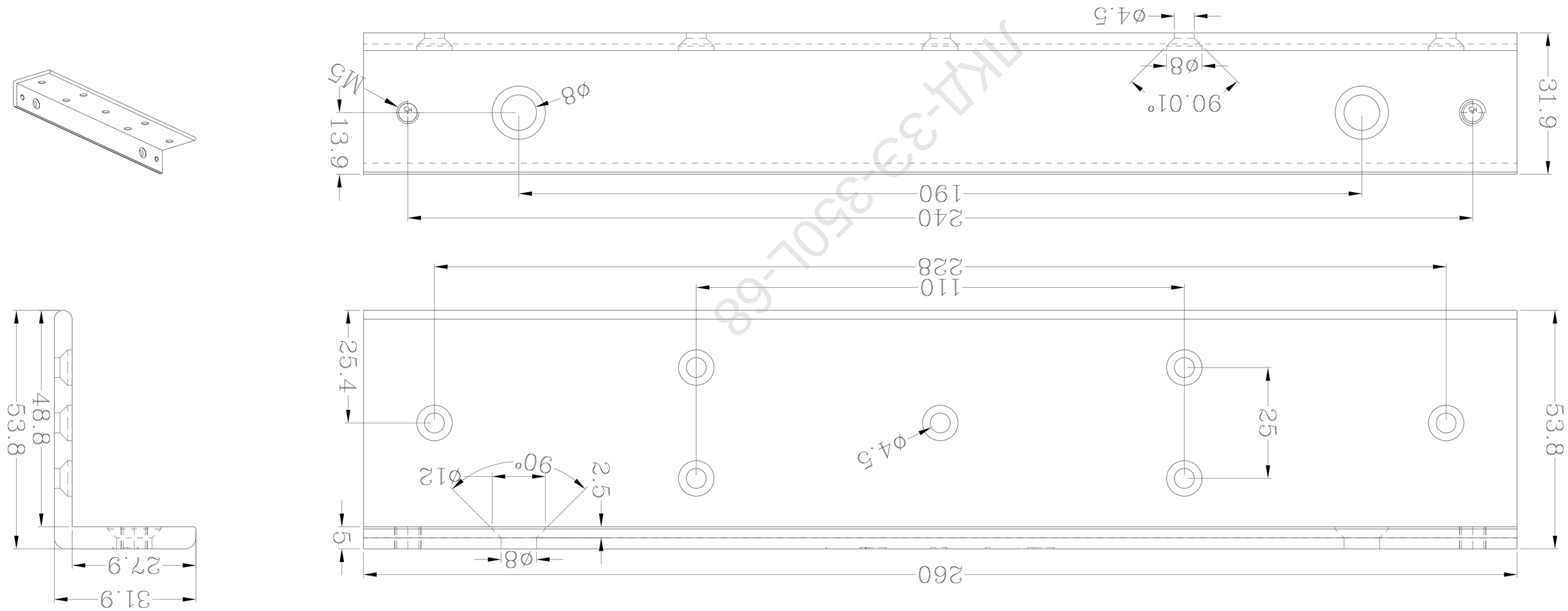SEC.RU
ПОДГОТОВЛЕНО В ЕДИНОМ ЦЕНТРЕ