TFortis

Паспорт

Кронштейн для PSW+

Версия 1

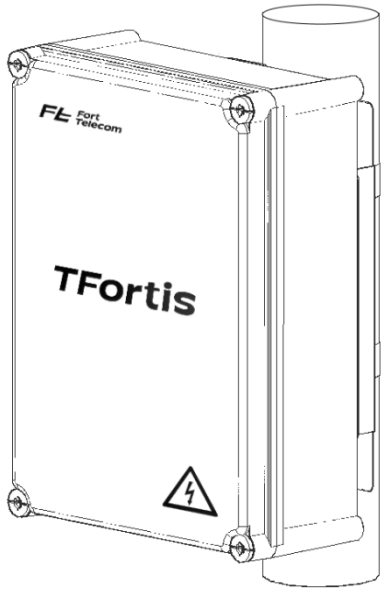

Назначение

Кронштейн для PSW+ предназначен для установки на опорах (столбах) коммутаторов TFortis PSW-2G+, PSW-2G6F+, PSW-2G8F+.

Технические характеристики

Материал: сталь СТ3, толщиной 1 мм

Тип покрытия: Ц9.хр.

Габаритные размеры: 357x259x37 мм

Масса не более 0.9 кг

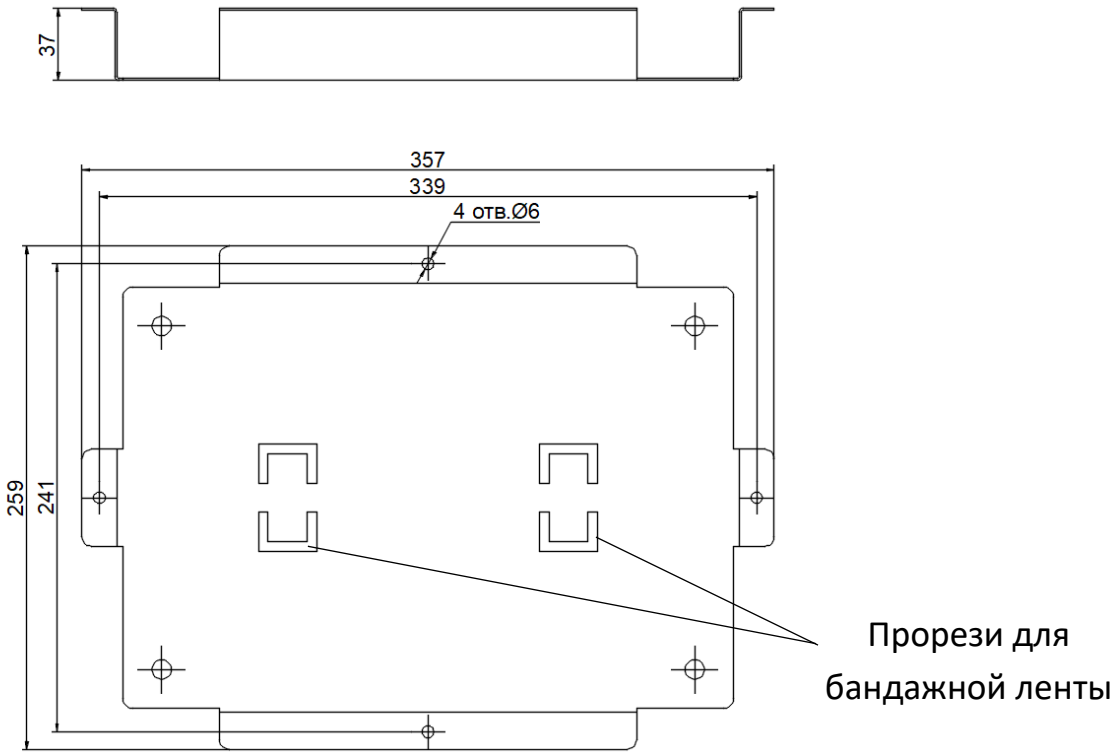

SEC.RU | Короткий путь к информации
Скачано с sec.ru

Установка изделия

Кронштейн крепится к опоре с помощью бандажной ленты (не входит в комплект поставки кронштейна и коммутатора).
Для крепления коммутатора к кронштейну используются винты М5 (идут в комплекте поставки коммутатора).

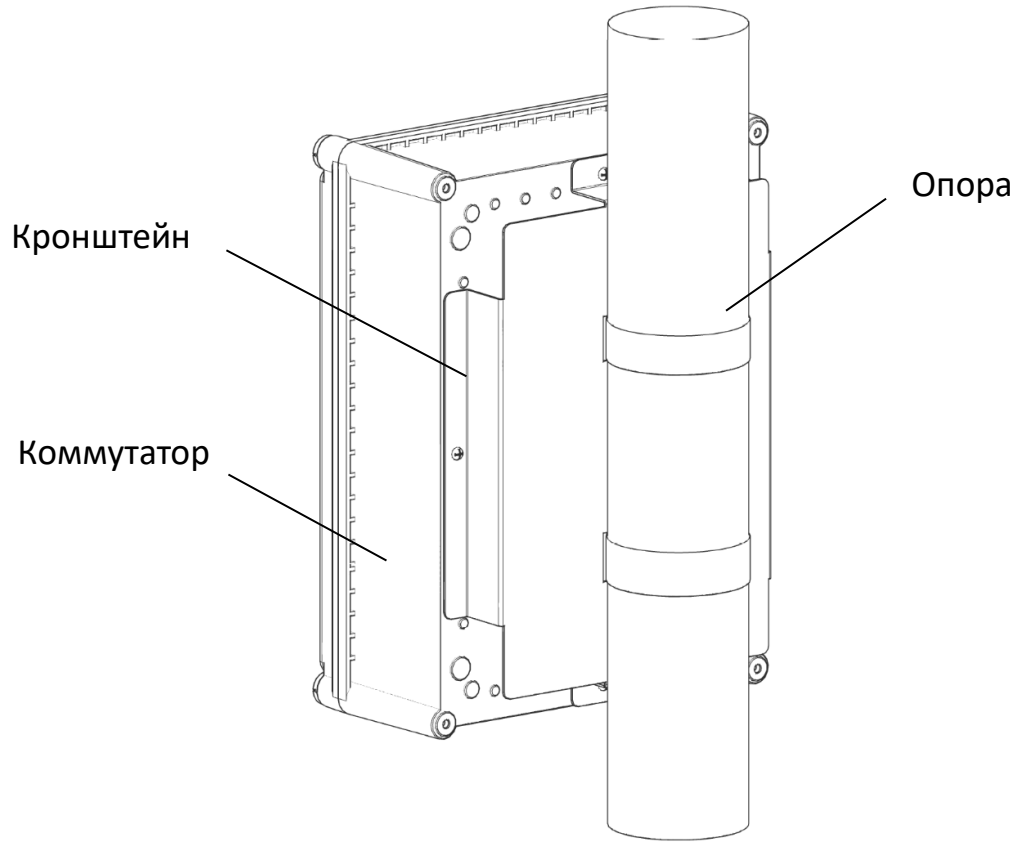

Свидетельство о приемке

Кронштейн PSW+ изготовлен в соответствии с конструкторской документацией и признан годным для эксплуатации.

_____

число, месяц, год МП

SEC.RU | Короткий путь к информации Скачано с sec.ru