META

Научно-производственное предприятие

Устройство сброса

META 7520

Руководство по установке и монтажу

ред. 30.06.23

Санкт-Петербург

SEC.RU | Короткий путь к информации

Скачано с sec.ru

применяемые в документе сокращения:

ЦАУ — цифровое абонентское устройство

МГН — маломобильная группа населения

УС — устройство сброса

УЗВС - устройства звуковой и визуальной сигнализации

БС — блок связи

SEC.RU | Короткий путь к информации Скачано с sec.ru

1. **Общая информация**

Устройство сброса (далее УС) META 7520 предназначено для работы в составе системы обратной связи МГН и обеспечивает возможность отключения светозвукового привлекающего сигнала устройства звуковой и визуальной сигнализации (далее УЗВС), подключенного к цифровому абонентскому устройству (далее ЦАУ) зоны МГН или блоку связ (далее БС).

УС выполнено с учетом требований ГОСТ Р 51671-2020 “Средства связи и информации технические общего пользования, доступные для инвалидов. Классификация. Требования доступности и безопасности”.

Внешний вид УС приведен на рисунке ниже.

Рис.1 Внешний вид УС

Корпус УС представляет собой пластмассовую коробку, состоящую из основания и крышки, скрепленных между собой винтами. Внутри корпуса на основании расположена

SEC.RU | Короткий путь к информации Скачано с sec.ru

плата с элементами коммутации. На внешней поверхности крышки корпуса расположена кнопка.

Конструкция корпуса предполагает его установку на вертикальную поверхность (стену).

Подключение УС к ЦАУ или БС производится при помощи винтовых зажимов «УПРАВЛЕНИЕ», расположенных на плате внутри корпуса УС. Для подключения должен использоваться двухжильный кабель с медными жилами сечением 0,5...0,75 мм² и внешним диаметром 3,2...6,6 мм. Введение кабеля внутрь корпуса УС осуществляется через герметичный кабельный ввод, расположенный в верхней части основания корпуса.

2. Установка

Конструкция, габаритные и установочные размеры приведены на рисунках ниже.

Перед установкой УС распакуйте изделие и проверьте комплектность и отсутствие механических повреждений.

Порядок установки УС:

а) выверните винты, стягивающие крышку и основание УС;

б) при помощи шурупов установите основание УС на подготовленное место.

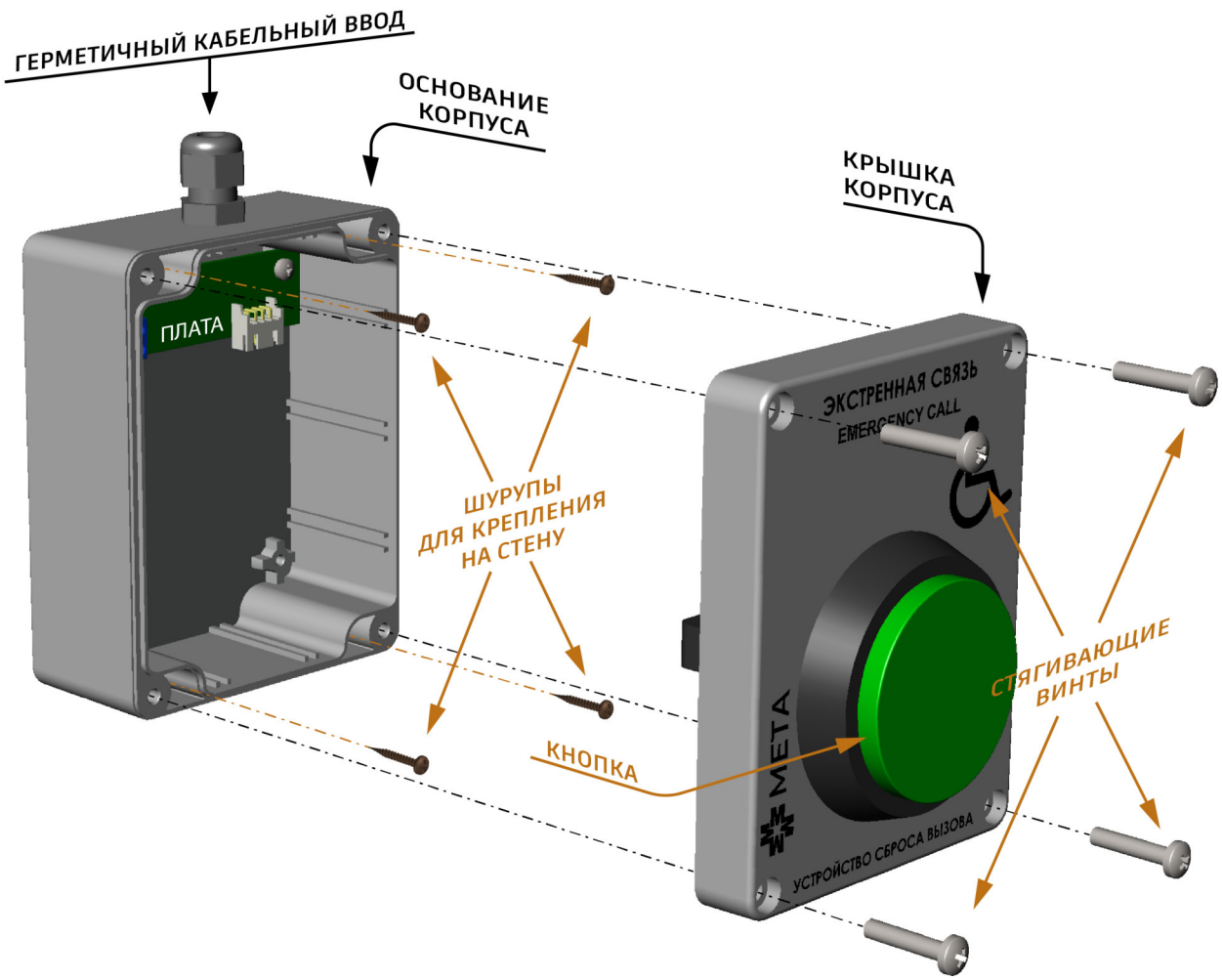

SEC.RU | Короткий путь к информации
Скачано с sec.ru

Рис.2 Конструкция УС

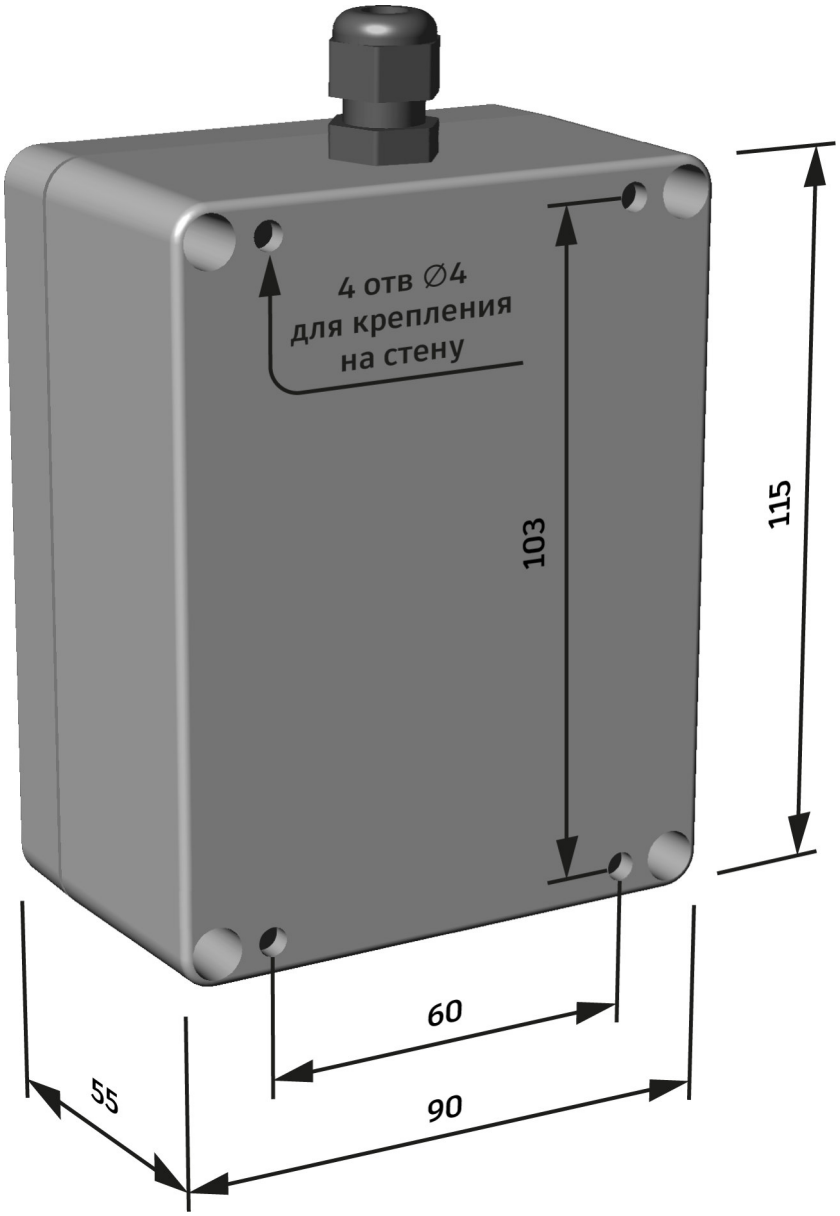

Рис.3 Габаритные и установочные размеры УС

SEC.RU | Короткий путь к информации
Скачано с sec.ru

3. **Подключение**

Порядок подключения УС:

а) проденьте подсоединяемый кабель через цанговый зажим герметичного кабельного ввода;

б) подключите зачищенные концы проводов кабеля к зажимам «УПРАВЛЕНИЕ» платы;

в) поверните фигурную гайку кабельного ввода по часовой стрелке с усилием, достаточным для его герметизации;

г) установите крышку УС на основание и закрепите ее при помощи стягивающих винтов.

Схема подключения внутренних и внешних цепей УС приведен на рисунке 4.

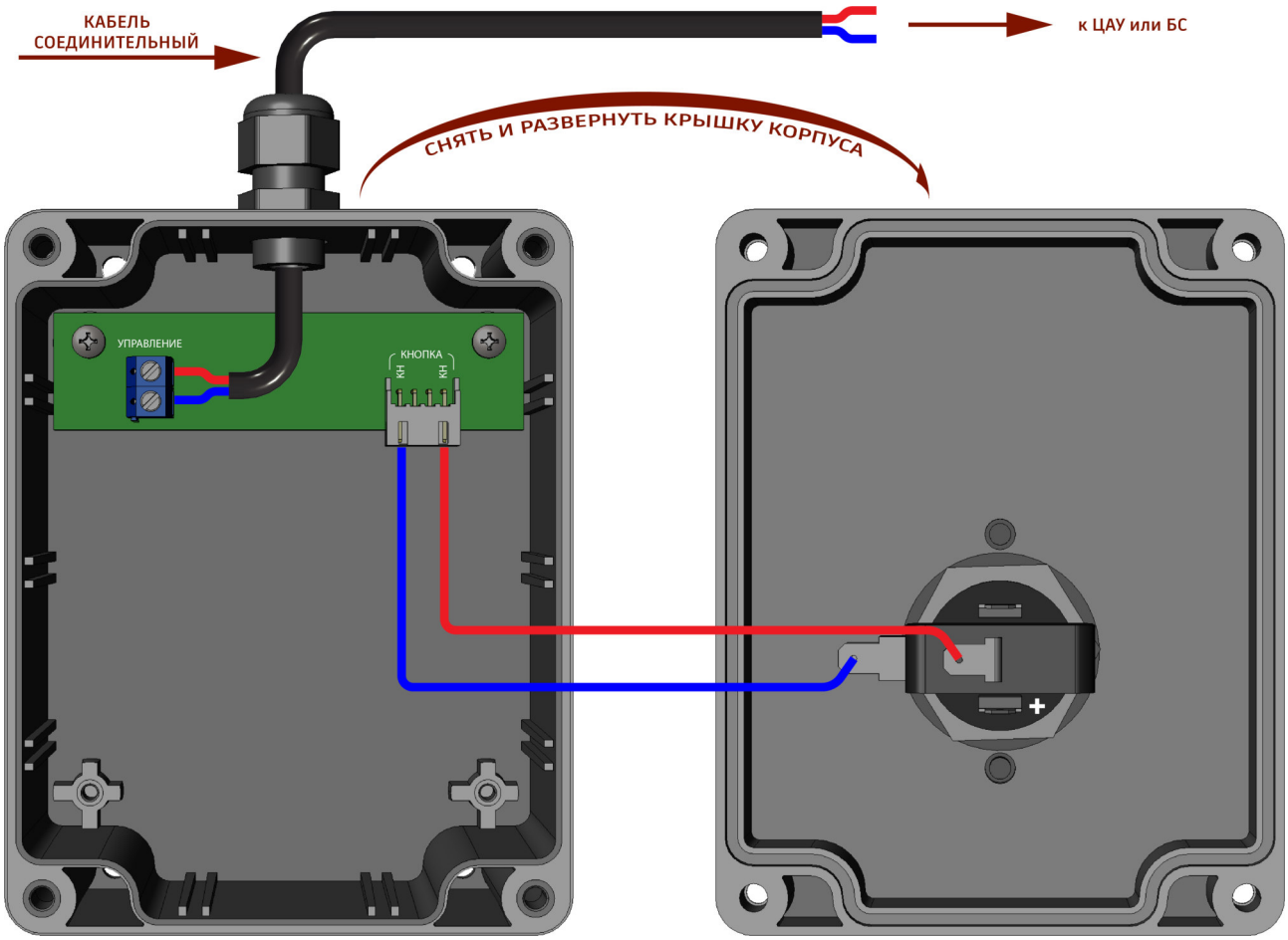

Рис. Схема подключения УС

SEC.RU | Короткий путь к информации
Скачано с sec.ru

SEC.RU | Короткий путь к информации
Скачано с sec.ru

META

Научно-производственное предприятие «META»
199178, Россия, г. Санкт-Петербург,
В.О., 5-я линия, д. 68, к. 3, лит. «Г»
т/ф.: (812) 320-99-44, (800) 550-01-38,
meta@meta-spb.com
www.meta-spb.com

SEC.RU | Короткий путь к информации
Скачано с sec.ru