ПАСПОРТ

Металлические резьбовые заглушки взрывозащищённые

Ex-заглушка ВЗ АТФЕ.305331.162 ПС

Сертификат соответствия № ЕАЭС RU C-RU.АД07. В.03590/21 с 05.07.2021г. по 04.07.2026г.

1. Назначение и условия применения

Металлические резьбовые заглушки взрывозащищённые Ex-заглушка ВЗ, являются Ex-заглушками (ГОСТ 31610.0-2014 (IEC60079-0:2011) и предназначены для закрытия неиспользуемых отверстий в корпусах взрывозащищённого оборудования.

Ex- заглушки ВЗ имеют маркировку взрывозащиты 1Ex db IIC Gb, РВ Ex db I Mb, 1Ex e IIC Gb, 2Ex nR IIC Gc, Ex tb IIIC Db, РП Ex e I Mc.

как Ex-компоненты Ex db IIC Gb U, Ex db I Mb U, Ex e IIC Gb U, Ex nR IIC Gc U, Ex tb IIIC Db U, Ex e I Mc U.

Степень защиты оболочки IP66/IP67/IP68 по ГОСТ 14254.

Ex-заглушки могут использоваться во взрывоопасных зонах классов 1 и 2 по ГОСТ IEC (60079-10-1-2011), и в соответствии с маркировкой взрывозащиты. Оборудование относится к уровню взрывозащиты Mb, Mc для установки в шахтах, опасных по рудничному газу, так и электрооборудованию группы I, II, III по ГОСТ 31610.0-2014 (IEC60079-0:2011 для применения во взрывоопасных газовых средах, взрывоопасных пылевых средах.

Ex-заглушки имеют вид климатического исполнения УХЛ1 и могут эксплуатироваться при температуре от минус 75ºС до плюс 250ºС при атмосферном давлении от 630 до 800 мм рт. ст. и относительной влажности воздуха до 100% при 35ºС.

2.Технические характеристики

2.1 Основные технические характеристики Ex-заглушек ВЗ

Тип присоединительной резьбы: метрическая - (M) ГОСТ 24705, цилиндрическая трубная - (G) ГОСТ 6357-81, трубная коническая – (R) ГОСТ 6211-81, коническая дюймовая – (N) NPT.

Ex-заглушки ВЗ изготавливаются из нержавеющей стали, стали с антикоррозийным покрытием; из латуни; из латуни с антикоррозийным покрытием.

Степень защиты оболочки заглушек – IP66/IP67/IP68 по ГОСТ 14254.

2.2 Ex-заглушки ВЗ обеспечивают высокую механическую прочность резьбового соединения с оболочкой электротехнического оборудования при приложении крутящего момента в соответствии с требованиями ГОСТ IEC (60079-1-2013).

2.3 Ex-заглушки ВЗ герметичны в соответствии с требованиями ГОСТ IEC 60079-1-2011.

2.4 Показатели надежности

- наработка на отказ не менее 100000 ч.

Средний срок службы не менее 16 лет

2.5 Масса от 0,04 до 1кг

2.6 Структура обозначения вариантов исполнения кабельных вводов при заказе:

ВЗ	**Х1**	**Х2**	**Х3**	**Х4**	**Х5**
1	2	3	4	5	6

ВЗ - Тип Ex-заглушки

Х1- Типоразмер

Х2 -Тип резьбы: коническая дюймовая NPT – **N**; метрическая ГОСТ 24705 – **M**; трубная коническая ГОСТ 6211-81 – **R;** трубная цилиндрическая ГОСТ 6357-81 **- G**

Х3 - Материал:

«Н» или без обозначения – нержавеющая сталь

«С» - сталь с антикоррозионным покрытием «цинк»

«Л» - латунь

«ЛП» - латунь с антикоррозионным покрытием

Х4 - для Ex-компонента указывается знак «U»

Х5 технические условия АТФЕ.305331.162 ТУ

Пример заказа:

Ex-заглушка ВЗ 02 М ЛП АТФЕ.305331.162ТУ

Маркировка Ex-заглушки ВЗ:

SEC.RU | Короткий путь к информации Скачано с sec.ru

1Ex db IIC Gb, PB Ex db I Mb, 1Ex e IIC Gb, 2Ex nR IIC Gc, Ex tb IIIC Db, РП Ex e I Mc.
Ex-заглушка ВЗ 5 **N** C U АТФЕ.305331.162ТУ

Маркировка Ex-заглушки ВЗ:
Ex db IIC Gb U, Ex db I Mb U, Ex e IIC Gb U, Ex nR IIC Gc U, Ex tb IIIC Db U, Ex e I Mc U

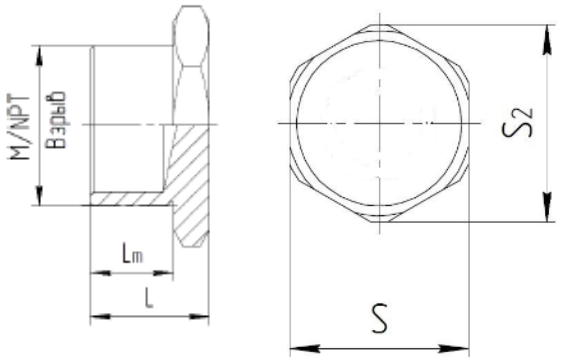

Рис.1

Таблица 1

Тип заглушки, Типоразмер	Метрическая M ГОСТ 24705	Трубная цилиндрическая G ГОСТ 6357-81, Коническая дюймовая N NPT, Коническая дюймовая R ГОСТ 6211-81	Размер под ключ S, мм	Габариты S_2xL, мм	Длина резьбы Lm, мм	масса
В302	M12x1,5	1/4"	16	17,5x19	10	0,04
В301	M16x1,5	3/8"	22	23,5x22	10	0,05
В31	M20x1,5	1/2"	24	26x22	10	0,08
В32	M25x1,5	3/4"	30	33x22	10	0,08
В33	M32x1,5	1"	36	39x22	10	0,14
В34	M40x1,5	1 1/4"	46	50,5x22	13	0,20
В35	M50x1,5	1 1/2"	55	60x25	13	0,35
В36	M63x1,5	2"	70	75x25	13	0,56
В37	M75x1,5	2 1/2"	80	85x25	16	0,69
В38	M90x1,5	3"	95	100x30	16	0,87
В310	M100x1,5	4"	105	115x35	18	1,0

3. Комплектность

3.1 Комплект поставки соответствует таблице

наименование	количество	примечание
Ex-Заглушка ВЗ	1	
Шайба уплотнительная	1	Заглушка с резьбой NPT шайбой уплотнительной не комплектуется
паспорт	1	На партию (транспортную тару)

4. Устройство

4.1 Ex-заглушка ВЗ в зависимости от нарезанной резьбы изготавливается в цилиндрической или конической форме. Уплотнительная шайба, установленная между корпусом и заглушкой, обеспечивает надежную герметизацию оболочки.

4.2. Степень защиты оболочки IP66/IP67/IP68 по ГОСТ 14254.

5. Обеспечение взрывозащищённости.

5.1 Взрывозащита вида «взрывонепроницаемая оболочка «d».

Взрывозащищённое исполнение Ex-заглушек ВЗ обеспечивается выполнением требований ГОСТ 31610.0-2014 (IEC60079-0:2011 и видом взрывозащиты «взрывонепроницаемая оболочка «d» по ГОСТ IEC (60079-1-2013) за счет выполнения следующих конструктивных решений:

- выполнение Ex-заглушек с параметрами резьбы, согласно ГОСТ IEC (60079-1-2013)
- обеспечение механической прочности оболочек Ex-заглушек по ГОСТ 31610.0-2014 (IEC 60079-0:2011)
- электростатическая и фрикционная искробезопасность Ex-заглушек обеспечивается выбором конструкционных материалов ГОСТ 31610.0-2014 (IEC 60079-0:2011)

SEC.RU | Короткий путь к информации
Скачано с sec.ru

- обеспечение механической прочности при приложении крутящего момента по ГОСТ IEC (60079-1-2011)

- уплотнения и соединения обеспечивают степень защиты от внешних воздействий Ex-заглушек ВЗ -обеспечения герметичности Ex-заглушек с уплотнительными шайбами в соответствии ГОСТ IEC (60079-1-2013).

5.2 Взрывозащита вида «повышенная защита вида «е».

Взрывозащищённое исполнение Ex-заглушек ВЗ обеспечивается выполнением требований ГОСТ 31610.0-2014 (IEC60079-0:2011) и видом взрывозащиты «повышенная защита вида «е» по ГОСТ IEC (60079-7-2012) за счет выполнения следующих конструктивных решений:

- уплотнения и соединения обеспечивают степень защиты от внешних воздействий IP66/IP67/IP68

- электростатическая искробезопасность обеспечивается выбором конструкционных материалов ГОСТ 31610.0-2014 (IEC 60079-0:2011)

- механическая прочность оболочек корпуса соответствует ГОСТ 31610.0-2014 (IEC 60079-0:2011)

5.3 Взрывозащита вида «n»

Взрывозащищённое исполнение Ex-заглушек ВЗ обеспечивается выполнением требований ГОСТ 31610.0-2014 (IEC60079-0:2011) и видом «nR» **по** ГОСТ 31610.15-2014 (IEC 60079-15:2010) за счет выполнения следующих конструктивных решений:

- соответствие конструкции Ex-заглушек ВЗ требованиям ГОСТ 31610.15-2014 (IEC 60079-15:2010)

- уплотнения и соединения обеспечивают степень защиты от внешних воздействий IP66/IP67/IP68

5.4 Взрывозащита вида «t» от воспламенения пыли оболочками.

Взрывозащищённость заглушек с видом взрывозащиты «t» от воспламенения пыли оболочками по (IEC 60079-31-2013) обеспечивается выполнением их конструкции в соответствии ГОСТ 31610.0-2014 (IEC60079-0:2011).

6. Использование по назначению

6.1 Эксплуатационные ограничения

При монтаже, транспортировке необходимо оберегать от ударов резьбовые части. В случае длительного хранения уплотнительное шайбу следует заменить.

6.1.1 Ex-заглушки могут использоваться во взрывоопасных зонах классов 1 и 2 по ГОСТ IEC (60079-10-1-2011) и ГОСТ IEC (60079-14-2011).

6.1.2 Запрещается эксплуатация Ex-заглушек ВЗ, отработавших полный назначенный срок службы.

6.2 Подготовка изделия к использованию

6.2.1 Перед монтажом Ex-заглушку необходимо осмотреть, проверить

- маркировку взрывозащиты
- отсутствие механических повреждений
- наличие средств уплотнения

7.Маркировка

- наименование предприятия-изготовителя или его зарегистрированный товарный знак;
- условное обозначение;
- номер сертификата
- маркировку взрывозащиты
- диапазон температур окружающей среды -75ºC≤ta≤+135ºC; -75ºC≤ta≤+250ºC- (для оборудования кроме группы I)
- степень защиты, обеспечиваемая оболочкой IP66/IP67/IP68 по ГОСТ 14254
- специальный знак взрывобезопасности
- знак обращения продукции на рынке Таможенного союза

SEC.RU | Короткий путь к информации Скачано с sec.ru

ООО СНВ
Ex-заглушка ВЗ 01
1Ex db IIC Gb/ 1Ex e IIC Gb/
2Ex nR IIC Gc/ Ex tb IIIC Db

-75°C≤ta≤+250°C; IP66/IP67/IP68
ЕАЭС RU C-RU.АД07.В.03590/21

ООО СНВ
Ex-заглушка ВЗ 1
Ex db IIC Gb U/ Ex e IIC Gb U/
Ex nR IIC Gc U/ Ex tb IIIC Db U

-75°C≤ta≤+250°C; IP66/IP67/IP68
ЕАЭС RU C-RU.АД07.В.03590/21

ООО СНВ
Ex-заглушка ВЗ 01
РВ Ex db I Mb/ РП Ex e I Mc/ 1Ex db IIC Gb/ 1Ex e IIC Gb/2Ex nR IIC Gc/ Ex tb IIIC Db/
-75°C≤ta≤+135°C; IP66/IP67/IP68
ЕАЭС RU C-RU.АД07.В.03590/21

ООО СНВ
Ex-заглушка ВЗ 1
Ex db I Mb U/ Ex e I Mc U/ Ex e IIC Gb U/ Ex nR IIC Gc U/ Ex tb IIIC Db U /Ex db IIC Gb U
-75°C≤ta≤+135°C; IP66/IP67/IP68
ЕАЭС RU C-RU.АД07.В.03590/21

8. Техническое обслуживание

8.1 В процессе эксплуатации Ex заглушки ВЗ не требуют технического обслуживания и являются не ремонтируемыми изделиями.

8.2 При эксплуатации заглушки должны подвергаться ежемесячному внешнему осмотру, при котором необходимо проверять:

-отсутствие вмятин, коррозии и других повреждений

- наличие маркировки взрывозащиты

8.3 Эксплуатировать Ex-заглушки с повреждениями запрещается

9. Транспортирование и хранение

9.1 Условия транспортирования Ex-заглушек ВЗ должны соответствовать условиям хранения 5 по ГОСТ 15150.

9.2 Хранение Ex-заглушек ВЗ в транспортной таре на складах изготовителя и потребителя должно соответствовать условиям хранения 3 по ГОСТ 15150.

10. Гарантии изготовителя

10.1. Предприятие-изготовитель гарантирует соответствие Ex-заглушек ВЗ требованиям настоящих ТУ и конструкторской документации при соблюдении потребителем условий транспортирования, хранения и эксплуатации.

10.2. Гарантийный срок эксплуатации - 2 года со дня ввода в эксплуатацию, но не более 3 лет с момента изготовления.

10.3 Гарантийный срок хранения 3 года с момента изготовления.

11. Свидетельство о приемке

Металлические резьбовые заглушки взрывозащищённые Ex-заглушка ВЗ

_____

соответствует техническим условиям АТФЕ.305331.162 ТУ и признан годными для эксплуатации.

Штамп ОТК _____ Дата выпуска _____
подпись

ООО «СНВ»,
Адрес: Россия, 390027, г. Рязань, ул. Новая, 51 В, литера А пом. Н1, тел./факс (4912) 45-16-94, 45-37-88
E-mail: 451694@list.ru, официальный сайт http://m-kontakt.ru

SEC.RU | Короткий путь к информации Скачано с sec.ru