УСТАНОВОЧНЫЕ РАЗМЕРЫ

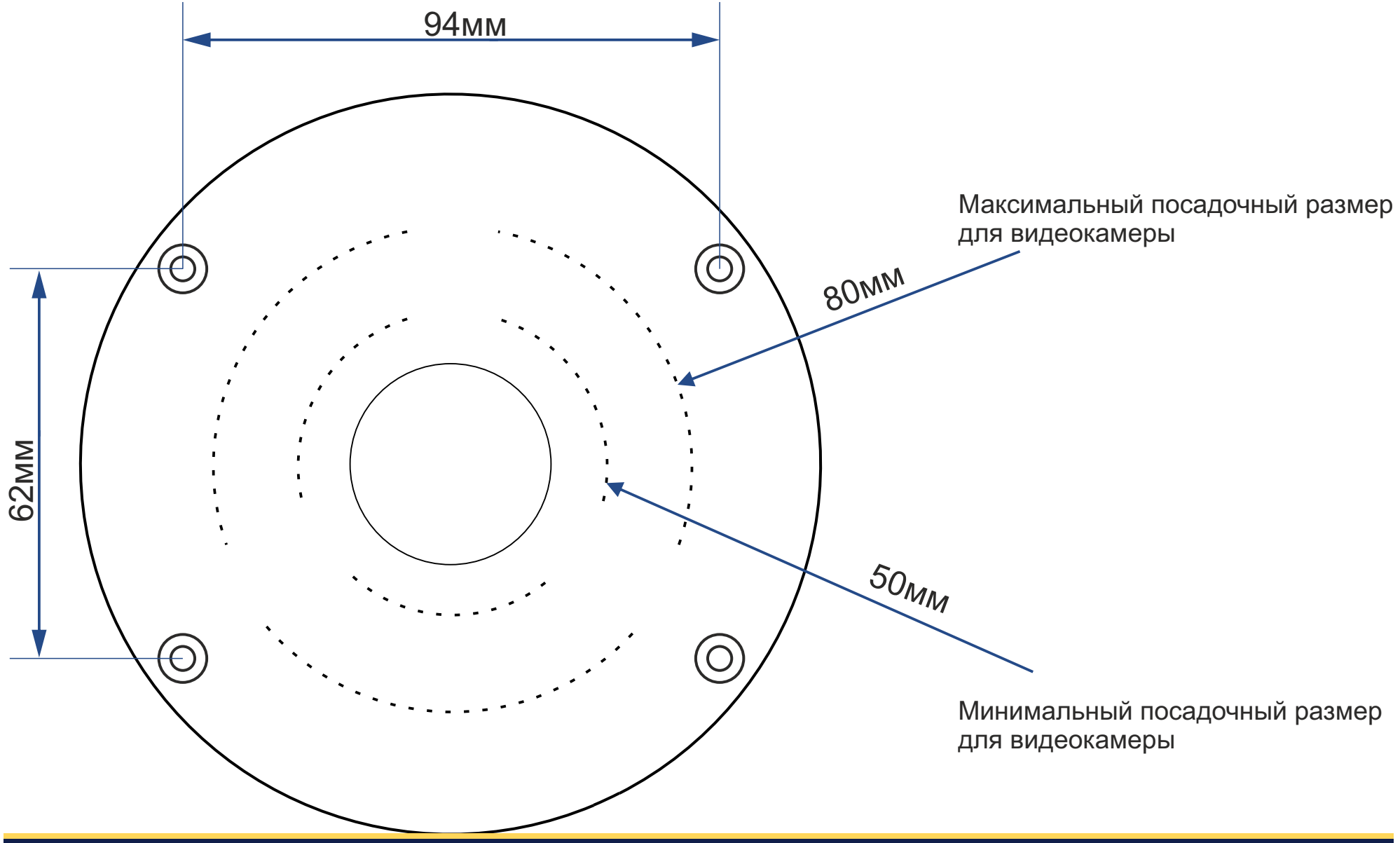

SEC.RU | Короткий путь к информации
Скачано с sec.ru

ГАБАРИТНЫЕ РАЗМЕРЫ

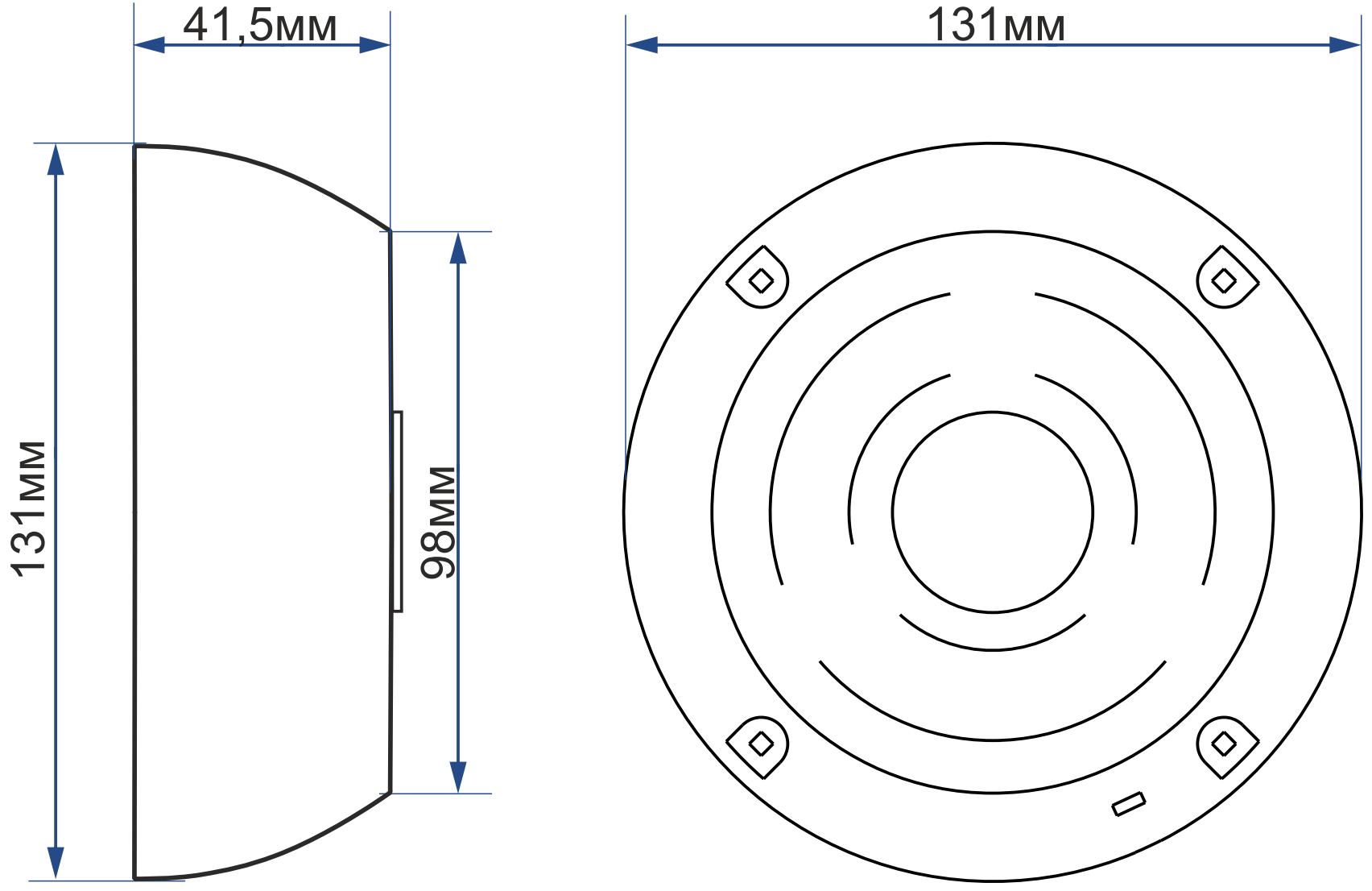

SEC.RU | Короткий путь к информации
Скачано с sec.ru