RUBETEK

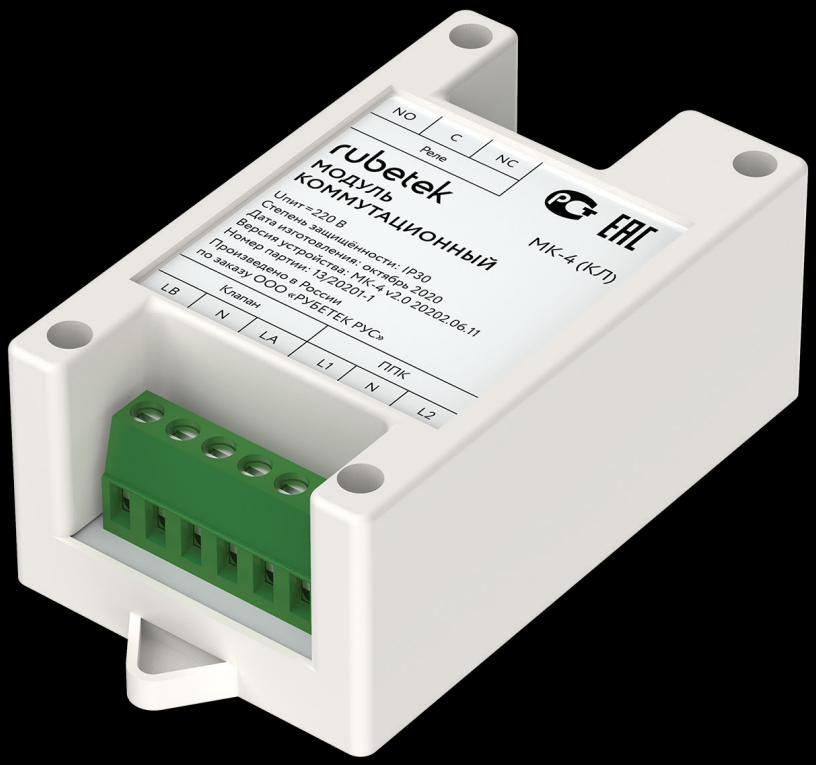

МОДУЛЬ КОММУТАЦИОННЫЙ

МК-4

Технический паспорт

SEC.RU | Короткий путь к информации

Скачано с sec.ru

Описание

Модуль коммутационный МК-4 RUBETEK предназначен для подключения клапанов противопожарных и другого оборудования, управляемого с помощью сухого контакта к выходам прибора приемно-контрольного.

Габариты

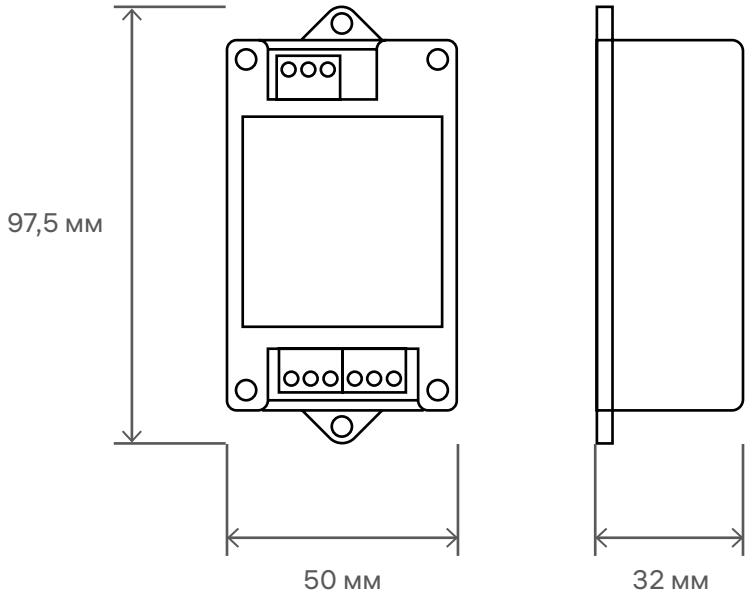

Схема

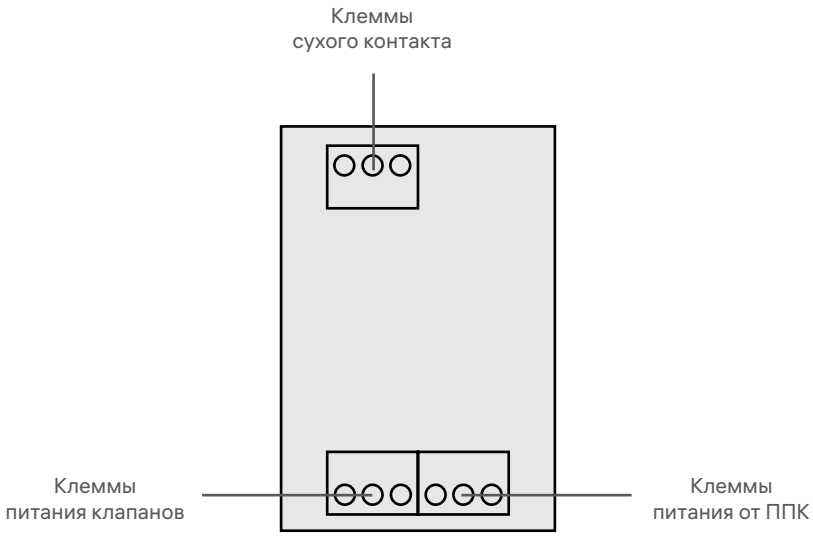

SEC.RU | Короткий путь к информации
Скачано с sec.ru

Характеристики

Основные параметры

Рабочее напряжение, В	230 ± 10%
Потребляемая сила тока, мА, не более	20
Максимальный коммутируемый ток, А	2
Диапазон рабочих температур, °С	от -10 до +55
Степень защиты	IP30
Габаритные размеры, мм	97,5 × 50 × 32
Масса, кг, не более	0,07

Подробное описание функциональных возможностей, режимов работы, технических характеристик и особенностей применения модуля приведено в руководстве по эксплуатации.

Комплектация

Модуль коммутационный МК-4 RUBETEK	1 шт
Паспорт	1* шт
Групповая упаковка	1* шт

*На отгрузочную партию.

SEC.RU | Короткий путь к информации
Скачано с sec.ru

Указание мер безопасности

1. Конструкция модуля удовлетворяет требованиям электрической и пожарной безопасности по ГОСТ 12.2.007.0-75 и ГОСТ 12.1.004-91.
2. Меры безопасности при установке и эксплуатации модуля должны соответствовать требованиям «Правил технической эксплуатации электроустановок потребителей» и «Правил техники безопасности при эксплуатации электроустановок потребителей».
3. По способу защиты от поражения электрическим током модуль соответствует классу 0 по ГОСТ 12.2.007.0-75.

Размещение и подготовка к работе

1. При размещении и эксплуатации устройства необходимо руководствоваться РД 78.145-93, СП 484.1311500.2020 и руководством по эксплуатации.
2. Если модуль находился в условиях отрицательной температуры, то перед включением его необходимо выдержать не менее 4 часов в упаковке при комнатной температуре для предотвращения конденсации влаги.
3. Перед проведением монтажных работ необходимо проверить соответствие комплектности изделия и провести внешний осмотр модуля, убедиться в отсутствии видимых механических повреждений.
4. При проведении ремонтных работ в помещении, где установлены модули, должна быть обеспечена их защита от механических повреждений и попадания внутрь строительных материалов, пыли, влаги.

SEC.RU | Короткий путь к информации
Скачано с sec.ru

Транспортирование и хранение

1. Модули в транспортной таре перевозятся любым видом крытых транспортных средств в соответствии с требованиями действующих нормативных документов.
2. Расстановка и крепление в транспортных средствах ящиков с модулями должны обеспечивать их устойчивое положение, исключать возможность смещения ящиков и удары их друг о друга, а также о стенки транспортных средств.
3. Хранение модулей в упаковке должно соответствовать условиям 1 по ГОСТ 15150-69.

Гарантии изготовителя

1. Изготовитель гарантирует соответствие модуля заявленным техническим характеристикам при условии соблюдения потребителем правил транспортирования, хранения, монтажа и эксплуатации.
2. Гарантийный срок эксплуатации 12 месяцев со дня ввода в эксплуатацию, но не более 24 месяцев со дня выпуска.
3. При направлении модуля в ремонт к нему обязательно должен быть приложен акт с описанием выявленных дефектов и неисправностей.
4. Изготовитель оставляет за собой право внесения изменений в конструкцию модуля, не ухудшающих его технические характеристики.
5. Гарантия распространяется только на модуль. На все оборудование других производителей, использующееся совместно с модулем, распространяются их собственные гарантии.
6. Изготовитель не несет ответственности и не возмещает ущерба за дефекты, возникшие по вине потребителя при несоблюдении правил транспортирования, хранения, монтажа и эксплуатации.

Сведения о сертификации

Модуль коммутационный МК-4 RUBETEK соответствует требованиям технических регламентов и имеет сертификат соответствия № RU C-RU.ПБ68.В.00488/21, выданный органом по сертификации Общество с ограниченной ответственностью «Пожарная Сертификационная Компания» (ОС ООО «ПСК»).

SEC.RU | Короткий путь к информации
Скачано с sec.ru

Сведения о производителе

Наименование организации производителя: ООО «ЗАВОД ПРИБОРОВ»
Юридический адрес: 302020, Россия, г. Орел, ул. Комсомольская, д. 102А, помещ. 1
Телефон: +7 (4862) 51-10-91
Электронная почта: info@zavodpriborov.com

Сведения о поставщике

Наименование организации поставщика: ООО «РУБЕТЕК РУС»
Юридический адрес: 121205, г. Москва, территория инновационного центра «Сколково», Большой бульвар, д. 42, стр. 1, 1 этаж, часть помещения №334, рабочее место №31
Телефон: +7 (495) 430-08-76; 8-800-777-53-73
Электронная почта: support@rubetek.com
Сайт: https://rubetek.com/

Свидетельство о приемке и упаковывании

Модуль коммутационный MK-4 RUBETEK признан годным к эксплуатации и упакован согласно требованиям, предусмотренным в действующей технической документации.

Серийный номер _____

Контролер ОТК _____ _____
ФИО подпись

Дата производства «____» _____ 20___ г.

м.п. ОТК

SEC.RU | Короткий путь к информации
Скачано с sec.ru

RUBETEK

rubetek.com

SEC.RU | Короткий путь к информации

Скачано с sec.ru