5. Условия хранения и транспортировки.

Изделие хранится в упаковке производителя в помещениях при относительной влажности до 95% и отсутствии в окружающей среде агрессивных примесей при температуре от -50°С до +60°С. Изделия транспортируется в упаковке производителя без ограничения расстояния в условия, исключающих повреждения.

6. Утилизация

Изделие утилизируется без принятия специальных мер защиты окружающей среды.

7. Гарантийные обязательства.

Гарантийный срок эксплуатации 2 года со дня продажи изделия потребителю при соблюдении им условий эксплуатации и правил хранения, изложенного в настоящем паспорте. В случае выхода изделия из строя во время гарантийного срока, потребитель предъявляет претензии в соответствии с законодательством РФ.

8. Свидетельство о приемке.

Изделие признано годным к эксплуатации.

ООО «Стар Лайт Технолоджи»,

[illegible] 5-10

ПАСПОРТ

МОНТАЖНЫЙ КРОНШТЕЙН ДЛЯ ВИДЕОКАМЕР МК-5 PRO, МК-5

1. Назначение и область применения.

Монтажный кронштейн предназначен для установки и подключения видеокамер. Материал корпуса устойчив к УФ излучению, климатическим и температурным воздействиям, что позволяет устанавливать изделие как внутри помещений, так и на открытых пространствах.

2. Основные технические характеристики

Модель	МК-5 PRO	МК-5
Материал корпуса	Пластик	
Габаритные размеры, мм	186x140x96	
Максимальная нагрузка, кг	1,5	
Диаметр основания камеры, мм	макс 140	
Вес, кг	0,26	0,25
Цвет	Белый/Черный	
Диапазон рабочих температур, ° С	-50..+60°С	
Степень защиты оболочки, IP	65	55

3. Комплектация

Модель	МК-5 PRO	МК-5
Паспорт, шт	1	1
Монтажный кронштейн, шт	1	1
Саморез (креп. камеры) 3,9*13 мм, шт	4	4
Саморез (креп. крышек) 3,9*13 мм, шт	6	6
Шнур уплотнительный, шт	1	-
Шайба уплотнительная, шт	1	-
Сальник для ввода кабеля, шт	1	-

SEC.RU | Короткий путь к информации

Скачано с sec.ru

4. Порядок монтажа.

1) Заведите кабель от видеокамеры в отверстие кронштейна, для герметизации провода установите уплотнительную шайбу. Закрепите видеокамеру саморезами на кронштейне.

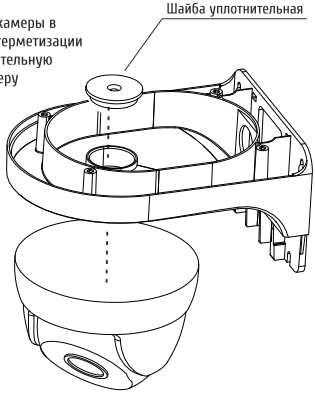

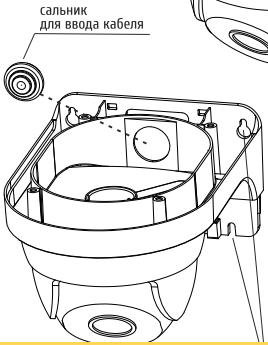

2) Перед установкой изделия определитесь со способом ввода кабеля в коробку и проведите его, используя герметичный сальник:

- через отверстие со стены;
- через отверстие в нижней части коробки.

3) Прикрутите кронштейн к ровной поверхности через крепежные отверстия.

4) Подключите все соединения и уложите кабель внутри герметичной полости кронштейна.

5) Закройте сверху крышку и закрепите ее саморезами.

6) Задвиньте крышку в нижней части кронштейна, так же закрепите ее саморезами.

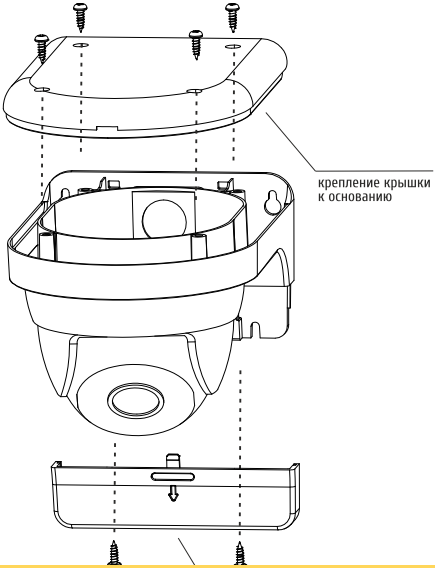

SEC.RU | Короткий путь к информации

Скачано с sec.ru