# Монтажная коробка «МК+Видео Гранд», IP 66/67

## АТФЕ 685552.188 ПС

### ПАСПОРТ

Монтажная коробка «МК+Видео Гранд» (далее Коробка) со степенью защиты IP66/67 предназначена для наружной установки крупногабаритных камер видеонаблюдения, подходит для всех типов камер видеонаблюдения, выполнена из ударостойкого пластика, устойчива к перепадам температур и ультрафиолету.

Коробка выпускается в модификациях с гермовводами M20x1.5 для подключении кабеля диаметром 6-12мм или без гермовводов. В основания корпуса с обратной стороны предусмотрены каналы для укладки кабеля.

Внутреннее пространство коробки позволяет разместить блок питания камеры, АКБ 12/7 и устройства коммуникации, предотвращая попадание на них пыли и влаги. Для обеспечения герметичности рекомендуется применение герметика. В основания корпуса с обратной стороны предусмотрены каналы для укладки кабеля.

Габаритные и присоединительные размеры показаны на рис.1

### ТЕХНИЧЕСКИЕ ХАРАКТЕРИСТИКИ

- степень защиты по ГОСТ 14254 - IP66/IP67,
- два варианта крепления к несущей конструкции: через наружные крепления и через основание.

| | |
|---|---|
| - температура эксплуатации | -70° +70°С |
| - срок службы бокса не менее | 10 лет |
| - габаритные размеры корпуса (W×D×H) мм | 180×180x97 |
| - масса коробки, не более | 750г |

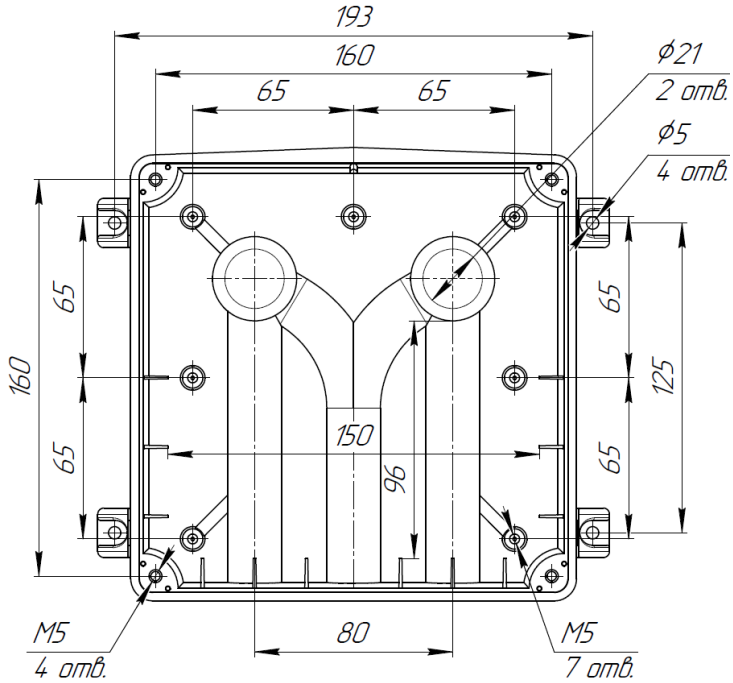


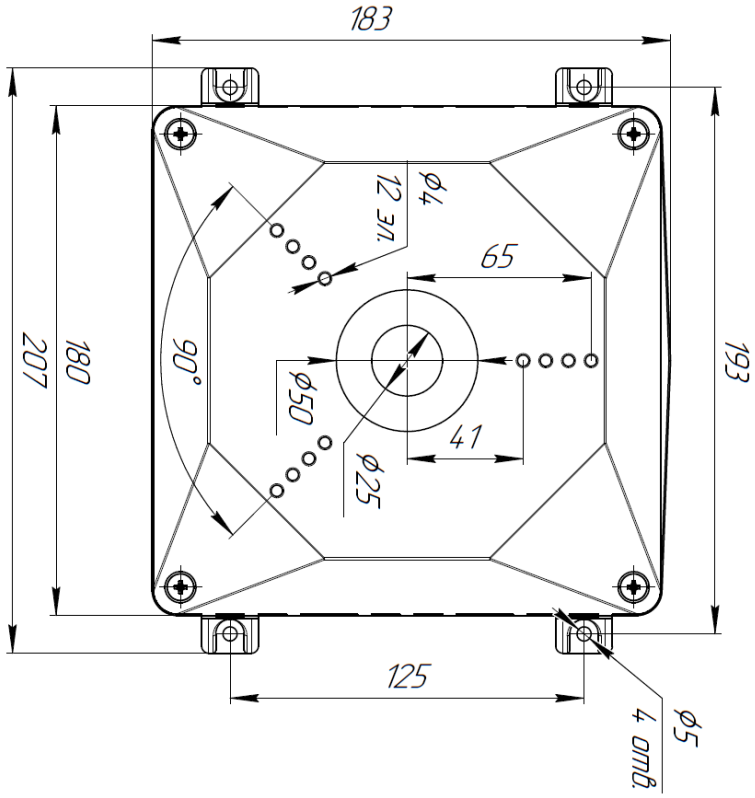


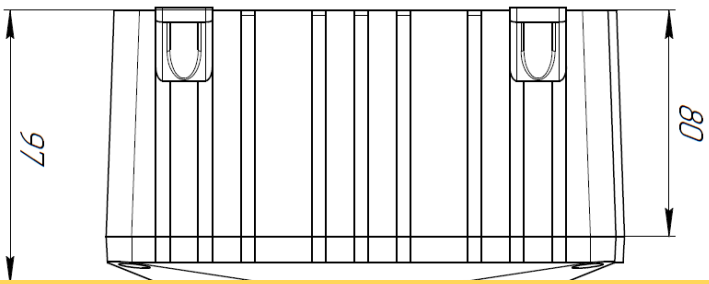


SEC.RU | Короткий путь к информации
Скачано с sec.ru

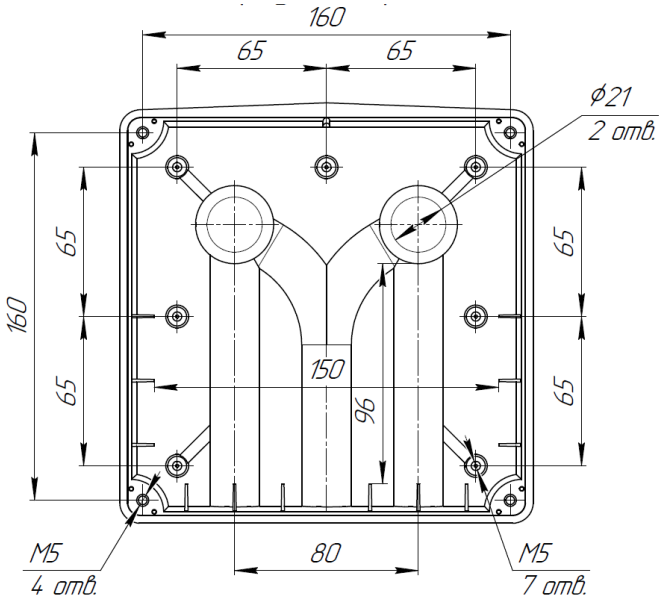


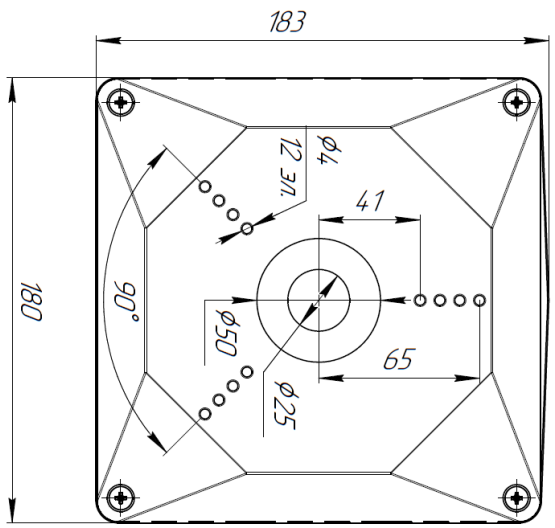


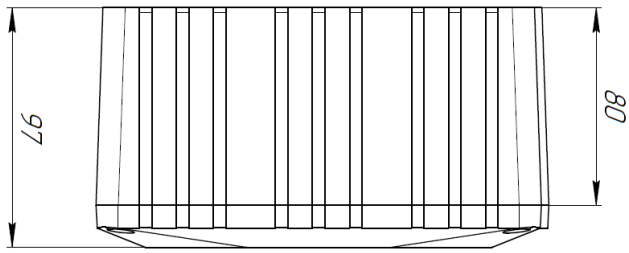


**СВИДЕТЕЛЬСТВО О ПРИЕМКЕ**

Монтажная коробка «МК+Видео Гранд» _____

☐ без гермовводов ☐ с гермовводами

Вариант крепления к поверхности: основание ☐ наружные крепления ☐

_____ _____

Штамп ОТК Дата приемки

**ГАРАНТИИ ИЗГОТОВИТЕЛЯ**

Предприятие-изготовитель гарантирует соответствие монтажной коробки «МК+Видео Гранд» требованиям АТФЕ.685552.188 ТУ при соблюдении потребителем условий транспортирования, хранения и эксплуатации. Гарантийный срок эксплуатации – 24 месяца.

**ПРЕДПРИЯТИЕ ИЗГОТОВИТЕЛЬ**

**ООО "СНВ"** Россия, 390027, г.Рязань. ул. Новая 51В лит.А пом.Н1
Тел./Факс: (4912) 45-16-94, 45-37-88, 210-215 http://.m-kontakt.ru *e-mail:* 451694@list.ru

SEC.RU | Короткий путь к информации Скачано с sec.ru