Замок электромагнитный ML180

Замок электромагнитный **ML180** (в дальнейшем - замок) предназначен для запирания дверей толщиной от 40 мм до 50 мм в системах контроля и управления доступом (СКУД). Замок устанавливается на дверь, открывающуюся наружу. Замок необходимо устанавливать совместно с дверным доводчиком.

Замок имеет встроенный модуль размагничивания.

Не допускается попадания на замок прямых атмосферных осадков.

Замок закрыт при подаче напряжения и открывается при снятии напряжения. В замок встроен двухцветный светодиод. При закрытой двери он светится зелёным, при открытой двери - красным.

Замок предназначен для эксплуатации при температуре наружного воздуха **от минус 40 до плюс 45 °C** и относительной влажности **до 98% при 25 °C.**

Замок электромагнитный ML180 не содержит драгоценных металлов.

Замок поставляется с Монтажной Пластиной, предназначенной для установки замка на горизонтальную поверхность дверной коробки. При выполнении монтажа замка на вертикальную часть дверной коробки необходимо дополнительно приобрести Уголок крепёжный для замка ML180.

Наименование проводника	Цвет проводника	Назначение	Примечание	
+12 VDC	Красный	Питание «+»		
-12 VDC	Чёрный	Питание «-»		
NC	Синий	Норм.замкнутый	Контакты реле	Реле срабатывает, когда подано питание и закрыта дверь (приложена пластина), светодиод → зелёный. Реле не срабатывает, если дверь открыта (пластина не приложена), светодиод → красный.
COM	Белый	Общий		
NO	Жёлтый	Норм.разомкнутый		

КОМПЛЕКТ ПОСТАВКИ

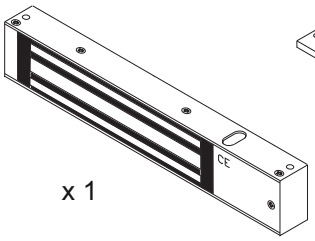
x 1

Электромагнит

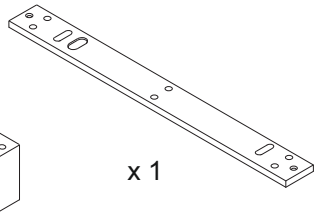
x 1

Монтажная Пластина

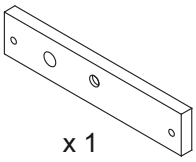
x 1

Пластина

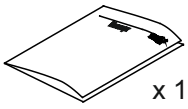
x 1

Паспорт

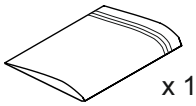
x 1

Комплект монтажный

Комплект монтажный

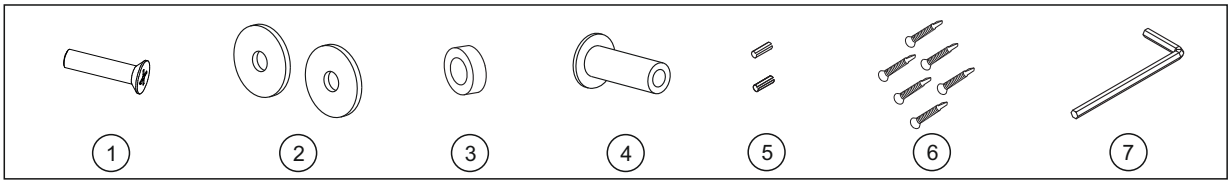

1. Винт M8-8gx40.36.019 ГОСТ17475-80 (потай)
   ВНИМАНИЕ! При толщине двери от 50 до 60 мм применяется винт M8-8gx50.36.019 ГОСТ17475-80 (в комплект поставки не входит)
2. Шайба 10.01.016 ГОСТ 6958 (M10)
3. Кольцо резиновое 010-011-20-2-2 ГОСТ18829
4. Гайка (Грибок M8)
5. Штифты для Пластины
6. Винт самосверлящий
7. Ключ шестигранный

УКАЗАНИЯ МЕР БЕЗОПАСНОСТИ

В замке нет напряжений выше 15 В.

Не производите монтажные и ремонтные работы при включённом питании замка.

Категорически запрещается использовать винт крепления Пластины, вкручивающийся в гайку «грибок» менее чем на 10 мм.

SEC.RU Короткий путь к информации Скачано с sec.ru

ГАБАРИТНЫЕ РАЗМЕРЫ

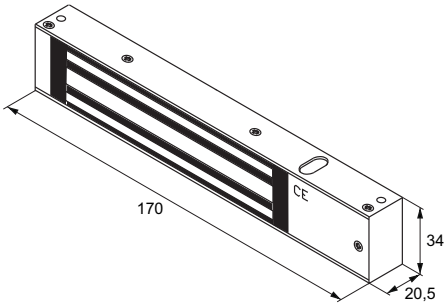

Электромагнит

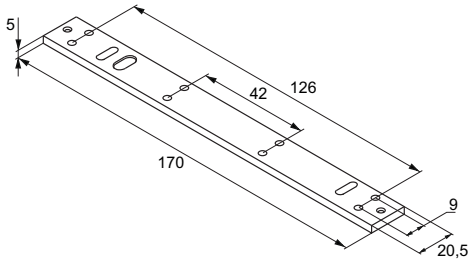

Монтажная Пластина

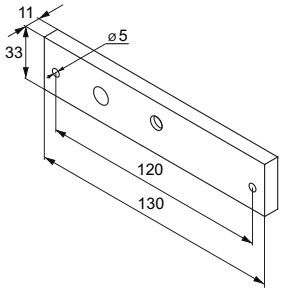

Пластина

УСТАНОВКА ЗАМКА

Замок устанавливается на дверь, открывающуюся наружу. Осмотрите раму дверной коробки, чтобы определить, требуется ли Уголок крепёжный. В зависимости от рамы, для Электромагнита может потребоваться L-образный Уголок крепёжный для замка ML180.

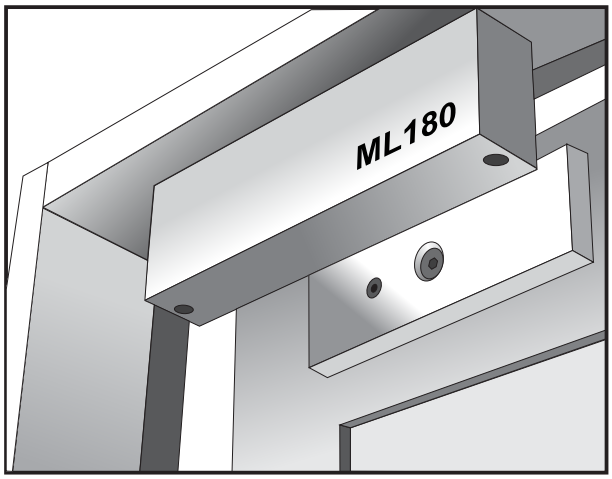

Стандартная установка

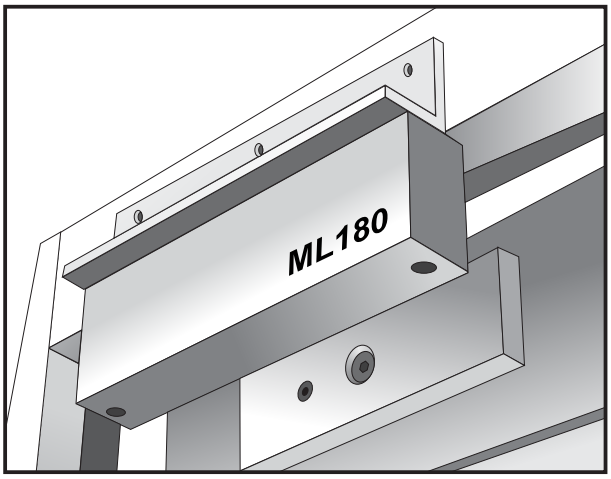

С L-образным Уголком крепёжным для узких дверных коробок

Стандартная установка замка

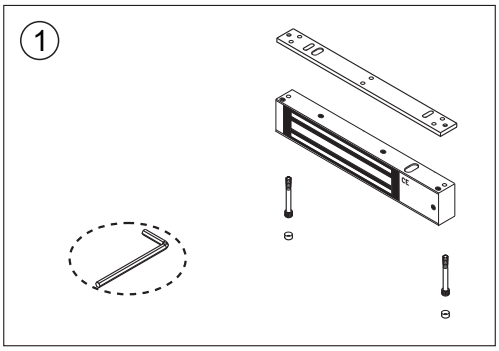

1 Снимите Монтажную Пластину с Электромагнита, вывернув крепёжные винты шестигранным ключом.

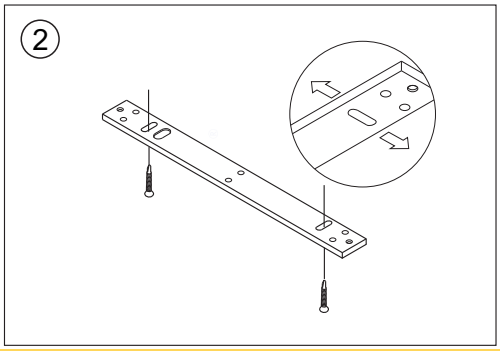

2 Прикрепите Монтажную Пластину к дверной коробке двумя саморезами через шлицевые отверстия и отрегулируйте положение Монтажной Пластины.

Скачано с sec.ru

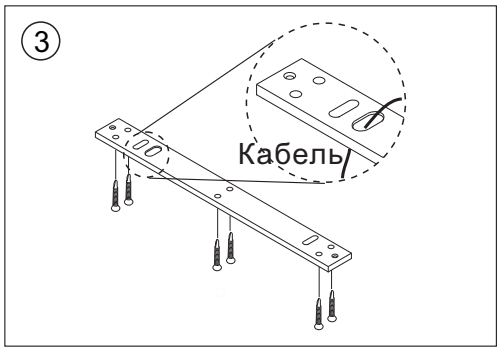

③ Когда положение Монтажной Пластины будет правильным, пропустите кабель питания замка через отверстие и закрепите Монтажную Пластину на дверной коробке, как показано на рисунке.

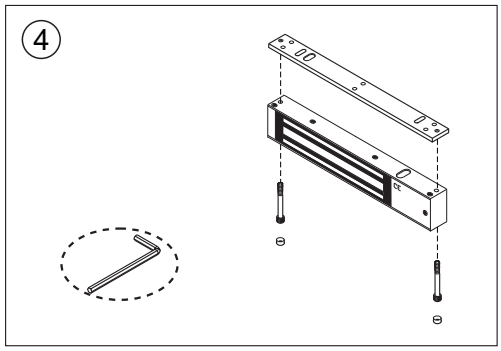

④ С помощью шестигранного ключа закрутите крепёжные винты через нижнюю часть Электромагнита в Монтажную Пластину.

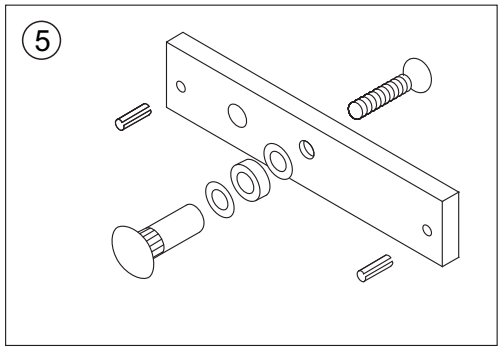

⑤ Соберите Пластину, аккуратно вбив штифты молотком. Разметьте и просверлите в двери отверстия для крепления Пластины и для штифтов.
ВНИМАНИЕ! Центр Пластины должен совпадать с центром магнитопровода замка.

С помощью деталей из монтажного комплекта установите Пластину с внутренней стороны двери (рис.5).
Между Пластиной и дверью обязательно должна быть установлена резиновая шайба (рис.6).

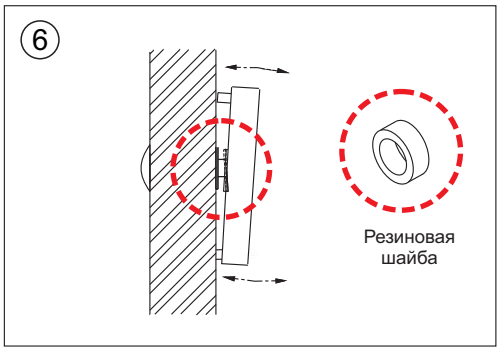

⑥ **ВНИМАНИЕ!**
При установке Пластины на дверь должна быть обеспечена подвижность Пластины. Это необходимо для плотного прилегания Пластины к магнитопроводу замка, т.к. при неплотном прилегании усилие удержания резко падает.
ЗАПРЕЩАЕТСЯ приваривать, жёстко прикручивать или устанавливать Пластину без резиновой шайбы между дверью и Пластиной.

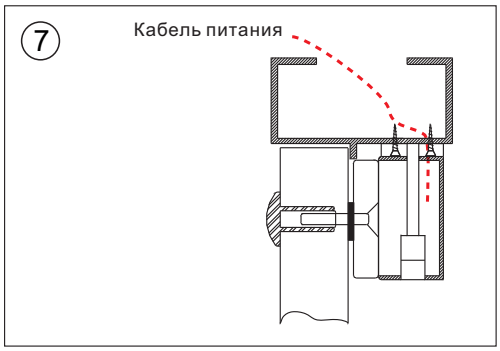

⑦ Подключите кабель питания и проверьте замок. Вставьте заглушки в отверстия для крепёжных винтов.

Проверка работоспособности замка

Подайте на замок питание 12В через устройство управления с соблюдением полярности, при этом Пластина должна притянуться к Электромагниту. Подайте с устройства управления команду отпирания замка. Электромагнит должен отключиться, обеспечив свободный отрыв Пластины от Электромагнита.

ВНИМАНИЕ! Проверка должна производиться только с помощью Пластины из комплекта поставки замка. Проверка работоспособности замка с помощью примагничивания к Электромагниту инструмента или других металлических предметов не является корректной.

SEC.RU Короткий путь к информации
Скачано с sec.ru

Рабочая поверхность Электромагнита и пример схемы включения замка показан на рисунке.

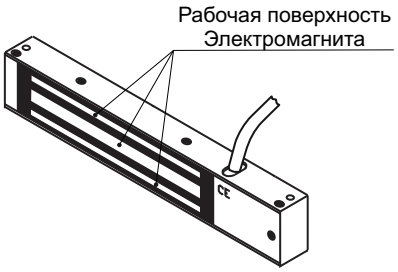

Рабочая поверхность Электромагнита

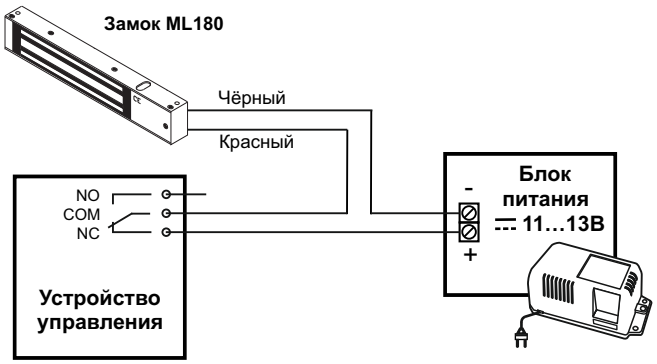

Схема включения замка

Технические характеристики

Напряжение питания, **В**	11...13
Потребляемый ток (Uп=12В), **мА**	330
Усилие удержания, **кгс**	180
Масса замка в упаковке, **кг**, не более	1,0

SEC.RU | Короткий путь к информации
Скачано с sec.ru