РЕЛЕЙНЫЙ МОДУЛЬ ProxWay PW-Lift

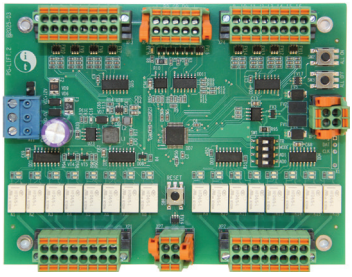

ПАСПОРТ

Внимание!

Перед монтажом и подключением контроллера следует внимательно изучить руководство по эксплуатации, размещенное на сайте http://wiki.proxway-ble.ru. Монтаж, подключение и настройка контроллера должны проводится только уполномоченными и квалифицированными специалистами.

Назначение

Релейный модуль ProxWay PW-Lift – устройство для расширения количества выходов (реле) и входов лифтового контроллера ProxWay PW-400 mod.23 (Elevator). Предназначен для работы в составе системы контроля и управления доступом ProxWay-Web под управлением контроллера ProxWay PW-400 mod.23 (Elevator). Контроллеры ProxWay PW-Lift объединяются в системе в группу (не более 4 шт) по интерфейсу RS-485.

Технические характеристики

- Ток потребления от источника 12 В (при отключенных нагрузках), не более 200 мА + 30 мА на реле (Разъем X11)
- Амплитуда пульсаций источника питания постоянного тока, не более 500 мВ
- Разъем RS-485 (2 wire A+,B-), (Разъем XP5)
- Возможность подключения одного считывателя, работающего по протоколу Wiegand 24, 26, 32, 34, 37, 40 (Разъем XP6).
- Шестнадцать входов Z1-Z16 с контролем шлейфов по току (оконечный резистор - 2 кОм) (Разъемы XP3, XP4)
- Шестнадцать выходов C1-C16: Шестнадцать реле (NC/NO, COM) 2A @ 250В. (Разъемы XP1, XP2)
- Два входа аварий (Тампер, Разблокировка) (Разъем XP7)
- Габаритные размеры корпуса прибора – 210x168x43 мм
- Климатическое исполнение – УХЛ 4.2 по ГОСТ 15150-69 в диапазоне температур окружающего воздуха от 0 до +55º С при относительной влажности до 80 % без конденсации влаги

SEC.RU | Короткий путь к информации

Скачано с sec.ru

Внешний вид, расположение на плате контроллера, переключателя, кнопок, разъёмов и их назначение на рис.1

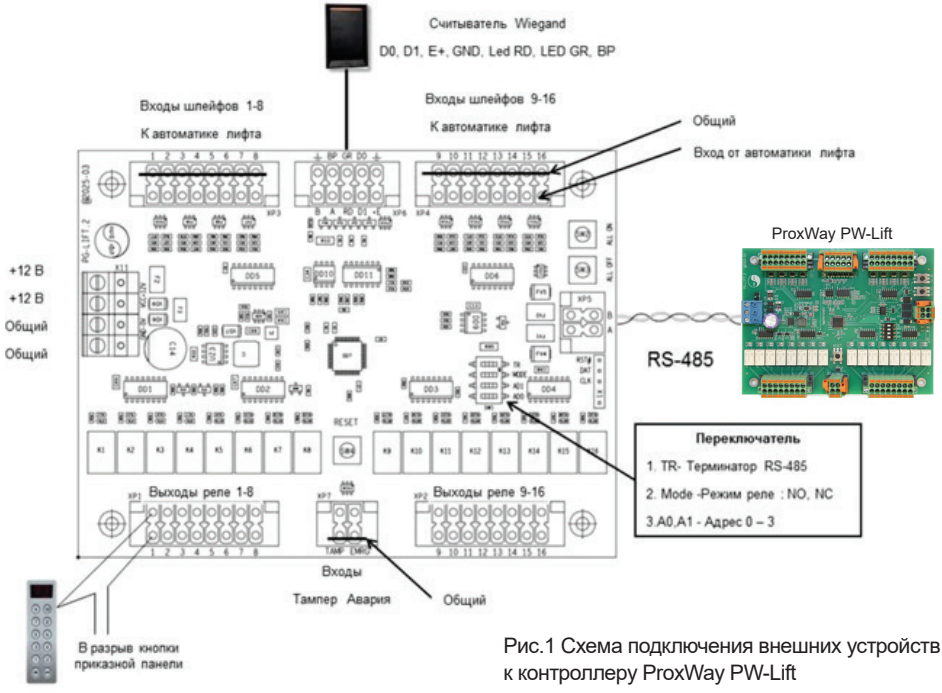

Рис.1 Схема подключения внешних устройств к контроллеру ProxWay PW-Lift

Назначение контактов

Разъем	Назначение
XP1 - 1/1	Контакты реле 1
XP1 - 1/2	Контакты реле 1
XP1 - 2/1	Контакты реле 2
XP1 - 2/2	Контакты реле 2
XP1 - 3/1	Контакты реле 3
XP1 - 3/2	Контакты реле 3
XP1 - 4/1	Контакты реле 4
XP1 - 4/2	Контакты реле 4

Разъем	Назначение
XP1 - 5/1	Контакты реле 5
XP1 - 5/2	Контакты реле 5
XP1 - 6/1	Контакты реле 6
XP1 - 6/2	Контакты реле 6
XP1 - 7/1	Контакты реле 7
XP1 - 7/2	Контакты реле 7
XP1 - 8/1	Контакты реле 8
XP1 - 8/2	Контакты реле 8

SEC.RU | Короткий путь к информации
Скачано с sec.ru

Разъем	Назначение
XP2 - 9/1	Контакты реле 9
XP2 - 9/2	Контакты реле 9
XP2 - 10/1	Контакты реле 10
XP2 - 10/2	Контакты реле 10
XP2 - 11/1	Контакты реле 11
XP2 - 11/2	Контакты реле 11
XP2 - 12/1	Контакты реле 12
XP2 - 12/2	Контакты реле 12
XP2 - 13/1	Контакты реле 13
XP2 - 13/2	Контакты реле 13
XP2 - 14/1	Контакты реле 14
XP2 - 14/2	Контакты реле 14
XP2 - 15/1	Контакты реле 14
XP2 - 15/2	Контакты реле 15
XP2 - 16/1	Контакты реле 16
XP2 - 16/2	Контакты реле 16
XP3 -1/1	Общий
XP3 - 1/2	Вход шлейфа 1
XP3 - 2/1	Общий
XP3 - 2/2	Вход шлейфа 2
XP3 - 3/1	Общий
XP3 - 3/2	Вход шлейфа 3
XP3 - 4/1	Общий
XP3 - 4/2	Вход шлейфа 4

Разъем	Назначение
XP3 - 5/1	Общий
XP3 - 5/2	Вход шлейфа 5
XP3 - 6/1	Общий
XP3 - 6/2	Вход шлейфа 6
XP3 - 7/1	Общий
XP3 - 7/2	Вход шлейфа 7
XP3 - 8/1	Общий
XP3 - 8/2	Вход шлейфа 8
XP4 - 9/1	Общий
XP4 - 9/2	Вход шлейфа 9
XP4 - 10/1	Общий
XP4 - 10/2	Вход шлейфа 10
XP4 - 11/1	Общий
XP4 -1 1/2	Вход шлейфа 11
XP4 - 12/1	Общий
XP4 - 12/2	Вход шлейфа 12
XP4 - 13/1	Общий
XP4 - 13/2	Вход шлейфа 13
XP4 - 14/1	Общий
XP4 - 14/2	Вход шлейфа 14
XP4 - 15/1	Общий
XP4 - 15/2	Вход шлейфа 15
XP4- 16/1	Общий
XP4 - 16/2	Вход шлейфа 16

SEC.RU | Короткий путь к информации

Скачано с sec.ru

RS-485

Разъем	Назначение
XP5-1/1	Контакт RS-485 B (-----)
XP5-1/2	GND
XP5-2/1	Контакт RS-485 A (----+)
XP5-2/1	GND
XP7-1/1	Контакт Тампер
XP7-1/2	Общий
XP7-2/1	Контакт Авария
XP5-2/1	Общий

Питание устройства

Разъем	Назначение
X11-1	+12 В
X11-2	+12 В
X11-3	Общий
X11-4	Общий

Считыватель

Разъем	Назначение
XP6-1/1	GND
XP6-1/2	Контакт RS-485 B (-----)
XP6-2/1	BP
XP6-2/2	Контакт RS-485 A (----+)
XP6-3/1	LED GR
XP6-3/2	LED RD
XP6-4/1	D0
XP6-4/2	D1
XP6-5/1	GND
XP6-5/2	E+

Начальное подключение контроллера в систему:

1. Подключить контроллер к питанию и сети RS-485.
2. Установить адрес устройства с помощью переключателя SW1 (AD0, AD1). В случае если данный контроллер последний на шине RS-485 активизировать терминатор линии с помощью переключателя SW1 (TR). Установить режим контактов реле NO/NC с помощью переключателя SW1 (Mode)
3. Подать питание на контроллер Загрузка микропрограммы занимает 1 с.
4. Дальнейшее подключение контроллера в систему и его конфигурацию производить в интерфейсе полного клиента ProxWay-Client или в WEB-клиенте по типовым инструкциям с использованием установленного адреса контроллера.

Скачано с sec.ru

Индикация контроллера:

Светодиоды **R1 ... R16** индицируют активацию или деактивацию реле. Замкнутому состоянию реле соответствует **зеленый** светодиод, а разомкнутому - **желтый.**
Если оба светодиода не горят, то реле хранит свое последнее состояние. Светодиод включается, когда на соответствующее реле подается питание. Светодиод установленный рядом с разъемом XP6 (считыватель) моргает при получении от считывателя правильного кода карты, прошедшего проверку на четность.

Перезагрузка контроллера:

Автономно: в загруженном рабочем режиме нажать **кнопку SW4**, произойдет перезагрузка микроконтроллера.

Подключение контроллеров ProxWay PW-Lift в систему контроля и управления доступом показан на рис. 2

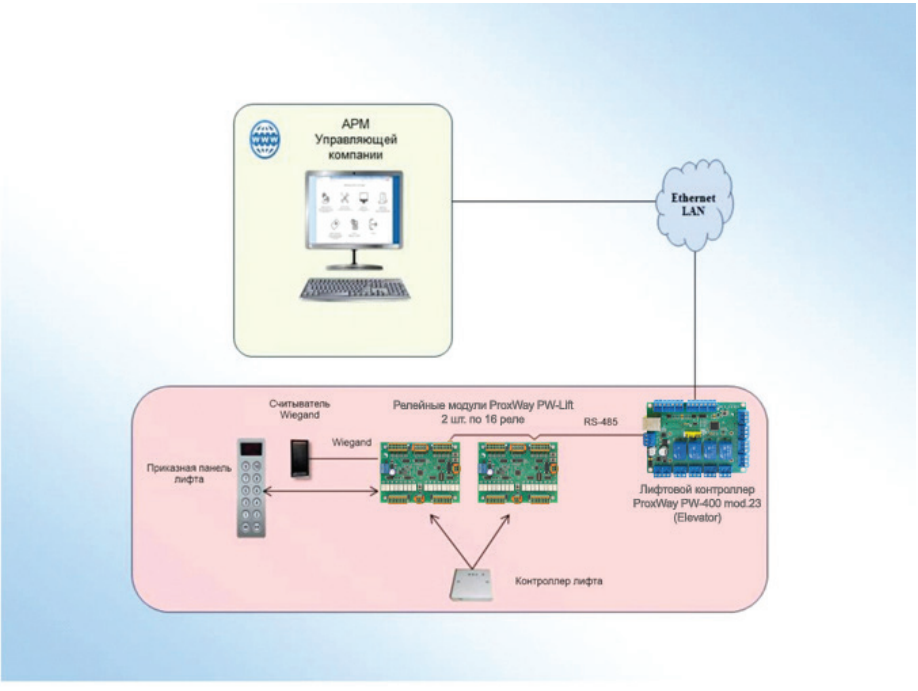

Скачано с sec.ru

Техническое обслуживание и ремонт:

Гарантийное и послегарантийное обслуживание контроллеров ProxWay PW-Lift выполняется **сервисной службой производителя** или **уполномоченными организациями.**

Хранение:

Срок хранения приборов - **не более 9 месяцев** с момента изготовления при температуре воздуха от 5 до 50 °С, относительной влажности до 80% и отсутствии в воздухе кислотных и щелочных и других активных примесей.

Комплект поставки:

- Контроллер - *1 шт.*
- Резистор МЛТ - 0,25 2kОм ± 2% - *18 шт.*
- Паспорт - *1 шт.*
- Индивидуальная упаковка

Гарантийные обязательства:

Производитель гарантирует соответствие изделия Контроллера ProxWay PW-Lift требованиям безопасности и электромагнитной совместимости при соблюдении Покупателем правил транспортирования, хранения, монтажа и эксплуатации изделия.

Гарантийный срок эксплуатации изделия составляет **12 месяцев с даты продажи,** если иное не оговорено в договоре с Покупателем на поставку изделия.

В течение гарантийного срока производится бесплатный ремонт изделия в мастерской Производителя или в сертифицированных сервисных центрах Производителя. *Производитель оставляет за собой право отремонтировать неисправное изделие или заменить его аналогичным исправным.*
Срок ремонта определяется Производителем при сдаче изделия в ремонт.

Кроме гарантий, указанных выше, Производитель не предоставляет никаких других гарантий относительно совместимости данного изделия с программным обеспечением или с изделиями, произведёнными другими изготовителями, а также гарантий годности изделия для целей, не предусмотренных эксплуатационной документацией на данное изделие.

SEC.RU | Короткий путь к информации

Скачано с sec.ru

В течение гарантийного срока производится бесплатный ремонт изделия в мастерской Производителя или в сертифицированных сервисных центрах Производителя. *Производитель оставляет за собой право отремонтировать неисправное изделие или заменить его аналогичным исправным.*
Срок ремонта определяется Производителем при сдаче изделия в ремонт.

Кроме гарантий, указанных выше, Производитель не предоставляет никаких других гарантий относительно совместимости данного изделия с программным обеспечением или с изделиями, произведёнными другими изготовителями, а также гарантий годности изделия для целей, не предусмотренных эксплуатационной документацией на данное изделие.

Гарантией не предусматриваются претензии относительно технических параметров изделия, если они соответствуют указанным Производителем.

Ответственность по гарантии:
Производитель не несет ответственности ни за какие прямые или косвенные убытки Покупателя, включая убытки от потерь прибыли и информации, убытки от простоя, упущенную выгоду и другие убытки, связанные с использованием или невозможностью использования изделий и программного обеспечения, в том числе из-за возможных ошибок и сбоев в работе программного обеспечения.

Условия предоставления гарантийных обязательств:
Гарантия не распространяется на изделия, имеющие механические повреждения, следы постороннего вмешательства или ремонта, а также имеющие повреждения и неисправности, вызванные действием непреодолимой силы (стихийных бедствий, вандализма и т.д.) или сторонних обстоятельств (скачков напряжения питания, электрических разрядов, попадания внутрь жидкостей, иных предметов и т.д.). Производитель имеет право вносить в конструкцию изделия изменения, не влияющие на основные технические характеристики и надежность изделия.

Гарантийный талон контроллера ProxWay PW-Lift

Серийный номер: .....

Фирма-продавец: .....

Адрес и тел. фирмы-продавца: .....

Дата продажи: .....

Штамп

SEC.RU | Короткий путь к информации

Скачано с sec.ru

www.proxway-ble.ru
SEC.RU | Короткий путь к информации
Скачано с sec.ru