basIP

РУКОВОДСТВО ПОЛЬЗОВАТЕЛЯ

AT-07L

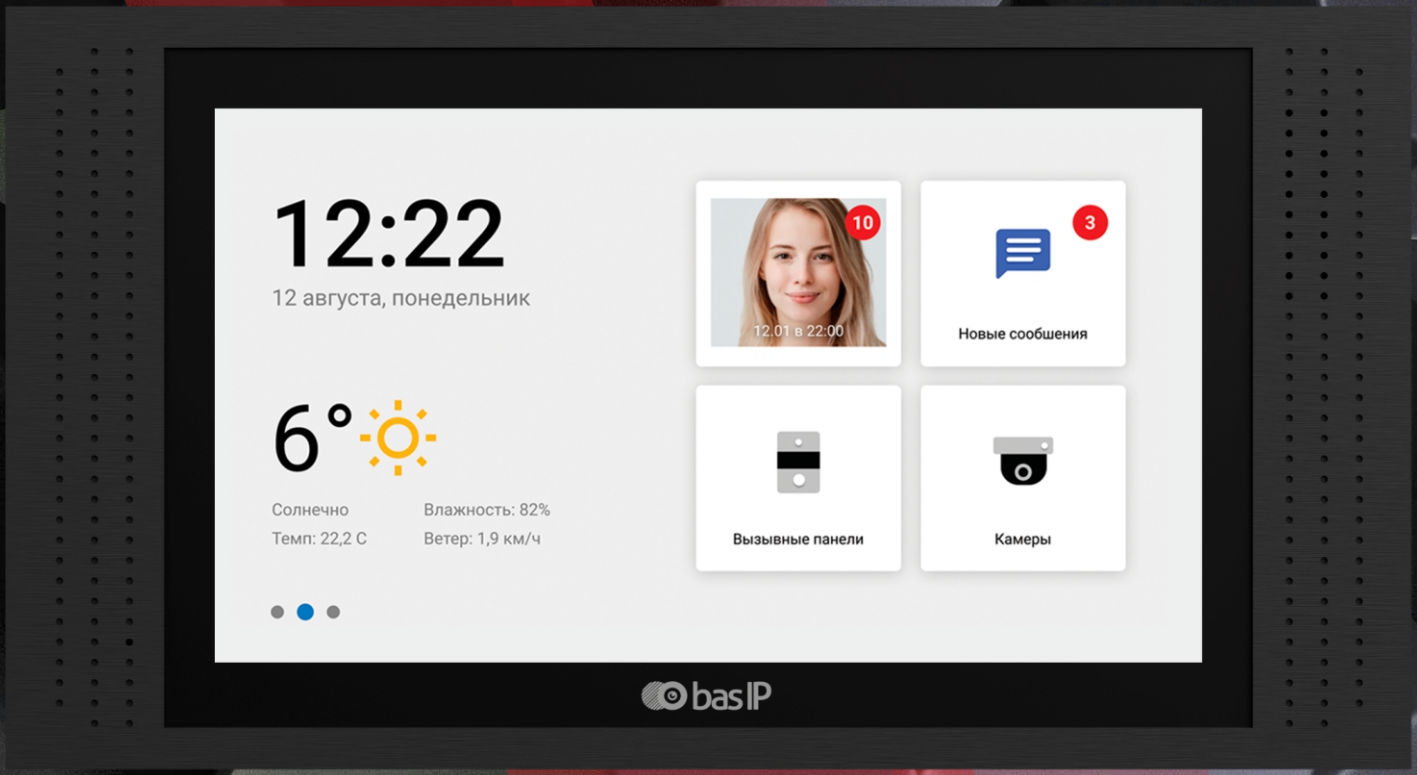

ВИДЕОДОМОФОН

SEC.RU | Короткий путь к информации

Скачано с sec.ru

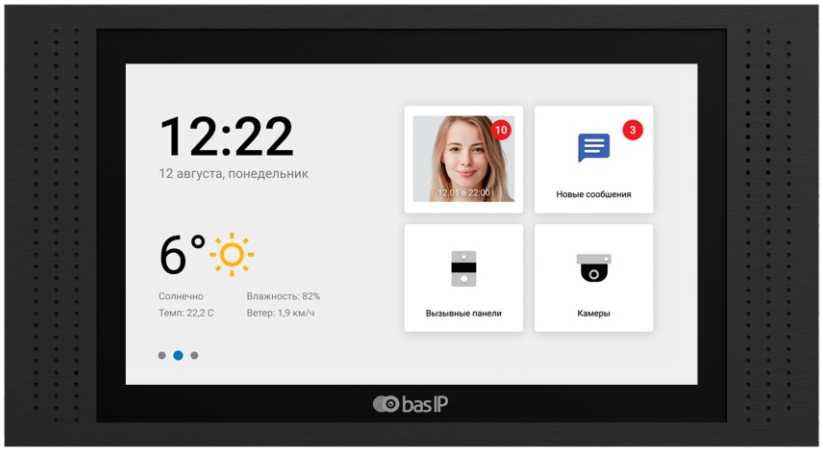

Общие характеристики

- **Дисплей:** 7” IPS LCD, сенсорный емкостный.
- **Разрешение экрана:** 1024 x 600.
- **Встроенная камера:** Нет.
- **Питание:** PoE и + 12 В.
- **Потребление питания:** 6 Вт, в режиме ожидания — 2.5 Вт.
- **Размеры:** 236 x 128 x 26,5 мм.
- **Цвет:** Black, White.
- **Корпус:** Алюминий.
- **Тип установки:** Настенная накладная, врезная с помощью кронштейна.
- **Wi-Fi:** 2,4 ГГц (IEEE 802.11n).

ВИДЕОДОМОФОН

AT-07L

Полная инструкция
wiki.bas-ip.com

Описание устройства

Внутренний 7-дюймовый IP-видеодомофон с IPS-экраном, разрешением 1024x600, возможностью подключения датчиков тревоги, и подключением кнопки звонка.

Внутренний видеодомофон работает под управлением операционной системы Android 10. Он поставляется в двух цветовых вариациях: белый, черный и имеет два варианта установки: настенное накладное крепление и врезной монтаж с использованием специального кронштейна.

Внешний вид

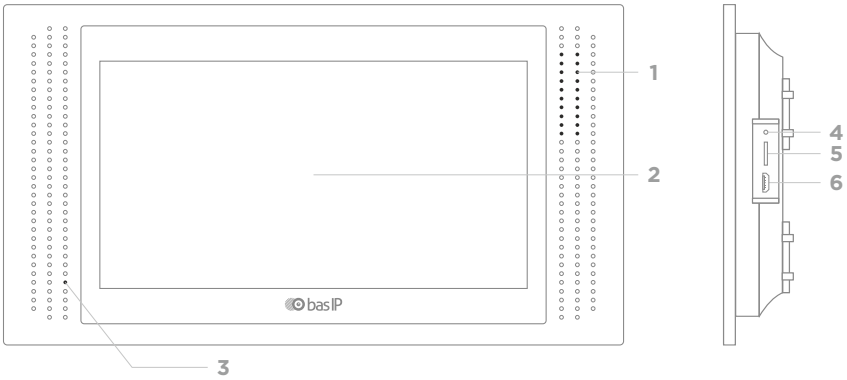

1 - Динамик.
2 - Экран.
3 - Микрофон.
4 - Сервисный режим.
5 - MicroSD слот.
6 - MicroUSB порт.

SEC.RU | Короткий путь к информации
Скачано с sec.ru

Проверка комплектности продукта

Перед установкой монитора обязательно нужно проверить его комплектность и наличие всех компонентов.

В комплект монитора входит:

Монитор	1 шт.
Кронштейн для настенной / врезной установки	1 шт. / 1 шт.
Инструкция по установке	1 шт.
Комплект проводов с коннекторами для подключения шлейфов сигнализации, кнопки звонка и домашней автоматики	1 шт.
Резисторы для шлейфов сигнализации	8 шт.
Установочные винты	2 шт.

Электрическое подключение

После проверки комплектности устройства можно переходить к подключению монитора.

Для подключения понадобится:

- Кабель Ethernet UTP CAT5 или выше, подключенный к PoE коммутатору или к обычному коммутатору/маршрутизатору.

Рекомендации по длине кабеля
Максимальная длина сегмента кабеля UTP CAT5 Не должна превышать 100 метров, согласно стандарта IEEE 802.3.

- Блок питания на +12 Вольт, 2 Ампера, если PoE нет.
- Должны быть подведены провода для подключения шлейфов сигнализации и домашней автоматики (опционально).

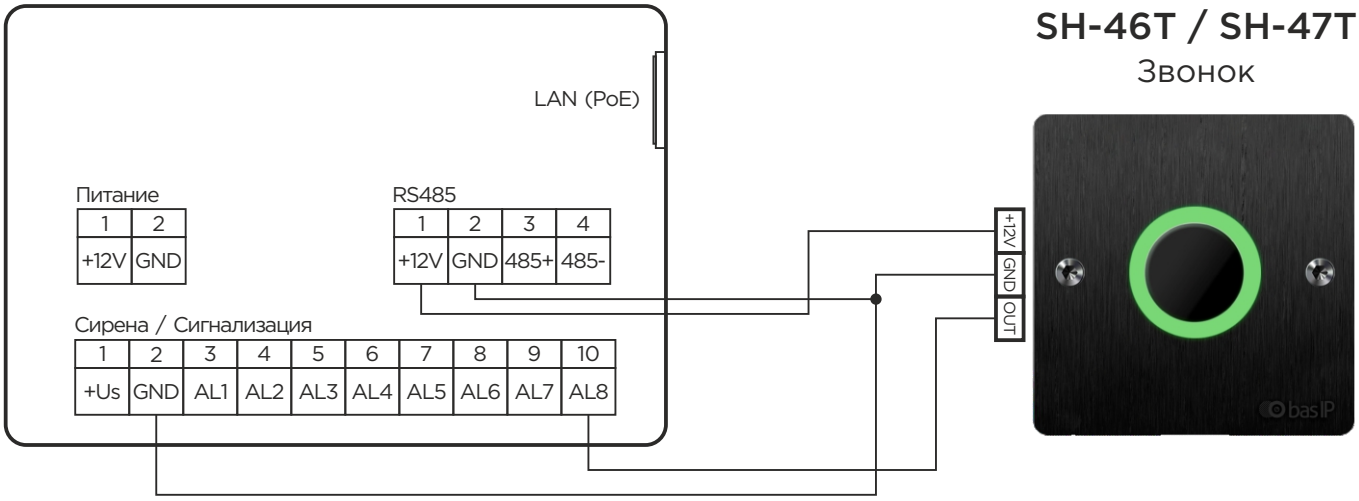

Схема подключения основных элементов к монитору

Скачано с sec.ru

Механический монтаж

Перед монтажом монитора нужно предусмотреть отверстие или углубление в стене с размерами 222×114x60 мм (для врезного монтажа). Это необходимо для коммутации проводов и монтажа монитора.

Фиксация кронштейна в подрозетнике осуществляется с помощью комплектных винтов и крестовой отвертки.

Установка монитора на кронштейн осуществляется сверху вниз.

Врезной монтаж

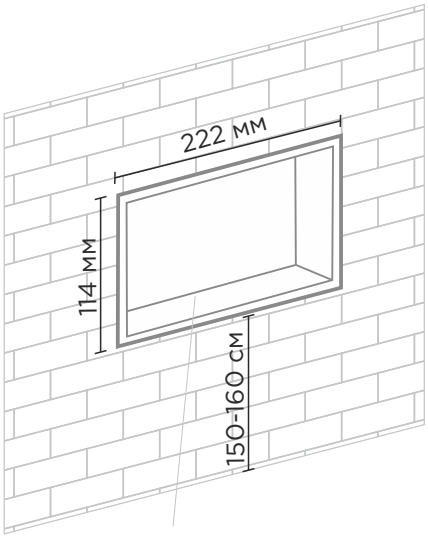

Монтажная коробка

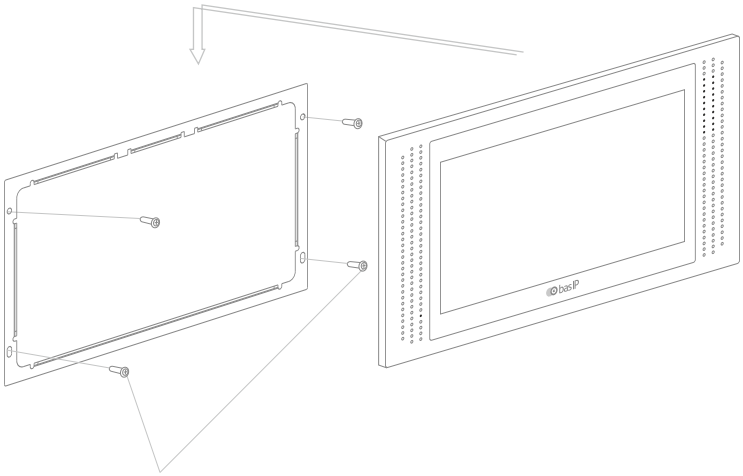

Саморезы

Монитор

Накладной монтаж

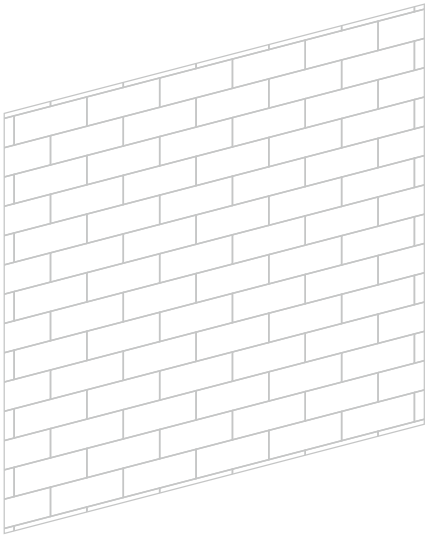

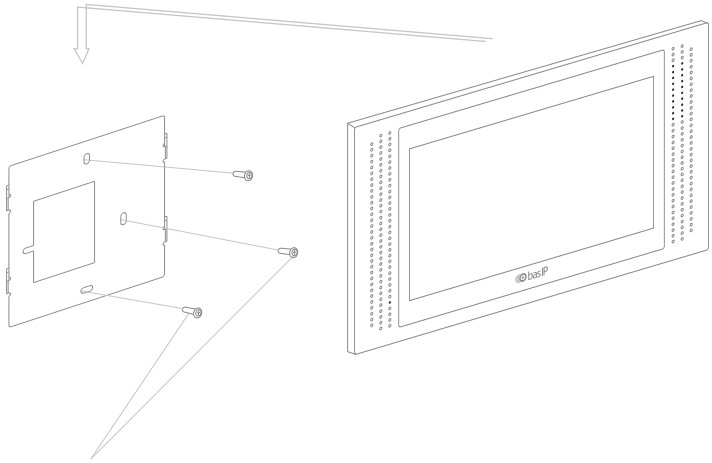

Саморезы

Монитор

Монитор

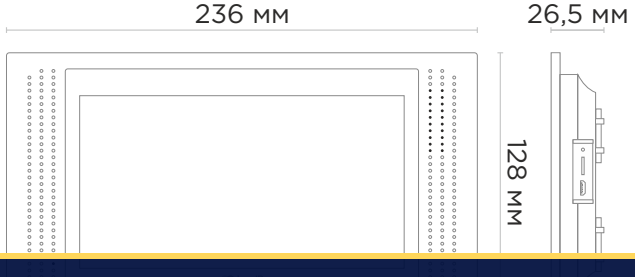

Кронштейн для врезного монтажа

Кронштейн для накладного монтажа

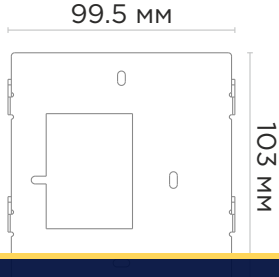

SEC.RU | Короткий путь к информации
Скачано с sec.ru

Гарантия

Гарантийный талон № _____

Наименование модели _____

Серийный номер _____

ФИО продавца _____

С нижеприведенными условиями гарантии ознакомлен, проверка работоспособности произведена в моем присутствии:

Подпись покупателя _____

Условия гарантии

Гарантийный срок эксплуатации изделия — 24 (двадцать четыре) месяца со дня продажи.

- Транспортировка изделия должна производиться в оригинальной или поставляемой продавцом упаковке.
- Изделие принимается в гарантийный ремонт только с правильно заполненным гарантийным талоном, и наличием неповрежденных пломб или наклеек.
- Изделие принимается на экспертизу, в соответствии с предусмотренными законом случаями, только в оригинальной упаковке, полной комплектации, отвечающем новому оборудованию товарном виде, и наличию всех соответствующих правильно заполненных документов.
- Настоящая гарантия является дополнением к конституционным и иным правам потребителей и ни в коей мере не ограничивает их.

Условия гарантии

- В гарантийном талоне должно быть указано наименование модели, серийный номер, дата продажи, ФИО продавца, печать торговой организации и подпись покупателя.
- Доставка в гарантийный ремонт осуществляется самим покупателем.
- Гарантийный ремонт производится только в течение гарантийного срока указанного в данном гарантийном талоне.
- Сервисный центр обязуется сделать все возможное, для проведения ремонта гарантийного изделия, в срок до 45 рабочих дней. Срок, затраченный на восстановление работоспособности изделия, добавляется к установленном гарантийному сроку.

SEC.RU | Короткий путь к информации Скачано с sec.ru

Заметки

SEC.RU | Короткий путь к информации

Скачано с sec.ru

Заметки

Скачано с sec.ru

SEC.RU | Короткий путь к информации
Скачано с sec.ru