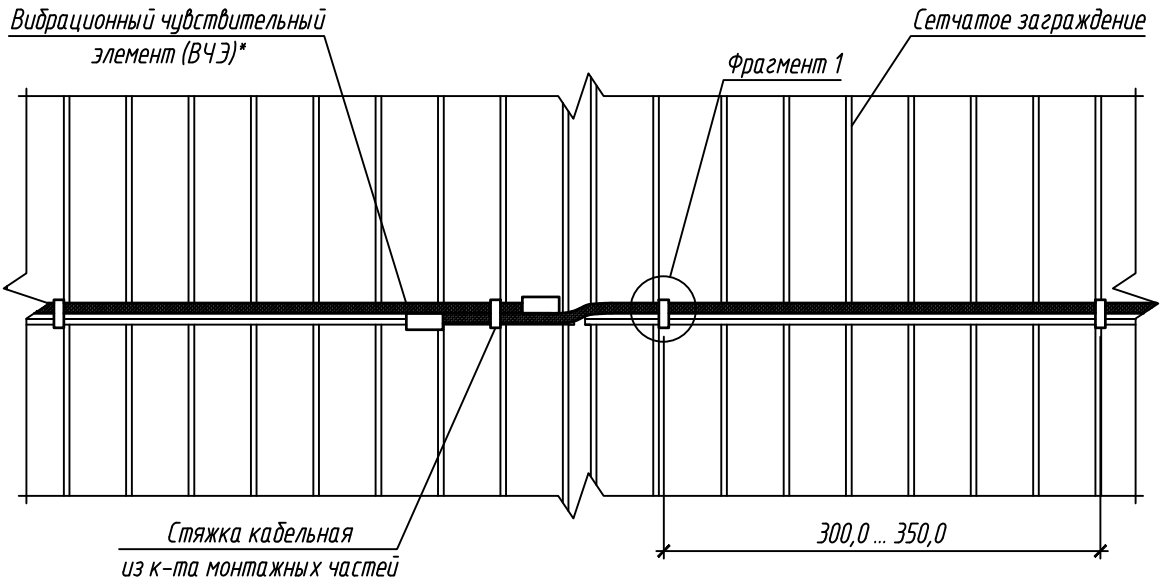

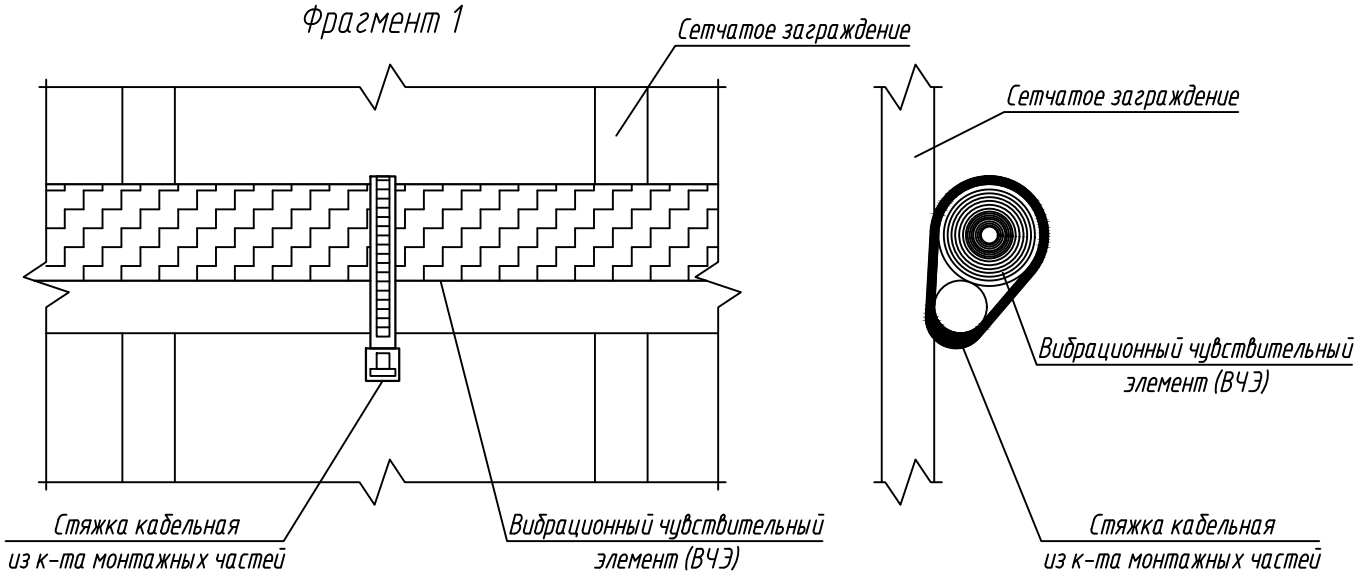

1. * Вибрационный чувствительный элемент показан условно. Тип вибрационного чувствительного элемента определить проектом. Типы применяемых ВЧЭ:
- ЮСДП.425119.005 – ВЧЭ длиной 250 м, кабель трибоэлектрический с оконечной муфтой;
- ЮСДП.425119.005-01 – ВЧЭ длиной 125 м, кабель трибоэлектрический с оконечной муфтой;
- ЮСДП.425119.009 – ВЧЭ длиной 250 м, кабель трибоэлектрический с оконечной муфтой, повышенной чувствительности;
- ЮСДП.425119.009-01 – ВЧЭ длиной 125 м, кабель трибоэлектрический с оконечной муфтой, повышенной чувствительности.

2. Крепление вибрационного чувствительного элемента производить с помощью стяжек кабельных из комплекта монтажных частей каждые 300...350 мм исключая провисание. Комплект монтажных частей производства АО "Юмирс" поставляется по отдельному заказу.

Согласовано:

Взам. инв. N

Подпись и дата

Инв. N подл.

Изм.	Кол.уч.	Лист	№ док.	Подпись	Дата

АО "ЮМИРС"

	Стадия	Лист	Листов
Типовые проектные решения		1	

Разраб.

Проверил

ГИП

Н.контр.

Схема прокладки вибрационного чувствительного элемента по сетчатому заграждению

Umirs

Формат А4