nobelic

NBLC-2232F-MASD

Мини-Купольная 2Мп IP видеокамера с фиксированным объективом 2,8мм

Progressive Scan CMOS
Ivideon Cloud
2Мп
ИК-подсветка
Встроенный микрофон
До 256 ГБ
IP67
WDR

Камера	
Матрица	2Мп 1/2,8" Progressive Scan CMOS
Максимальное разрешение	1920 * 1080
Скорость электронного затвора	От 1/3 до 1/100000 с
Чувствительность	Цвет: 0,005лк Ч/Б: 0,005 лк С ИК-подсветкой: 0 лк
Режим «День/ночь»	ИК-фильтр
Регулировка угла наблюдения	Поворот: от -30 до 30° Наклон: от 0 до 75° Вращение: от 0 до 360°
Тревожные входы	1(20мА 12В DC)
Тревожные выходы	1(20мА 12В DC)
Micro SD	До 256 ГБ
PTZ	Нет

Объектив	
Тип объектива	Фиксированный
Фокусное расстояние	2,8 мм
Угол обзора	По горизонтали: 108,8° По вертикали: 57,7° По диагонали: 123,2°
Апертура	F1,6
Оптический зум	Нет

Подсветка	
Тип подсветки	ИК-подсветка
Диапазон дополнительной подсветки	До 30м
Интеллектуальная подсветка	Нет

Видео	
Основной поток	1920 * 1080@25 к/сек
Дополнительный поток	640 * 480@25 к/сек;
Видеосжатие	H.265+, H.265, H.264+, H.264, MJPEG
Битрейт видео	От 32 - 8000 Кбит/с
Область интереса (ROI)	До 1-х областей

Аудио	
Встроенный микрофон	Да
Встроенный динамик	Нет
Аудиовыход	1 Line-out
Аудиовход	1 Line-in
Аудиосжатие	G.711ulaw(64 Кбит/с), G.711alaw(64 Кбит/с), G.722.1(16 Кбит/с), G.726(16 Кбит/с), MP2L2(32 Кбит/с ~ 192 Кбит/с), PCM, MP3(8 Кбит/с ~ 320 Кбит/с), AAC(16 Кбит/с ~ 64 Кбит/с)

SEC.RU | Короткий путь к информации
Скачано с sec.ru

PushToTalk	Нет

Сеть

Протоколы	TCP/IP, ICMP, HTTP, HTTPS, FTP, DHCP, DNS, DDNS, RTP, RTSP(работает только после активации камеры через облако Ivideon), NTP, UPnP, SMTP, IGMP, 802.1X , QoS, IPv6, UDP, Bonjour, SSL/TLS, PPPoE
Wi-Fi	Нет
Интерфейс Ethernet	1 Rj45
API	ONVIF Profile S&G (работает только после активации камеры через облако Ivideon), CGI, Ivideon Cloud
Мобильные сети	Нет

Изображение

Улучшение изображения	BLC, HLC, WDR, 3D DNR
Широкий динамический диапазон (WDR)	120 дБ
Баланс белого	Автоматический, Ручной, ATW, В помещении, На улице, Лампа дневного света, Лампа накаливания
Переворот изображения	нет°

Общее

Питание	12В 5,5Вт с поддержкой PoE 6,5Вт
Кнопка Reset	Да
Материал корпуса	Пластик / Металл
Степень защиты	IP67, IK08
Рабочие условия	От -40 до +60 °C
Условия хранения	От -30 до +60 °C
Габариты	110 x 57,4 мм
Вес	380 г
Вес с упаковкой	615 г

Габариты

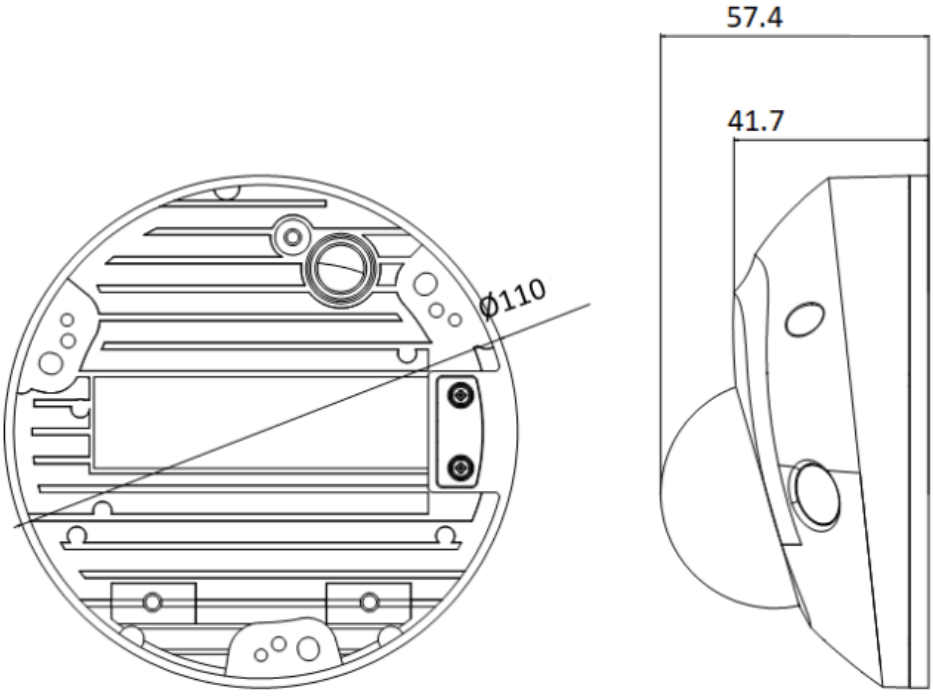

Комплект поставки

-Миникупольная камера 2Мп 2.8мм
-Монтажный кронштейн-трафарет
-Комплект дюбелей и саморезов
-Ключ TORX
-QSG
-Гермоввод

SEC.RU | Короткий путь к информации
Скачано с sec.ru

Требования по технике безопасности

1. Убедитесь в исправности и правильности подбора блока питания для камеры. Источник питания должен иметь сертификат безопасности. Выходное напряжение, ток, полярность и рабочая температура должны соответствовать характеристикам камеры, указанным на коробке.

2. Следуйте требованиям и рекомендациям, изложенным в инструкции. Вскрытие корпуса камеры запрещено.

3. Исключите прямое попадание солнечных лучей или других сильных источников света в объектив камеры.

4. Не устанавливайте изделие во влажных, запыленных или покрытых копотью помещениях. Невыполнение этого требования может привести к пожару или поражению электрическим током.

5. Если вы почувствуете странный запах или обнаружите дым, выходящий из изделия, прекратите эксплуатацию. В этом случае следует немедленно отсоединить изделие от источника питания. Продолжение эксплуатации изделия в таком состоянии может привести к пожару или к поражению электрическим током.

6. При обнаружении неисправности в изделии не пытайтесь осуществлять ремонт самостоятельно. Никогда не разбирайте данное изделие и не вносите изменений в его конструкцию.

7. При выполнении чистки изделия не допускайте попадания внутрь корпуса жидкостей. Это может привести к пожару или к поражению электрическим током.

8. Избегайте установки оборудования вблизи работающего кондиционера для исключения возможности конденсирования влаги на корпусе камеры. Не устанавливайте камеру в помещениях с высокой температурой более +65°C, обращайте внимание на вентиляцию.

Для получения информации об установке и включении устройства, пожалуйста, обратитесь к Краткому руководству пользователя соответствующего устройства.

SEC.RU | Короткий путь к информации

Скачано с sec.ru