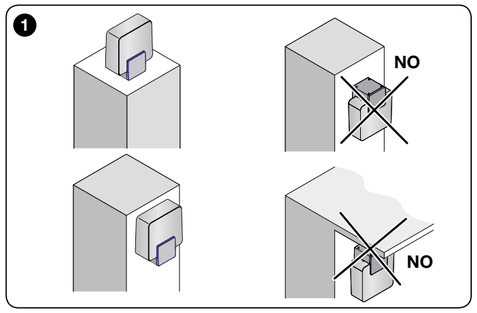

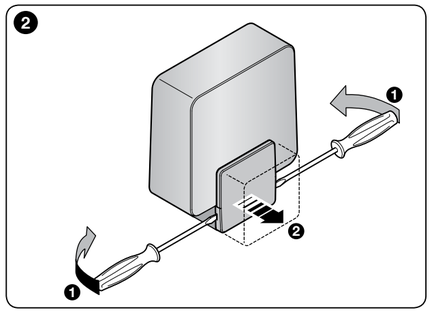

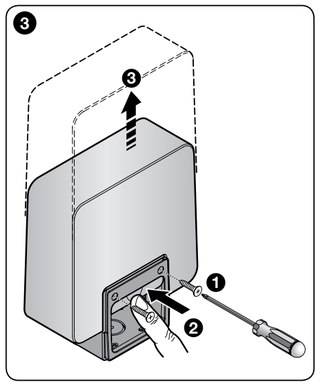

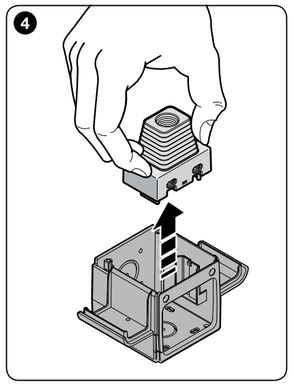

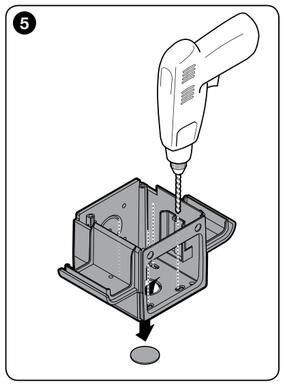

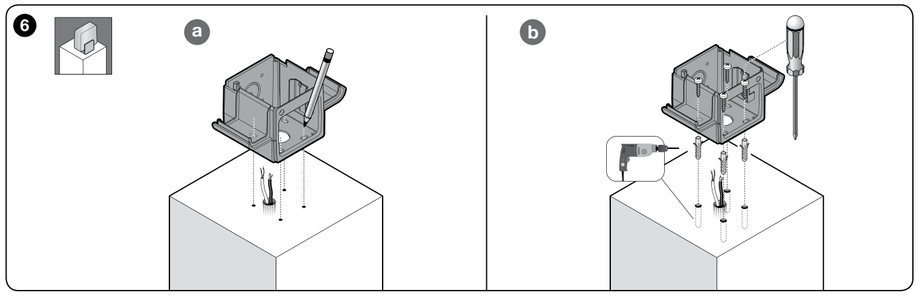

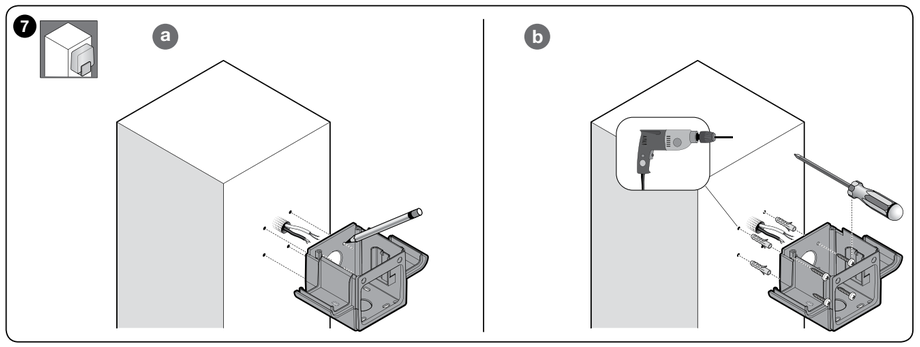

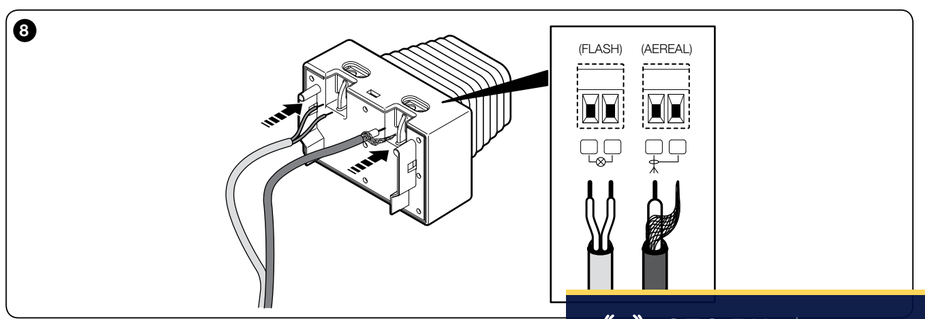

ENGLISH

1 - GENERAL WARNINGS

CAUTION! - Important safety instructions. Follow all instructions as improper installation may cause serious damage.

CAUTION! - Important safety instructions. It is important for you to comply with these instructions for your own and other people's safety. Keep these instructions.

- **IMPORTANT! – Before carrying out work on the system (maintenance, cleaning), always disconnect the product from the mains power supply.**
- Children must not play with the appliance.
- The packing materials of the product must be disposed of in compliance with local regulations.
- Before proceeding with the installation of the product, check that all the materials are in good working order and suited to the intended applications.
- The manufacturer assumes no liability for damage to property, items or persons resulting from non-compliance with the assembly instructions. In such cases the warranty for material defects is excluded.
- Handle the product with care during installation, taking care to avoid crushing, denting or dropping it, or allowing contact with liquids of any kind. Keep the product away from sources of heat and naked flames. Failure to observe the above can damage the product, and increase the risk of danger or malfunction. Should this happen, stop installation immediately and contact Customer Service.

2 - PRODUCT DESCRIPTION AND APPLICATIONS

Era EL is a line of flashing lights for gate, garage door and barrier gate operator automation systems; **any other use is forbidden and improper.**

3 - PRODUCT INSTALLATION

Check that the environment chosen for installation ensures:
- total visibility of the flashing light even from a long distance
- easy access for maintenance
- stable attachment (solid surface)

The product can be installed on a horizontal or vertical surface (**Fig. 1**).
Warning:
- do not install in positions other than those in **Fig. 1**.
- when connecting the electrical cables, observe the graphic indications on the terminals (**fig. 8**).

To install the product, refer to **Fig. 2...8**.

4 - SCRAPPING

This product is an integral part of the automation and must be scrapped with it.

As when installing the product, when the product reaches the end of its service life, it must be scrapped by a qualified technician.

This product comprises various types of materials: some may be recycled others must be disposed of. Seek information on the recycling and disposal systems available in your area for this product category.

WARNING! - Some parts of the product may contain pollutants or hazardous substances which, if released into the environment, may cause serious damage to the environment or human health.

As indicated by the symbol, the product may not be disposed of as domestic waste. Sort the materials for disposal, according to the methods envisaged by current legislation in your area, or return the product to the retailer when purchasing a new version.

WARNING! - Local legislation may include the application of serious fines in the event of improper disposal of this product.

5 - TECHNICAL CHARACTERISTICS

NOTES: *• All the technical characteristics refer to a room temperature of 20°C (± 5°C). • Nice S.p.a. reserves the right to modify their products any time they deem necessary, guaranteeing their functionality and fitness for the intended purposes.*

● **Power supply: – ELAC:** 90-240V, 50/60Hz **– ELDC:** 12-36V ⎓ ● **Bulb:** White led ● **Internal flashing light:** Yes ● **Max operating cycle: ELAC:** 33% (5s ton, 10s toff) **– ELDC:** 50% (5s ton, 5s toff) ● **Protection class:** IP44 ● **Operating temperature:** -20°C ... 50°C ● **Dimensions:** 132 x 72 x 155 mm

ITALIANO

Istruzioni originali

1 - AVVERTENZE GENERALI

ATTENZIONE! – Istruzioni importanti per la sicurezza. Seguire tutte le istruzioni poiché l'installazione non corretta può causare gravi danni.

ATTENZIONE! – Importanti istruzioni di sicurezza. Per la sicurezza delle persone è importante seguire queste istruzioni. Conservare queste istruzioni.

- **IMPORTANTE! – Prima di eseguire degli interventi sull'impianto (manutenzione, pulizia), disconnettere sempre il prodotto dalla rete di alimentazione.**
- I bambini non devono giocare con l'apparecchio.
- Il materiale dell'imballo del prodotto deve essere smaltito nel pieno rispetto della normativa locale
- Prima di procedere con l'installazione del prodotto, verificare che tutto il materiale da utilizzare sia in ottimo stato ed adeguato all'uso.
- Il produttore non si assume alcuna responsabilità per danni patrimoniali, a cose o a persone derivanti dalla non osservanza delle istruzioni di montaggio. In questi casi è esclusa la garanzia per difetti materiali.
- Durante l'installazione maneggiare con cura il prodotto evitando schiacciamenti, urti, cadute o contatto con liquidi di qualsiasi natura. Non mettere il prodotto vicino a fonti di calore, né esporlo a fiamme libere. Tutte queste azioni possono danneggiarlo ed essere causa di malfunzionamenti o situazioni di pericolo. Se questo accade, sospendere immediatamente l'installazione e rivolgersi al Servizio Assistenza.

2 - DESCRIZIONE DEL PRODOTTO E DESTINAZIONE D'USO

Era EL è una linea di lampeggianti per l'automazione di cancelli, portoni di garage e alzabarriere stradali; **qualsiasi altro uso è vietato e improprio.**

3 - INSTALLAZIONE DEL PRODOTTO

Verificare che l'ambiente prescelto per l'installazione garantisca:
- la visibilità totale del lampeggiante anche da lunga distanza
- un facile accesso per la manutenzione
- un fissaggio stabile (superfice solida)

Il prodotto può essere installato sia su un piano orizzontale sia verticale (**fig. 1**).
Attenzione:
- non installare in posizioni diverse da quelle di **fig. 1**.
- durante il collegamento dei cavi elettrici, rispettare le indicazioni grafiche presenti sui morsetti (**fig. 8**).

Per installare il prodotto fare riferimento alle **figg. 2...8**.

4 - SMALTIMENTO DEL PRODOTTO

Questo prodotto è parte integrante dell'automazione e quindi deve essere smaltito insieme con essa.

Come per le operazioni d'installazione anche al termine della vita di questo prodotto, le operazioni di smantellamento devono essere eseguite da personale qualificato.

Questo prodotto è costituito da vari tipi di materiali: alcuni possono essere riciclati, altri devono essere smaltiti. È necessario informarsi sui sistemi di riciclaggio o smaltimento previsti dai regolamenti vigenti sul vostro territorio per questa categoria di prodotto.

ATTENZIONE! - Alcune parti del prodotto possono contenere sostanze inquinanti o pericolose che se disperse nell'ambiente potrebbero provocare effetti dannosi sull'ambiente stesso e sulla salute umana.

Come indicato dal simbolo a lato è vietato gettare questo prodotto nei rifiuti domestici. Eseguire la 'raccolta differenziata' per lo smaltimento secondo i regolamenti vigenti sul vostro territorio oppure riconsegnare il prodotto al venditore nel momento dell'acquisto di un nuovo prodotto equivalente.

ATTENZIONE! - I regolamenti vigenti a livello locale possono prevedere pesanti sanzioni in caso di smaltimento abusivo di questo prodotto.

5 - CARATTERISTICHE TECNICHE

NOTE: *• Tutte le caratteristiche tecniche riportate, sono riferite ad una temperatura ambientale di 20°C (± 5°C). • Nice S.p.a. si riserva il diritto di apportare modifiche al prodotto, in qualsiasi momento lo riterrà necessario, mantenendone le stesse funzionalità e destinazione d'uso.*

● **Alimentazione: – ELAC:** 90-240V, 50/60Hz **– ELDC:** 12-36V ⎓ ● **Lampada:** led bianco ● **Lampeggiatore interno:** Yes ● **Ciclo max funzionamento: ELAC:** 33% (5s ton, 10s toff) **– ELDC:** 50% (5s ton, 5s toff) ● **Grado di protezione:** IP44 ● **Temperatura funzionamento:** -20°C ... 50°C ● **Dimensioni:** 132 x 72 x 155 mm

FRANÇAIS

1 - AVERTISSEMENTS GÉNÉRAUX

ATTENTION ! – Instructions importantes pour la sécurité. Il est important de suivre toutes les instructions fournies étant donné qu'une installation incorrecte est susceptible de provoquer des dommages graves.

ATTENTION ! - Consignes de sécurité importantes. Pour la sécurité des personnes, il est important de suivre ces instructions. Conserver ces instructions.

- **IMPORTANT ! - Avant toute intervention (maintenance, nettoyage), il faut toujours débrancher le produit du secteur.**
- Les enfants ne doivent pas jouer avec l'appareil.
- Les matériaux de l'emballage du produit doivent être mis au rebut dans le plein respect des normes locales en vigueur.
- Avant l'installation du produit, s'assurer que tout le matériel à utiliser est en excellent état et adapté à l'usage prévu.
- Le fabricant décline toute responsabilité en cas de dommages patrimoniaux causés à des biens ou à des personnes dérivant du non-respect des instructions de montage. Dans ces cas, la garantie pour défauts matériels est exclue.
- Pendant l'installation, manipuler le produit avec soin en évitant tout écrasement, choc, chute ou contact avec des liquides de quelque nature que ce soit. Ne pas positionner le produit près de sources de chaleur, ni l'exposer à des flammes nues. Toutes ces actions peuvent endommager et créer des dysfonctionnements ou des situations de danger. Le cas échéant, suspendre immédiatement l'installation et s'adresser au service après-vente.

2 - DESCRIPTION DU PRODUIT ET APPLICATION

Era EL est une ligne de clignotants pour l'automatisation de portails, portes de garage, barrières levantes ; **toute autre utilisation est interdite et impropre.**

3 - INSTALLATION DU PRODUIT

S'assurer que l'endroit choisi pour l'installation garantit :
- une visibilité totale du clignotant sur une grande distance
- un accès simplifié pour la maintenance
- une fixation stable (surface solide)

Le produit peut être installé sur un plan horizontal ou sur un plan vertical (**fig. 1**).
Attention:
- ne pas installer dans des positions autres que celles prévues **fig. 1**.
- lors du raccordement des câbles électriques, respecter les indications graphiques présentes sur les bornes (**fig. 8**).

Pour installer le produit, se référer aux **fig. 2...8**.

4 - MISE AU REBUT DU PRODUIT

Ce produit fait partie intégrante de l'automatisme et doit donc être mis au rebut avec ce dernier.

Comme pour l'installation, à la fin de la durée de vie de ce produit, les opérations de démantèlement doivent être effectuées par du personnel qualifié.

Ce produit se compose de divers matériaux : certains peuvent être recyclés, d'autres doivent être mis au rebut. Informez-vous sur les systèmes de recyclage ou de mise au rebut prévus par les normes en vigueur dans votre région pour cette catégorie de produit.

ATTENTION ! - Certains composants du produit peuvent contenir des substances polluantes ou dangereuses qui pourraient, si elles sont jetées dans la nature, avoir des effets nuisibles sur l'environnement et sur la santé des personnes.

Comme l'indique le symbole ci-contre, il est interdit de jeter ce produit avec les ordures ménagères. Procéder au tri des composants pour leur élimination conformément aux normes locales en vigueur ou restituer le produit au vendeur lors de l'achat d'un nouveau produit équivalent.

ATTENTION ! - Les règlements locaux en vigueur peuvent prévoir de lourdes sanctions en cas d'élimination illégale de ce produit.

5 - CARACTÉRISTIQUES TECHNIQUES

NOTES : *• Toutes les caractéristiques techniques indiquées se réfèrent à une température ambiante de 20 °C (± 5 °C). • NICE s.p.a. se réserve le droit d'apporter des modifications aux produits à tout moment si elle le jugera nécessaire, en garantissant dans tous les cas le même bon fonctionnement et le type d'utilisation prévus.*

● **Alimentation : – ELAC:** 90-240V, 50/60Hz **– ELDC:** 12-36V ⎓ ● **Ampoule :** LED blanche ● **Clignotant interne :** Yes ● **Cycle max. fonctionnement : ELAC:** 33% (5s ton, 10s toff) **– ELDC:** 50% (5s ton, 5s toff) ● **Indice de protection :** IP44 ● **Température de fonctionnement :** -20°C ... 50°C ● **Dimensions :** 132 x 72 x 155 mm

Nice

CE

ELAC
ELDC

ISO470A00MM_16-01-2017

Flashing signal light

EN - Instructions and warnings for installation and use
IT - Istruzioni ed avvertenze per l'installazione e l'uso
FR - Instructions et avertissements pour l'installation et l'utilisation
ES - Instrucciones y advertencias para la instalación y el uso
DE - Installierungs-und Gebrauchsanleitungen und Hinweise
PL - Instrukcje i ostrzeżenia do instalacji i użytkowania
NL - Aanwijzingen en aanbevelingen voor installatie en gebruik
RU - Инструкции и важная информация для технических специалистов

Nice S.p.A.
Via Pezza Alta, 13
31046 Oderzo TV Italy
info@niceforyou.com

www.niceforyou.com

SEC.RU | Короткий путь к информации
Скачано с sec.ru

ESPAÑOL

1 - ADVERTENCIAS GENERALES

¡ATENCIÓN! – Instrucciones importantes para la seguridad. Seguir todas las instrucciones: una instalación incorrecta puede provocar daños graves.

¡ATENCIÓN! – Importantes instrucciones de seguridad. Para la seguridad de las personas es importante seguir estas instrucciones. Conservar estas instrucciones.

- **¡IMPORTANTE! – Antes de realizar cualquier operación en la instalación (limpieza, mantenimiento) hay que desconectar el aparato de la red de alimentación.**
- Los niños no deben jugar con el aparato.
- El material del embalaje del producto debe desecharse en plena conformidad con la normativa local.
- Antes de proceder a la instalación del producto, comprobar que todo el material que se vaya a utilizar esté en perfectas condiciones y sea apto para el uso.
- El fabricante no asume ninguna responsabilidad ante daños patrimoniales, de bienes o de personas, derivados del incumplimiento de las instrucciones de montaje. En estos casos, la garantía por defectos de material queda sin efecto.
- Durante la instalación, tratar el producto con cuidado evitando aplastamientos, caídas o contactos con cualquier tipo de líquido. No colocar el producto cerca de fuentes de calor y no exponerlo a llamas libres. Todas estas acciones pueden dañarlo y provocar defectos de funcionamiento o situaciones de peligro. En tal caso, suspender inmediatamente la instalación y acudir al Servicio de Asistencia.

2 - DESCRIPCIÓN DEL PRODUCTO Y USO PREVISTO

Era EL es una línea de luces intermitentes para automatizar cancelas, portones de garaje y accionadores de barreras; **cualquier otro uso está prohibido y es inadecuado.**

3 - INSTALACIÓN DEL PRODUCTO

Asegurarse de que el ambiente elegido para la instalación garantice:
- la visibilidad total del intermitente, incluso a larga distancia
- un fácil acceso para el mantenimiento
- una fijación estable (superficie sólida)

El producto se puede instalar sobre un plano horizontal o vertical (**fig. 1**).
Atención:
- no instalar en posiciones diferentes de aquellas indicadas en la **fig. 1**.
- durante la conexión de los cables eléctricos respetar las indicaciones gráficas que hay en los bornes (**fig. 8**).

Para instalar el producto consultar las **fig. 2...8**.

4 - ELIMINACIÓN DEL PRODUCTO

Este producto forma parte de la automatización; por consiguiente, deberá ser eliminado junto con ésta.

Al igual que para las operaciones de instalación, también al final de la vida útil de este producto, las operaciones de desguace deben ser efectuadas por personal experto.

Este producto está formado por varios tipos de materiales: algunos pueden reciclarse y otros deben eliminarse. Es necesario informarse sobre los sistemas de reciclado o eliminación previstos por las normativas vigentes en el territorio para esta categoría de producto.

¡ATENCIÓN! - Algunas partes del producto pueden contener sustancias contaminantes o peligrosas que, de abandonarlas en el medio ambiente, podrían ejercer efectos perjudiciales en el medio ambiente y la salud humana.

Como lo indica el símbolo que aparece al lado, está prohibido eliminar este producto junto con los desechos domésticos. Realice la recogida selectiva para la eliminación, según las normativas vigentes locales, o bien entregue el producto al vendedor cuando compre un nuevo producto equivalente.

¡ATENCIÓN! - Las reglas locales pueden prever sanciones importantes en caso de eliminación abusiva de este producto.

5 - CARACTERÍSTICAS TÉCNICAS

NOTE: *• Todas las características técnicas indicadas se refieren a una temperatura de 20°C (± 5°C). • Nice S.p.a. se reserva el derecho de modificar los productos en cualquier momento, manteniendo las mismas funcionalidades y el mismo uso previsto.*

● **Alimentación: – ELAC:** 90-240V, 50/60Hz **– ELDC:** 12-36V ⎓ ● **Bombilla:** LED blanco ● **Luz intermitente interior:** Yes ● **Ciclo máx. funcionamiento: ELAC:** 33% (5s ton, 10s toff) **– ELDC:** 50% (5s ton, 5s toff) ● **Clase de protección:** IP44 ● **Temperatura funcionamiento:** -20°C ... 50°C ● **Medidas:** 132 x 72 x 155 mm

DEUTSCH

1 - ALLGEMEINE HINWEISE

ACHTUNG! – Wichtige Sicherheitshinweise. Alle Anweisungen strikt einhalten. Unkorrekte Installationen können schwerwiegende Schäden verursachen.

ACHTUNG! – Wichtige Sicherheitshinweise. Die Sicherheit von Personen ist nur gewährleistet, wenn die folgenden Anweisungen eingehalten werden. Diese Anleitung gut aufbewahren.

- **WICHTIG! – Vor jedem Eingriff an der Anlage (Wartung, Reinigung) das Gerät immer erst vom Stromnetz trennen.**
- Kinder dürfen nicht mit dem Gerät spielen.
- Das Verpackungsmaterial des Produkts muss unter Einhaltung der einschlägigen Umweltschutzvorschriften entsorgt werden.
- Vor der Installation des Geräts sicherstellen, dass das gesamte Material in technischem einwandfreiem Zustand und für den Einsatzzweck geeignet ist.
- Der Hersteller haftet nicht für Vermögens-, Personen- oder Sachschäden, die durch die Nichtbeachtung der Montageanweisungen entstehen. In derartigen Fällen erlischt die Gewährleistung für Materialfehler.
- Das Gerät bei der Installation vorsichtig handhaben und verhindern, dass es herunterfällt oder Druckbelastungen, Stößen oder dem Kontakt mit Flüssigkeiten ausgesetzt wird. Das Gerät von Wärmequellen und offenen Flammen fernhalten. Diese Handlungen können das Gerät beschädigen und Funktionsstörungen oder Gefahrensituationen verursachen. In diesen Fällen die Installation unverzüglich abbrechen und den Kundendienst kontaktieren.

2 - PRODUKTBESCHREIBUNG UND EINSATZ

Era EL ist eine Blinkleuchtenlinie für die Automatisierung von Toren, Garagentoren und Schrankenhebern; **jeder andere Einsatz ist unsachgemäß und daher untersagt.**

3 - INSTALLATION DES PRODUKTES

Sicherstellen, dass die vorgesehene Installationsumgebung folgende Voraussetzungen erfüllt:
- Einwandfreie Sicht auf die Blinkleuchte auch über eine größere Entfernung.
- Problemloser Wartungszugang.
- Stabile Befestigung (feste Oberfläche).

Das Gerät kann wahlweise in waagerechter oder senkrechter Position (**Abb. 1**) installiert werden.

Achtung:
- Das Gerät nur wie in **Abb. 1 gezeigt installieren.**
- Beim Anschluss der Stromkabel die grafischen Klemmenkennzeichnungen beachten (**Abb. 8**).

Zur Installation des Geräts siehe **Abb. 2...8**.

4 - ENTSORGUNG DES PRODUKTS

Das vorliegende Produkt ist fester Bestandteil der Automation und muss daher zusammen mit dieser entsorgt werden.

Wie die Installationsarbeiten muss auch die Demontage am Ende der Lebensdauer dieses Produktes von Fachpersonal ausgeführt werden.

Dieses Produkt besteht aus verschiedenen Stoffen: Einige können recycelt werden, andere müssen entsorgt werden. Informieren Sie sich über die Recyclings- oder Entsorgungssysteme, die in Ihrem Gebiet gemäß der geltenden Vorschriften für dieses Produkt vorgesehen sind.

ACHTUNG! - Bestimmte Teile des Produktes können Schadstoffe oder gefährliche Substanzen enthalten, die – falls sie in die Umwelt gelangen – schädliche Auswirkungen auf die Umwelt und die menschliche Gesundheit haben könnten.

Wie durch das nebenstehende Symbol veranschaulicht, ist es verboten, dieses Produkt zum Haushaltsmüll zu geben. Halten Sie sich daher bitte an die Mülltrennung, die von den geltenden Vorschriften in Ihrem Land bzw. in Ihrer Gemeinde vorgesehen ist, oder geben Sie das Produkt an Ihren Verkäufer zurück, wenn sie ein gleichwertiges neues Produkt kaufen.

ACHTUNG! Die örtlichen Verordnungen können schwere Strafen im Fall einer widerrechtlichen Entsorgung dieses Produktes vorsehen.

5 - TECHNISCHE MERKMALE

ANMERKUNGEN: *• Alle angegebenen technischen Merkmale beziehen sich auf eine Temperatur von 20°C (± 5°C). • Nice S.p.a. behält sich das Recht vor, jederzeit als nötig betrachtete Änderungen am Produkt vorzunehmen, wobei Funktionalitäten und Einsatzzweck beibehalten werden.*

● **Versorgung: – ELAC:** 90-240V, 50/60Hz **– ELDC:** 12-36V ⎓ ● **Glühbirne:** Weiße LED ● **Interne Blinkvorrichtung:** Yes ● **Max. Betriebszyklus: ELAC:** 33% (5S ton, 10S toff) **– ELDC:** 50% (5S ton, 5S toff) ● **Schutzart:** IP44 ● **Betriebstemperatur:** -20°C ... 50°C ● **Abmessungen:** 132 x 72 x 155 mm

POLSKI

1 - OGÓLNE ZALECENIA

UWAGA! – Ważne instrukcje bezpieczeństwa. Należy przestrzegać wszystkich instrukcji, ponieważ nieprawidłowy montaż może być przyczyną poważnych szkód.

UWAGA! - Ważne instrukcje bezpieczeństwa. W celu zapewnienia bezpieczeństwa osób, należy przestrzegać niniejszych instrukcji. Należy zachować niniejszą instrukcję.

- **WAŻNE! – Przed wykonaniem działań na instalacji (konserwacja, czyszczenie), należy zawsze odłączyć produkt od sieci zasilającej.**
- Nie zezwalać dzieciom na zabawę urządzeniem.
- Materiał opakowaniowy podlega utylizacji zgodnie z miejscowymi przepisami.
- Przed przystąpieniem do montażu produktu należy sprawdzić, czy wszystkie elementy i materiały przeznaczone do użycia znajdują się w idealnym stanie i są odpowiednie do użycia.
- Producent nie ponosi odpowiedzialności za szkody materialne lub osobowe powstałe w wyniku nieprzestrzegania instrukcji montażu. W takich przypadkach, nie ma zastosowania rękojmia za wady materialne.
- Podczas montażu, należy delikatnie obchodzić się z urządzeniem, chroniąc je przed zgnieceniem, uderzeniem, upadkiem lub kontaktem z jakiegokolwiek rodzaju płynami. Nie umieszczać urządzenia w pobliżu źródeł ciepła i nie wystawiać go na działanie otwartego ognia. Opisane powyżej sytuacje mogą doprowadzić do uszkodzenia urządzenia, być przyczyną nieprawidłowego działania lub zagrożeń. Jeżeli doszłoby do którejś z opisanych sytuacji, należy natychmiast przerwać montaż i zwrócić się o pomoc do Serwisu Technicznego.

2 - OPIS PRODUKTU ORAZ JEGO PRZEZNACZENIE

Era EL jest linią świateł pulsujących do automatyki bram, drzwi garażowych, szlabanów; **i jakiekolwiek inne zastosowanie jest niewłaściwe i zabronione.**

3 - INSTALOWANIE PRODUKTU

Upewnić się, że miejsce wybrane do instalacji gwarantuje:
- całkowitą widoczność lampy ostrzegawczej, również z daleka
- łatwy dostęp w celu konserwacji
- stabilne mocowanie (solidna powierzchnia)

Produkt może być instalowany zarówno na płaszczyźnie poziomej, jak i pionowej (**rys. 1**).
Uwaga:
- nie instalować w pozycjach innych od tych na **rys. 1**.
- podczas podłączania kabli elektrycznych, przestrzegać wskazówek graficznych obecnych na zaciskach (**rys. 8**).

W celu dokonania instalacji produktu należy się zapoznać z **rys. 2...8**.

4 - UTYLIZACJA PRODUKTU

Niniejszy produkt stanowi integralną część systemu automatyki, należy go zatem utylizować razem z nią.

Podobnie, jak w przypadku czynności montażowych, po zakończeniu okresu użytkowania produktu, prace demontażowe powinny zostać wykonane przez wykwalifikowany personel.

Urządzenie składa się z różnego rodzaju materiałów: niektóre z nich mogą zostać poddane recyklingowi, inne powinny zostać poddane utylizacji. Należy się zapoznać z informacjami na temat recyklingu i utylizacji przewidzianymi w lokalnie obowiązujących przepisach dla danej kategorii produktu.

UWAGA! - Niektóre części produktu mogą zawierać substancje szkodliwe lub niebezpieczne, które pozostawione w środowisku, mogłyby mieć szkodliwy wpływ na środowisko i zdrowie ludzkie.

Umieszczony obok symbol zabrania wyrzucania niniejszego produktu razem z odpadami domowymi. W celu usunięcia produktu, należy przeprowadzić, zgodnie z lokalnie obowiązującymi przepisami, zbiórkę selektywną lub zwrócić produkt do sprzedawcy w chwili zakupu nowego, równoważnego produktu.

UWAGA! - Lokalne przepisy mogą przewidywać poważne kary w przypadku nielegalnego usunięcia niniejszego produktu.

5 - DANE TECHNICZNE

UWAGI: *• Wszystkie podane charakterystyki techniczne dotyczą temperatury otoczenia wynoszącej 20°C (± 5°C). • Nice S.p.A. zastrzega sobie prawo do wprowadzania zmian w produktach w każdej chwili kiedy będzie uważała to za niezbędne, ale utrzymując tą samą funkcjonalność i cel użytkowania.*

● **Zasilanie: – ELAC:** 90-240V, 50/60Hz **– ELDC:** 12-36V ⎓ ● **Lampa:** białe LED ● **Żarówka:** Yes ● **Maksymalny cykl pracy:** 33% (5s ton, 10s toff) **– ELDC:** [illegible] ● **Stopień zabez-**
pieczenia: IP44 ● **Temperatura pracy:** -20°C ... 50°C ● **Wymiary:** 132 x 72 x 155 mm

NEDERLANDS

1 - ALGEMENE WAARSCHUWINGEN

LET OP! – Belangrijke aanwijzingen voor de veiligheid. Leef alle voorschriften na, want een niet correct uitgevoerde installatie kan ernstige schade veroorzaken.

LET OP! – Belangrijke veiligheidsinstructies. Het is belangrijk dat deze instructies worden opgevolgd voor de veiligheid van personen. Bewaar deze instructies.

- **BELANGRIJK! – Voordat u werkzaamheden aan de installatie uitvoert (onderhoud, reiniging), moet het product altijd worden losgekoppeld van de netvoeding.**
- Kinderen mogen niet met het apparaat spelen.
- Het verpakkingsmateriaal moet volgens de plaatselijk geldende voorschriften verwerkt worden.
- Voordat u met de installatie van het product begint, dient u te controleren of al het te gebruiken materiaal in optimale staat en geschikt voor gebruik is.
- De fabrikant is niet aansprakelijk voor materiële schade, zowel aan personen als aan voorwerpen, die voortvloeit uit de niet-naleving van de montage-instructies. In die gevallen is enige garantie voor materiaalfouten uitgesloten.
- Behandel het product tijdens de installatie met zorg en voorkom dat het wordt geplet, dat er tegen wordt gestoten, dat het valt of dat het in aanraking komt met welke vloeistoffen dan ook. Zet het product niet in de buurt van warmtebronnen en stel het niet bloot aan open vuur. Hierdoor kan het beschadigd worden, waardoor storingen of gevaarlijke situaties kunnen ontstaan. Als dit gebeurt, stopt u de installatie onmiddellijk en wendt u zich tot de klantendienst.

2 - PRODUCTBESCHRIJVING EN GEBRUIKSDOEL

Era EL is een serie knipperlichten voor automatiseringen van poorten, garagedeuren en slagboominstallaties; **elk ander gebruik is verboden en oneigenlijk gebruik.**

3 - INSTALLATIE VAN HET PRODUCT

Controleer of de gekozen locatie voor de installatie aan de volgende voorwaarden voldoet:
- volledige zichtbaarheid van het knipperlicht, ook van grote afstand
- makkelijke toegang voor onderhoud
- een stabiele bevestiging (stevige ondergrond)

Het product kan op een horizontaal of verticaal vlak geïnstalleerd worden (**fig. 1**).
Let op:
- niet installeren in andere posities dan de weergegeven posities in **fig. 1**.
- tijdens het aansluiten van de elektrische kabels dient u zich te houden aan de grafische indicaties op de klemmen (**fig. 8**).

Raadpleeg voor het installeren van het product de **fig. 2...8**

4 - AFDANKING VAN HET PRODUCT

Dit product maakt integraal deel uit van de automatisering en moet daarom samen met de automatisering worden afgedankt.

Zoals ook voor de installatiehandelingen geldt, moeten de handelingen voor afdanking aan het einde van de levensduur van dit product door gekwalificeerd personeel worden uitgevoerd.

Dit product bestaat uit verschillende soorten materialen: sommige kunnen gerecycled worden. Win informatie in over de metho-
den voor recycling of afvalverwerking die voorzien zijn in de voorschriften die in uw regio voor deze productcategorie gelden.

LET OP! – Bepaalde onderdelen van het product kunnen verontreinigende of gevaarlijke stoffen bevatten die bij aanraking met het milieu schadelijke gevolgen voor het milieu of de volksgezondheid kunnen hebben.

Zoals door het symbool hiernaast wordt aangegeven, is het verboden dit product bij het huishoudelijk afval weg te gooien. Pas gescheiden afvalinzameling voor afdanking toe volgens de plaatselijk geldende voorschriften, of lever het product weer in bij de verkoper op het moment dat u een nieuw vergelijkbaar product aanschaft.

LET OP! - De plaatselijk geldende regelgeving kan zware sancties opleggen in geval van illegale dumping van dit product.

5 - TECHNISCHE GEGEVENS

N.B.: *• Alle technische gegevens hebben betrekking op een omgevingstemperatuur van 20°C (± 5°C). • Nice S.p.a. behoudt zich het recht voor op elk gewenst moment wijzigingen in het product aan te brengen, waarbij functionaliteit en gebruiksdoel echter gehandhaafd blijven.*

● **Stroomvoorziening: – ELAC:** 90-240V, 50/60Hz **– ELDC:** 12-36V ⎓ ● **Lamp:** witte LED ● **Intern knipperlicht:** Yes ● **Max. bedrijfscyclus: ELAC:** 33% (5s ton, 10s toff) **– ELDC:** 50% (5s ton, 5s toff) ● **Beschermingsklasse:** IP44 ● **Bedrijfstemperatuur:** -20°C ... 50°C ● **Afmetingen:** 150 x 92 x 196

РУССКИЙ

1 - ОБЩИЕ ПОЛОЖЕНИЯ

ВНИМАНИЕ! – Важные рекомендации по обеспечению безопасности. Необходимо четко следовать инструкции, поскольку неправильный монтаж может причинить серьезный ущерб.

ВНИМАНИЕ! – Важные рекомендации по обеспечению безопасности. Очень важно выполнять данные инструкции с целью обеспечения безопасности людей. Сохраните настоящую инструкцию.

- **ВАЖНО! – Перед выполнением любых работ с оборудованием (обслуживание, чистка) отключить изделие от электросети.**
- Не разрешать детям играть с прибором.
- Упаковочные материалы должны утилизироваться в строгом соответствии с требованиями местных норм.
- Перед началом монтажа изделия убедиться, что используемый материал находится в удовлетворительном состоянии и пригоден к использованию.
- Изготовитель не несет никакой ответственности за ущерб, причиненный имуществу или здоровью людей вследствие несоблюдения инструкций по монтажу. В этом случае действие гарантии в отношении дефектов материалов приостанавливается.
- В процессе монтажа обращайтесь с компонентами системы бережно во избежание защемлений, ударов, падений или любых контактов с жидкостями. Не помещайте изделие вблизи источников тепла. Не подвергайте изделие воздействию открытого пламени. Все вышеописанные действия могут привести к выходу системы из строя или возникновению опасных ситуаций. Если такое произойдет, немедленно прекратите работы и обратитесь в Отдел технической поддержки.

2 - ОПИСАНИЕ И НАЗНАЧЕНИЕ ИЗДЕЛИЯ

Era EL - это линия фонарей для автоматизации ворот, гаражных ворот и дорожных шлагбаумов; **любое другое использование считается ненадлежащим и строго воспрещается.**

3 - МОНТАЖ ИЗДЕЛИЯ

Убедиться, что в зоне установки, выбранной для монтажа изделия, обеспечивается:
- полная видимость фонаря, в том числе на большом расстоянии
- беспрепятственный доступ для обслуживания
- надежное крепление (прочная поверхность)

Изделие может устанавливаться как в горизонтальном, так и вертикальном положении (**рис. 1**).
Внимание:
- не устанавливать в положении, отличном от указанных на **рис. 1**.
- во время подсоединения электрического кабеля следовать графическим указателям на зажимах (**рис. 8**).

При выполнении монтажа обращаться к **рис. 2...8**.

4 - УТИЛИЗАЦИЯ ИЗДЕЛИЯ

Настоящее изделие является неотъемлемой частью системы автоматизации и должно утилизироваться вместе с ней.

Как монтаж, так и демонтаж изделия по окончании срока его службы должны проводиться квалифицированным персоналом.

Настоящее изделие состоит из различных материалов, некоторые из которых могут перерабатываться, а другие подлежат утилизации. Необходимо получить всю необходимую информацию по переработке и утилизации изделий данной группы в соответствии с местными нормами страны, где используется настоящее изделие.

ВНИМАНИЕ! - Отдельные части изделия могут содержать вредные или опасные вещества, которые при ненадлежащей утилизации могут причинить ущерб окружающей среде или здоровью человека.

Знак слева указывает на то, что данное изделие нельзя утилизировать как бытовые отходы. Производить “раздельный сбор мусора” для утилизации в соответствии с действующими местными нормами или вернуть его в пункт продажи при покупке нового аналогичного изделия.

ВНИМАНИЕ! - Действующие нормы по охране окружающей среды могут предусматривать серьезные санкции за нарушение правил утилизации отходов.

5 - ТЕХНИЧЕСКИЕ ХАРАКТЕРИСТИКИ

ПРИМЕЧАНИЯ: *• Все технические характеристики приведены для окружающей температуры 20°C (± 5°C). • Компания Nice S.p.a. оставляет за собой право вносить изменения в изделие в случае необходимости, сохраняя заданные функции и область предполагаемого использования.*

● **Питание: – ELAC:** 90-240В, 50/60Гц **– ELDC:** 12-36В ⎓ ● **Лампа:** белый светодиод ● **Внутренняя мигающая лампа:** Да ● **Макс.рабочий цикл: – ELAC:** 33% (5с вкл., 10с выкл.) **– ELDC:** 50% (5с вкл., 5с выкл.) ● **Степень защиты:** IP44 ● **Рабочая температура:** -20°C ... 50°C ● **Размеры:** 132 x 72 x 155 мм

Dichiarazione CE di conformità

Dichiarazione in accordo alle Direttive: 2014/35/UE (LVD) e 2014/30/UE (EMC)

Nota *- Il contenuto di questa dichiarazione corrisponde a quanto dichiarato nel documento ufficiale depositato presso la sede di Nice S.p.a., e in particolare, alla sua ultima revisione disponibile prima della stampa di questo manuale. Il testo qui presente è stato riadattato per motivi editoriali. Copia della dichiarazione originale può essere richiesta a Nice S.p.a. (TV) Italy.*

Numero dichiarazione: 600/ELDC-ELAC
Revisione: 0 **Lingua:** IT

Nome produttore: S.p.A.
Indirizzo: Via Pezza Alta 13, 31046 Rustignè di Oderzo (TV) Italy
Tipo di prodotto: Lampeggiante per automatismi su porte e cancelli
Modello / Tipo: ELAC, ELDC
Accessori:

Il sottoscritto Roberto Griffa in qualità di Amministratore Delegato, dichiara sotto la propria responsabilità che il prodotto sopra indicato risulta conforme alle disposizioni imposte dalle seguenti direttive:

• DIRETTIVA 2014/30/UE DEL PARLAMENTO EUROPEO E DEL CONSIGLIO del 26 febbraio 2014 concernente il ravvicinamento delle legislazioni degli Stati membri relative alla compatibilità elettromagnetica (rifusione), secondo le seguenti norme armonizzate: EN 61000-6-2:2005, EN 61000-6-3:2007+A1 :2011

• Direttiva 2014/35/UE DEL PARLAMENTO EUROPEO E DEL CONSIGLIO del del 26 febbraio 2014 concernente il ravvicinamento delle legislazioni degli Stati membri relative al materiale elettrico destinato ad essere adoperato entro taluni limiti di tensione (rifusione), secondo le seguenti norme armonizzate: EN 60335-1:2012+A11:2014

Oderzo, 17 Gennaio 2017

Ing. Roberto Griffa
(Amministratore Delegato)

CE declaration of conformity

Declaration in accordance with the following Directives: 2014/35/UE (LVD) and 2014/30/UE (EMC)

Note *- The content of this declaration corresponds to that specified in the official document deposited at the Nice S.p.A. headquarters and, in particular, to the latest revised edition available prior to the publishing of this manual. The text herein has been re-edited for editorial purposes. A copy of the original declaration can be requested from Nice S.p.A. (TV) Italy.*

Declaration number: 600/ELDC-ELAC
Revision: 0 **Language:** EN

Manufacturer's Name: S.p.A.
Address: Via Pezza Alta 13, 31046 Rustignè di Oderzo (TV) Italy
Type of product: Flashing light for automatic doors and gates
Model / Type: ELAC, ELDC
Accessories:

The undersigned Roberto Griffa as Chief Executive Officer, hereby declares under his own responsibility that the product identified above complies with the provisions of the following directives:

• DIRECTIVE 2014/30/UE OF THE EUROPEAN PARLIAMENT AND COUNCIL of February 26 2014 concerning alignment of Member States' legislation regarding electromagnetic compatibility (consolidated text), according to the following harmonized standards: EN 61000-6-2:2005, EN 61000-6-3:2007+A1 :2011

• Directive 2014/35/UE OF THE EUROPEAN PARLIAMENT AND COUNCIL of February 26, 2014 on the harmonisation of the laws of Member states relating to electrical equipment (consolidated text) designed for use within certain voltage limits, according to the following harmonised regulations: EN 60335-1:2012+A11:2014

January 17, 2017

Ing. Roberto Griffa
(Chief Executive Officer)

SEC.RU | Короткий путь к информации
Скачано с sec.ru