ENGLISH — Guide to the pictures

Fig. A - Fixing of the photocells of the "Era" series, by Nice.
Fig. B - Fixing of the photocells of the "Moon" series, by Nice.
Fig. C - Fixing of the photocells of the "F...210..." series, by Nice, using accessory FA2.
Fig. D - Fixing of the photocells with "wireless" technology, by Nice, using accessory PHWA1.
Fig. E - Fixing of the control devices of the "Era" series, by Nice, using accessory EKA01. The devices are: key selectors, transponder magnetic card readers, numerical keypads.
Fig. F - Mounting of the supporting column.

Note: *• Some of the products mentioned are optional and are not included in the package. • For further information on products that can be installed on every column model, consult the Nice product catalogue, which is also available on the website www.niceforyou.com.*

ITALIANO — Guida alle figure

Fig. A - Fissaggio delle fotocellule della serie "Era", di Nice.
Fig. B - Fissaggio delle fotocellule della serie "Moon", di Nice.
Fig. C - Fissaggio delle fotocellule della serie "F...210...", di Nice, utilizzando l'accessorio FA2.
Fig. D - Fissaggio delle fotocellule con tecnologia "wireless", di Nice, utilizzando l'accessorio PHWA1.
Fig. E - Fissaggio dei dispositivi di comando della serie "Era", di Nice, utilizzando l'accessorio EKA01. I dispositivi sono: i selettori a chiave, i lettori a trasponder per tessere magnetiche, le tastiere numeriche.
Fig. F - Montaggio della colonna di supporto.

Note: *• Alcuni prodotti citati sono opzionali e non presenti nella confezione. • Per maggiori informazioni sui prodotti che possono essere installati su ogni modello di colonna, consultare il catalogo dei prodotti Nice, disponibile anche nel sito web www.niceforyou.com.*

FRANÇAIS — Guide à la lecture de les figures

Fig. A - Fixation des photocellules de la série « Era », de Nice.
Fig. B - Fixation des photocellules de la série « Moon », de Nice.
Fig. C - Fixation des photocellules de la série « F...210... », de Nice, avec utilisation de l'accessoire FA2.
Fig. D - Fixation des photocellules de la série «wireless», de Nice, avec utilisation de l'accessoire PHWA1.
Fig. E - Fixation des dispositifs de commande de la série « Era », de Nice, avec utilisation de l'accessoire EKA01. Les dispositifs sont: les sélecteurs à clé, les lecteurs à transpondeur pour cartes magnétiques, les claviers numériques.
Fig. F - Montage de la colonne support.

Notes : *• Certains des dispositifs cités sont en option et peuvent ne pas être présents dans l'emballage. • Pour de plus amples informations sur les produits pouvant être installés sur chaque modèle de colonne, consulter le catalogue des produits Nice, également disponible sur le site web www.niceforyou.com.*

ESPAÑOL — Guía para las figuras

Fig. A - Fijación de las fotocélulas de la serie "Era", de Nice.
Fig. B - Fijación de las fotocélulas de la serie "Moon", de Nice.
Fig. C - Fijación de las fotocélulas de la serie "F...210...", de Nice, utilizando el accesorio FA2.
Fig. D - Fijación de las fotocélulas con tecnología "wireless", de Nice, utilizando el accesorio PHWA1.
Fig. E - Fijación de los dispositivos de mando de la serie "Era", de Nice, utilizando el accesorio EKA01. Los dispositivos son: los selectores de llave, los lectores de transponder para tarjetas magnéticas, los teclados numéricos.
Fig. F - Montaje de la columna de soporte.

Notas: *• Algunos productos citados son opcionales y no están incluidos. • Para más información sobre los productos que pueden instalarse en cada modelo de columna, consultar el catálogo de los productos Nice, disponible también en el sitio web www.niceforyou.com.*

DEUTSCH — Abbildungsverzeichnis

Abb. A - Befestigung der Fotozellen der Serie „Era", von Nice.
Abb. B - Befestigung der Fotozellen der Serie „Moon", von Nice.
Abb. C - Befestigung der Fotozellen der Serie „F...210...", von Nice, mit dem Zubehör FA2.
Abb. D - Befestigung der Fotozellen mit Technologie „wireless", von Nice, mit dem Zubehör PHWA1.
Abb. E - Befestigung der Steuervorrichtungen der Serie „Era", von Nice, mit dem Zubehör EKA01. Die Vorrichtungen sind: die Schlüsseltaster, die Transponderlesegeräte für Magnetkarten, die Nummerntastaturen.
Abb. F - Montage der Stützsäule.

Anmerkungen: *• Einige der genannten Produkte sind optional zu bestellen und nicht in der Packung enthalten. • Weitere Informationen zu den Produkten, die an jedem der Säulenmodelle installiert werden können, finden Sie in dem Produktkatalog Nice, der auch auf der Homepage www.niceforyou.com zur Verfügung steht.*

POLSKI — Opis rysunków

Rys. A - Montaż fotokomórek serii „Era" firmy Nice.
Rys. B - Montaż fotokomórek serii „Moon" firmy Nice.
Rys. C - Montaż fotokomórek serii „F...210..." firmy Nice przy użyciu urządzenia dodatkowego FA2.
Rys. D - Montaż fotokomórek z technologią bezprzewodową firmy Nice przy użyciu urządzenia dodatkowego PHWA1.
Rys. E - Montaż urządzeń sterujących serii „Era" firmy Nice przy użyciu urządzenia dodatkowego EKA01. Urządzenia są: przełączniki kluczykowe, czytniki kart magnetycznych, klawiatury numeryczne.
Rys. F - Montaż słupka wspornikowego.

Uwagi: *• Niektóre z wymienionych produktów są opcjonalne i nie są załączone do opakowania. • W celu uzyskania dodatkowych informacji na temat produktów, jakie mogą być zainstalowane na każdym modelu słupka, należy się zapoznać z katalogiem produktów Nice, dostępnym również na stronie www.niceforyou.com.*

NEDERLANDS — Leidraad bij de afbeeldingen

Afb. A - Bevestiging van de fotocellen uit de serie "Era" van Nice.
Afb. B - Bevestiging van de fotocellen uit de serie "Moon" van Nice.
Afb. C - Bevestiging van de fotocellen uit de serie "F...210..." van Nice met behulp van het accessoire FA2.
Afb. D - Bevestiging van de fotocellen met "draadloze" technologie van Nice met behulp van het accessoire PHWA1.
Afb. E - Bevestiging van de bedieningsinrichtingen uit de serie "Era" van Nice met behulp van het accessoire EKA01. De inrichtingen zijn: de sleutelschakelaars, de magnetische transponderkaartlezers, het cijferklavier.
Afb. F - Montage van de zuil.

Opmerkingen: *• Sommige van de vermelde producten zijn optioneel en zitten niet in de verpakking. • Raadpleeg de productencatalogus van Nice voor meer informatie over de producten die op ieder type zuil kunnen worden geïnstalleerd. Deze catalogus is ook beschikbaar op de website www.niceforyou.com.*

PPH1 / PPH2 / PPH3 / PPH4 / PPK / EKA01 / PHWA1

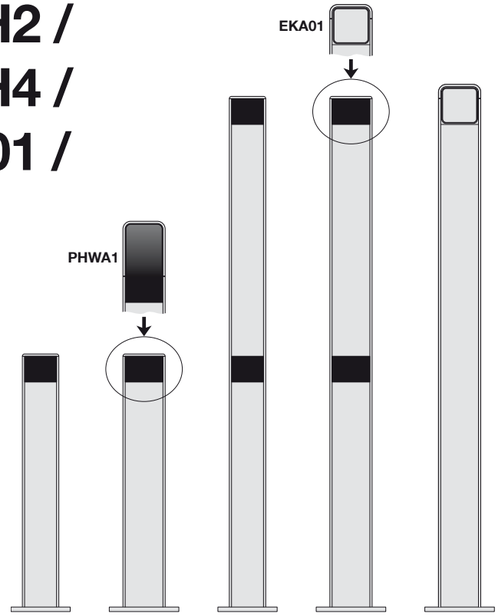

Post and accessories for photocells, key selectors, transponder magnetic card readers, numerical keypads

PPH3	PPH1	PPH4	PPH2	PPK
60 x 60 x 500 (h) mm	80 x 60 x 500 (h) mm	60 x 60 x 1000 (h) mm	80 x 60 x 1000 (h) mm	80 x 60 x 1020 (h) mm

IS0132A02MM_10-12-2015

EN - Instructions and warnings for installation and use
IT - Istruzioni ed avvertenze per l'installazione e l'uso
FR - Instructions et avertissements pour l'installation et l'utilisation
ES - Instrucciones y advertencias para la instalación y el uso
DE - Installierungs-und Gebrauchsanleitungen und Hinweise
PL - Instrukcje i ostrzeżenia do instalacji i użytkowania
NL - Aanwijzingen en aanbe-velingen voor installatie en gebruik

Nice SpA
Oderzo TV Italia
info@niceforyou.com

Nice

SEC.RU | Короткий путь к информации
Скачано с sec.ru

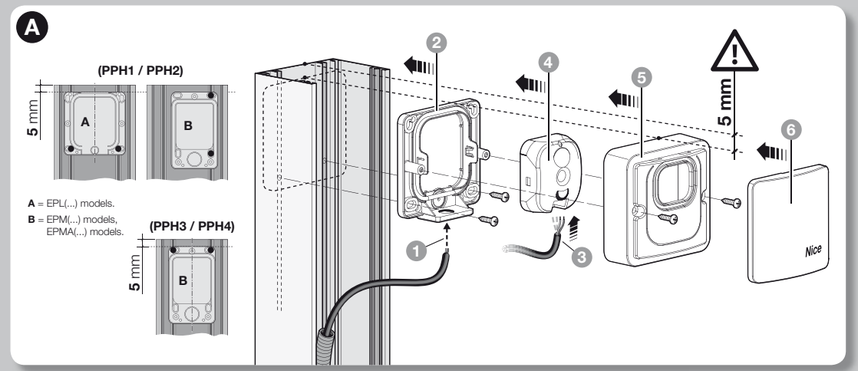

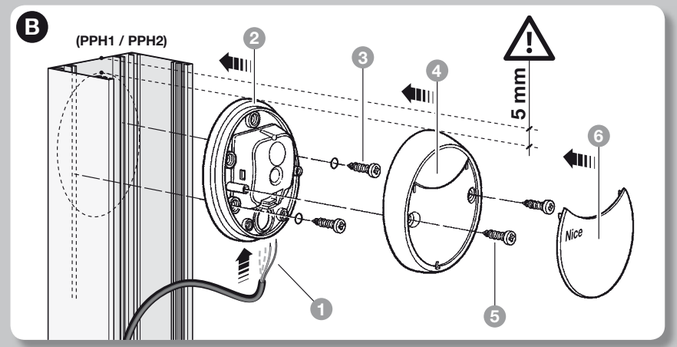

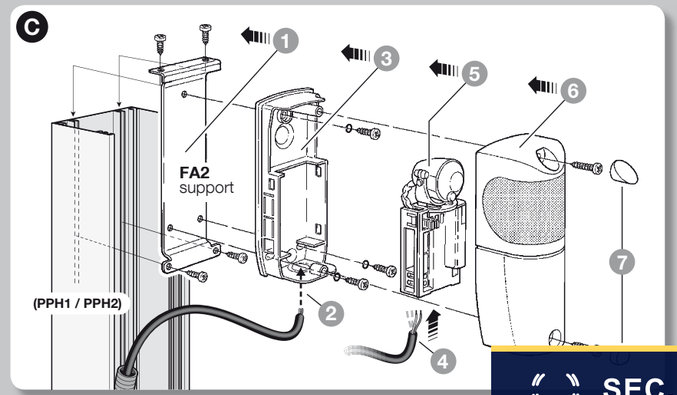

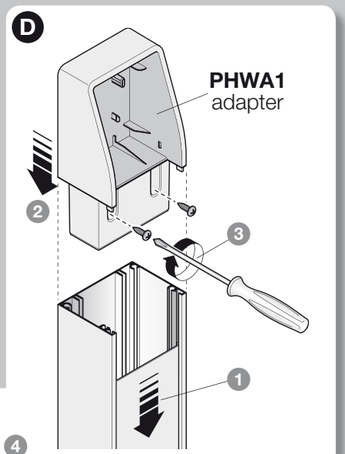

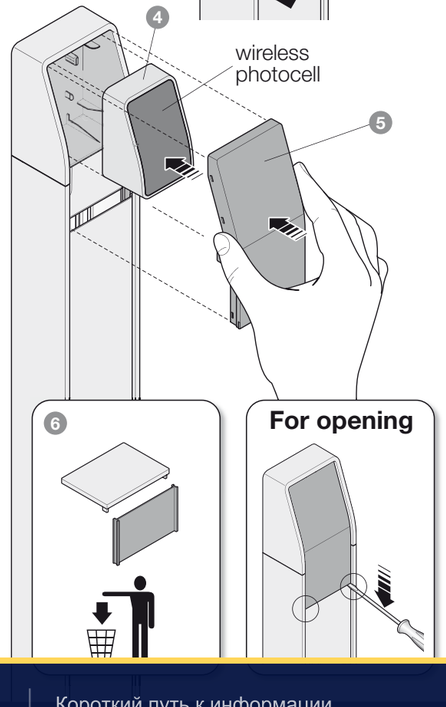

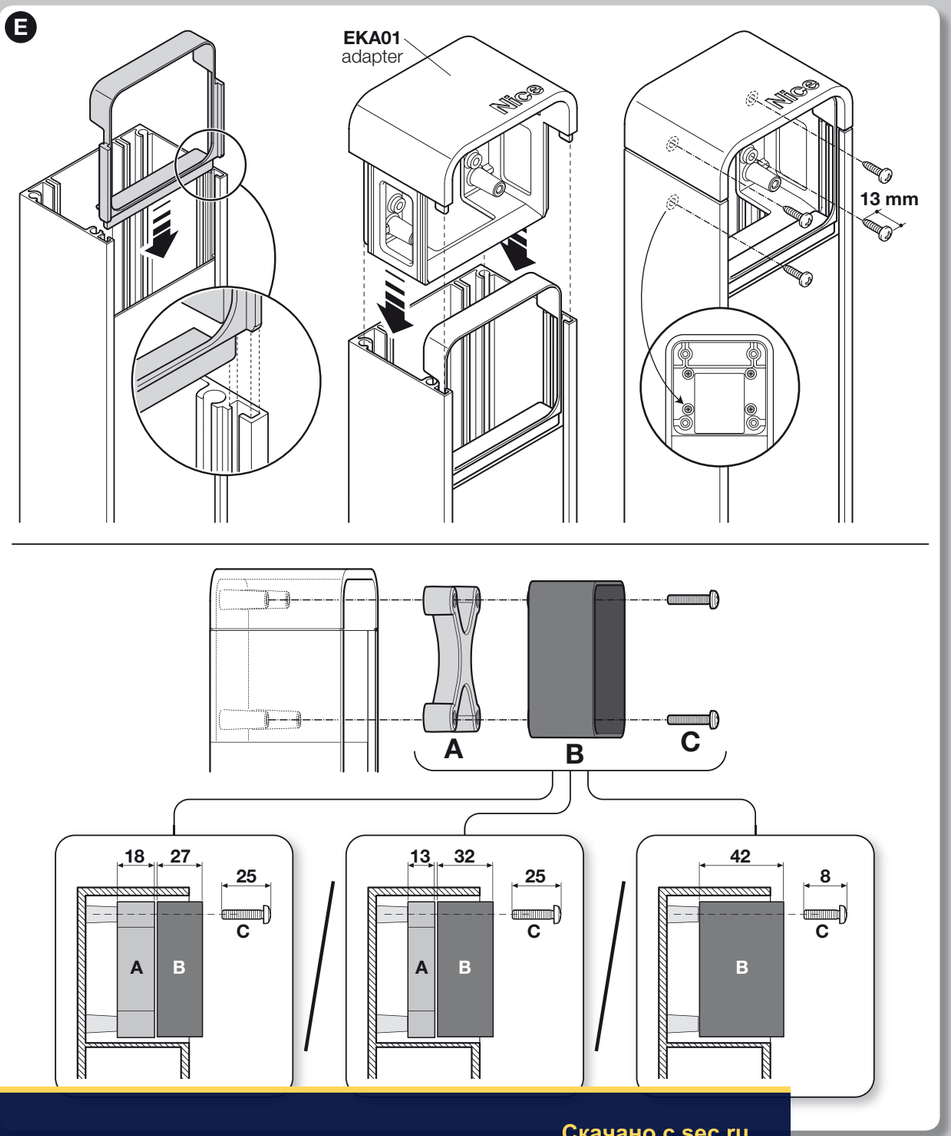

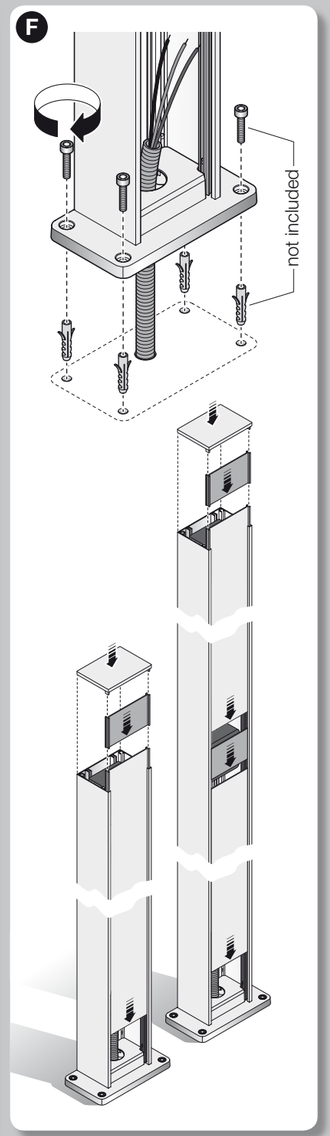

SEC.RU | Короткий путь к информации
Скачано с sec.ru