Nice

WIA11

Joint for bars

EN - Instructions and warnings for installation

IT - Istruzioni ed avvertenze per l'installazione

FR - Instructions et avertissements pour l'installation

ES - Instrucciones y advertencias para la instalación

DE - Installierungs-und Gebrauchsanleitungen

PL - Instrukcje i ostrzeżenia do instalacji

NL - Aanwijzingen en aanbevelingen voor installatie

RU - Инструкции и предупреждения по монтажу

SEC.RU | Короткий путь к информации

Скачано с sec.ru

EN - GENERAL WARNINGS

ATTENTION Important safety instructions. Follow all instructions as improper installation may cause serious damage.

ATTENTION Important safety instructions. It is important for you to comply with these instructions for your own and other people's safety. Keep these instructions.

IT - AVVERTENZE GENERALI

ATTENZIONE Istruzioni importanti per la sicurezza. Seguire tutte le istruzioni poiché l'installazione non corretta può causare gravi danni.

ATTENZIONE Istruzioni importanti per la sicurezza. Per la sicurezza delle persone è importante seguire queste istruzioni. Conservare queste istruzioni.

FR - INSTRUCTIONS GÉNÉRALES

ATTENTION Instructions importantes pour la sécurité. Il est important de suivre toutes les instructions fournies étant donné qu'une installation incorrecte est susceptible de provoquer des dommages graves.

ATTENTION Instructions importantes pour la sécurité. Pour la sécurité des personnes, il est important de respecter ces consignes. Conserver ces consignes.

ES - ADVERTENCIAS GENERALES

ATENCIÓN Instrucciones importantes para la seguridad. Seguir todas las instrucciones: una instalación incorrecta puede provocar daños graves.

ATENCIÓN Instrucciones importantes para la seguridad. Para la seguridad de las personas es importante seguir estas instrucciones. Conservar estas instrucciones.

DE - ALLGEMEINE HINWEISE

ACHTUNG Sicherheitsrelevante Anweisungen. Alle Anweisungen strikt einhalten. Unkorrekte Installationen können schwerwiegende Schäden verursachen.

ACHTUNG Sicherheitsrelevante Anweisungen. Damit die Sicherheit von Personen gewährleistet ist, die folgenden Anweisungen einhalten. Die vorliegende Anleitung gut aufbewahren.

PL - OGÓLNE OSTRZEŻENI

UWAGA Ważne instrukcje bezpieczeństwa. Należy przestrzegać wszystkich instrukcji, ponieważ nieprawidłowy montaż może być przyczyną poważnych szkód.

UWAGA Ważne instrukcje bezpieczeństwa. W celu zapewnienia bezpieczeństwa osób, należy przestrzegać niniejszych instrukcji. Należy zachować niniejszą instrukcję.

NL - ALGEMENE WAARSCHUWINGEN

LET OP Belangrijke aanwijzingen voor de veiligheid. Leef alle voorschriften na, want een niet correct uitgevoerde installatie kan ernstige schade veroorzaken.

LET OP Belangrijke aanwijzingen voor de veiligheid. Het is belangrijk dat deze instructies worden opgevolgd voor de veiligheid van personen. Bewaar deze instructies.

RU - ОБЩИЕ ПОЛОЖЕНИЯ

ВНИМАНИЕ Важные рекомендации по обеспечению безопасности. Необходимо четко следовать инструкции, поскольку неправильный монтаж может причинить серьезный ущерб

ВНИМАНИЕ Важные рекомендации по обеспечению безопасности. Очень важно выполнять данные инструкции с целью обеспечения безопасности людей. Сохраните настоящую инструкцию

SEC.RU | Короткий путь к информации
Скачано с sec.ru

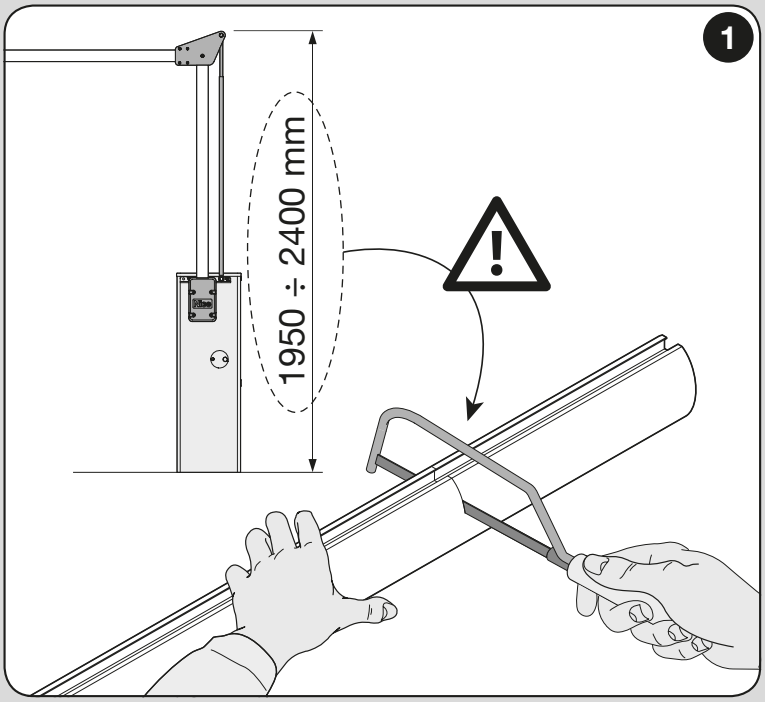

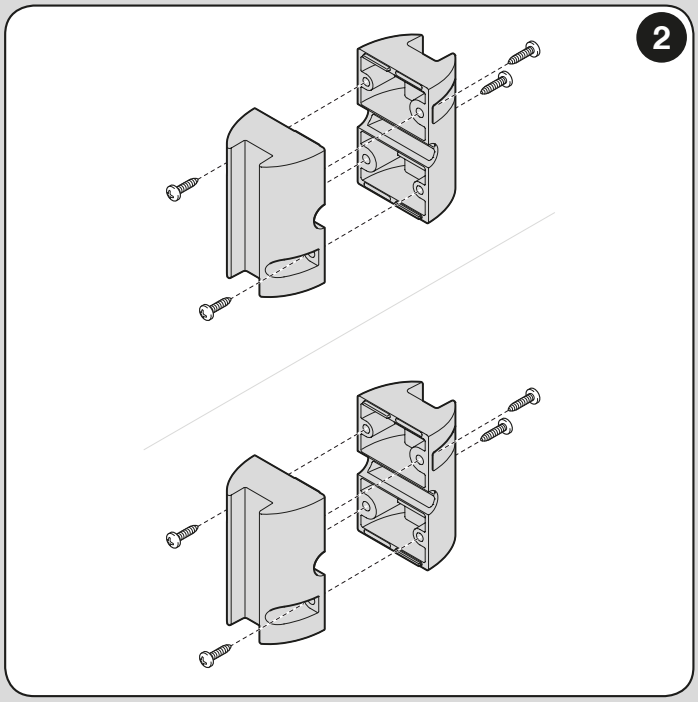

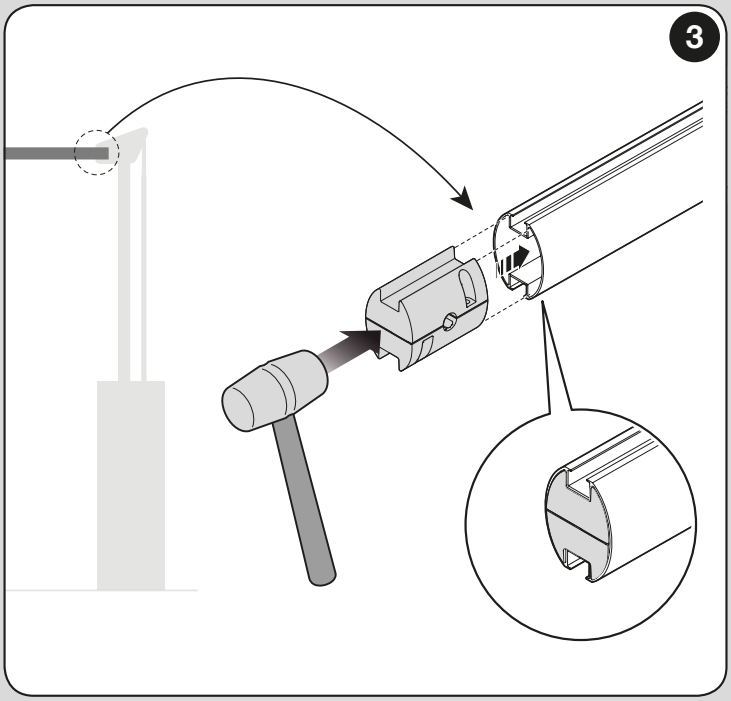

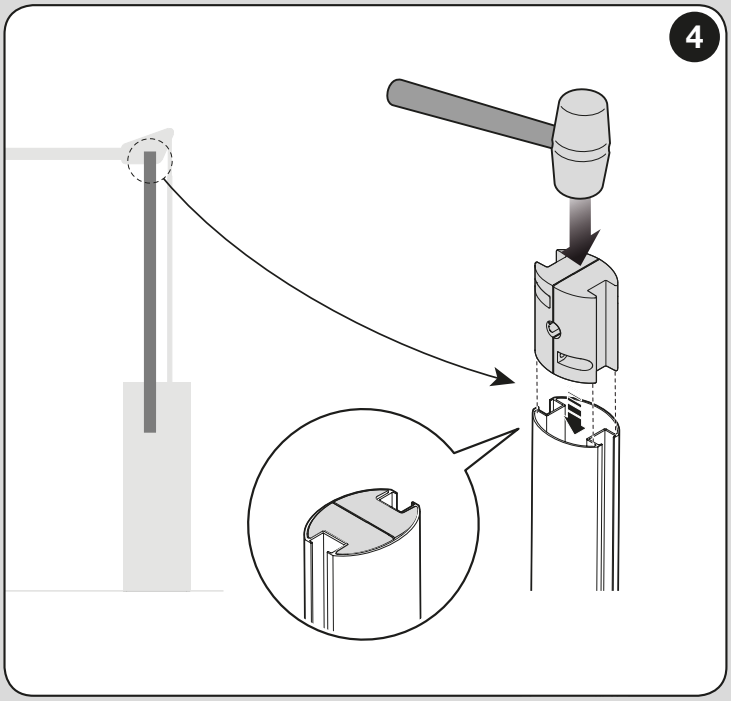

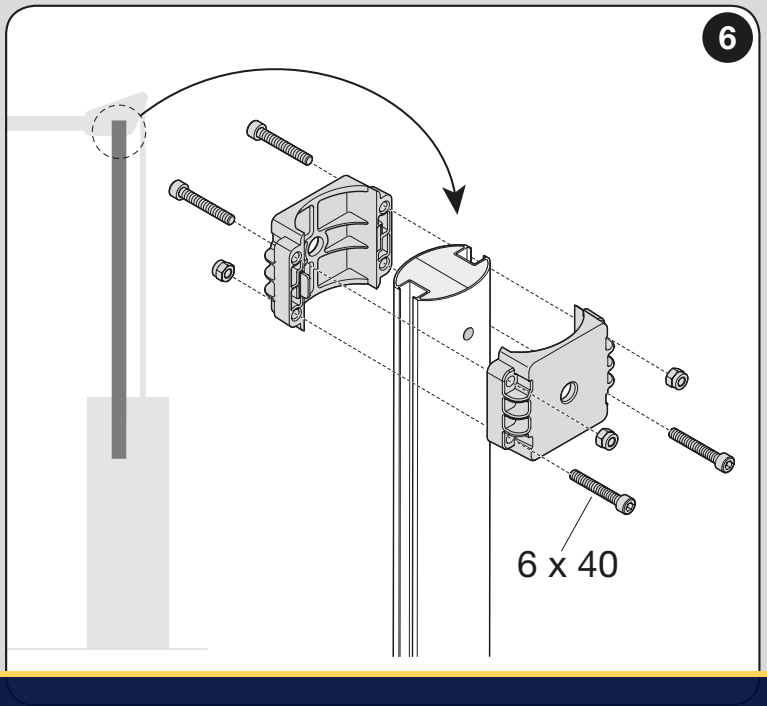

SEC.RU | Короткий путь к информации
Скачано с sec.ru

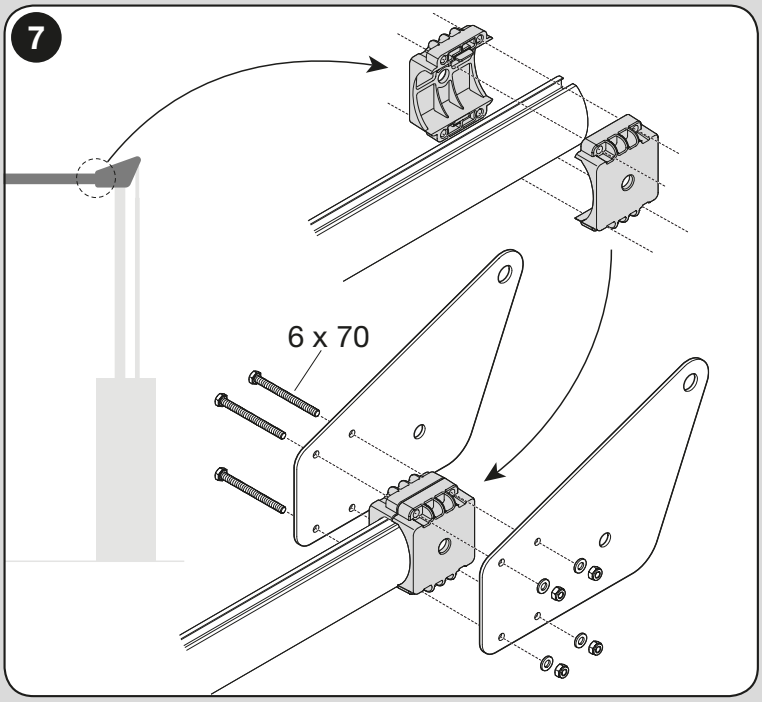

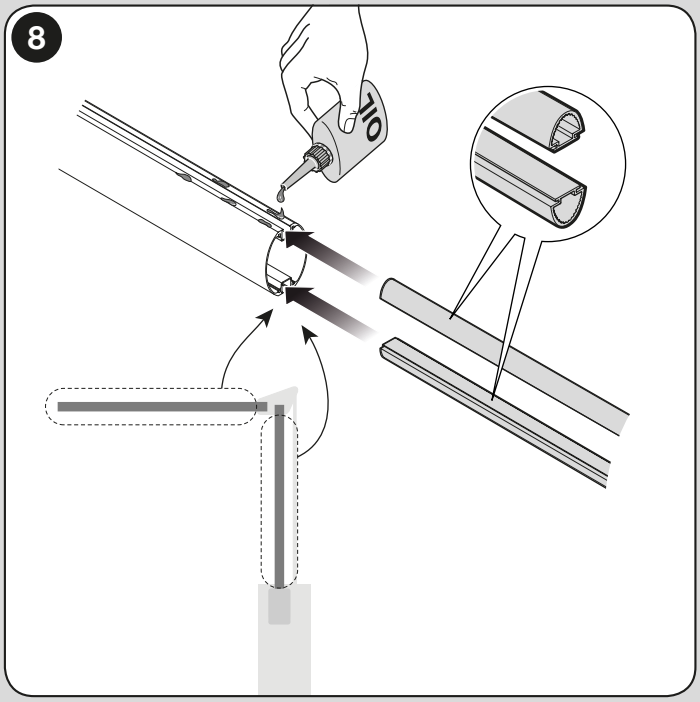

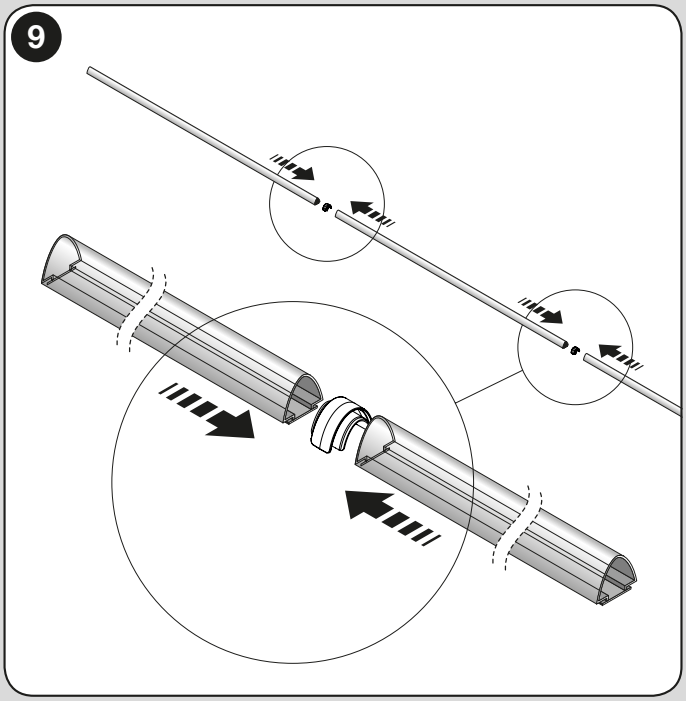

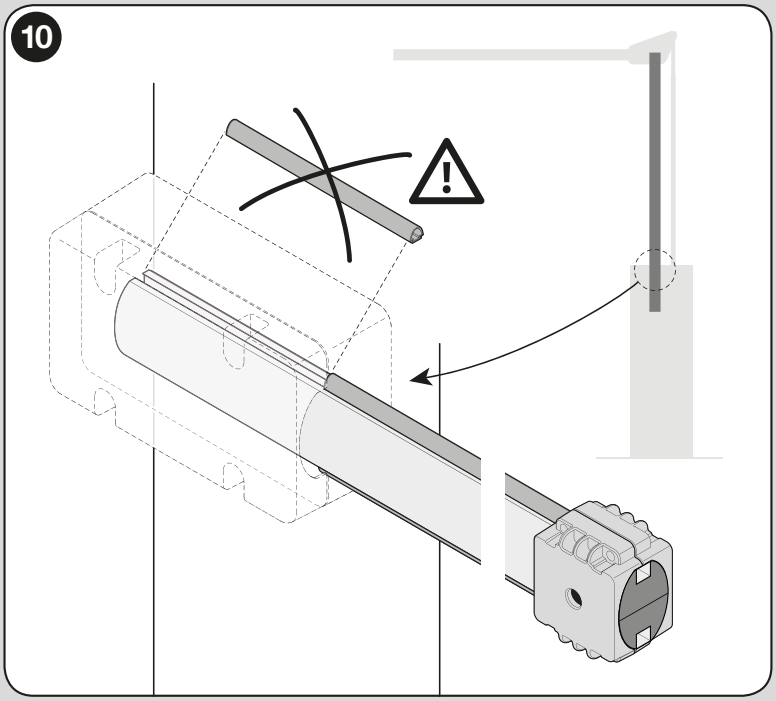

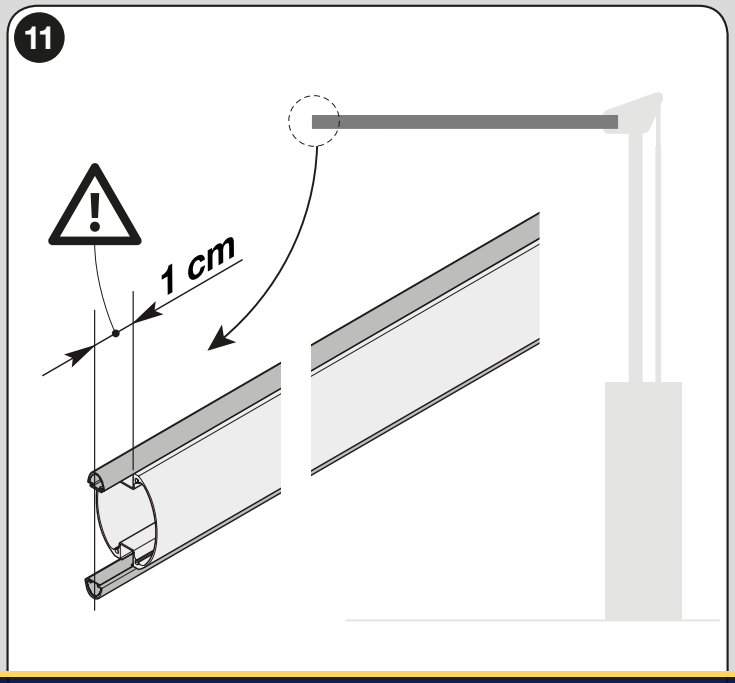

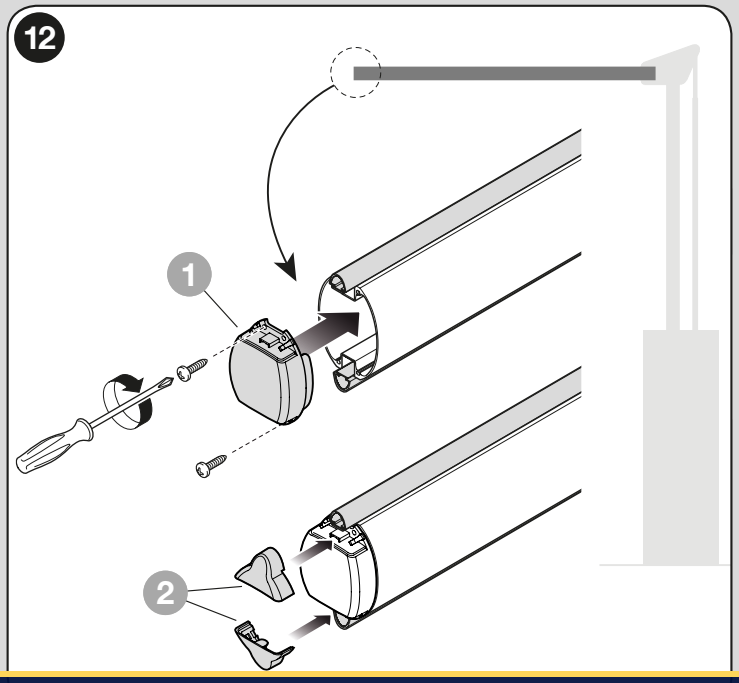

SEC.RU | Короткий путь к информации
Скачано с sec.ru

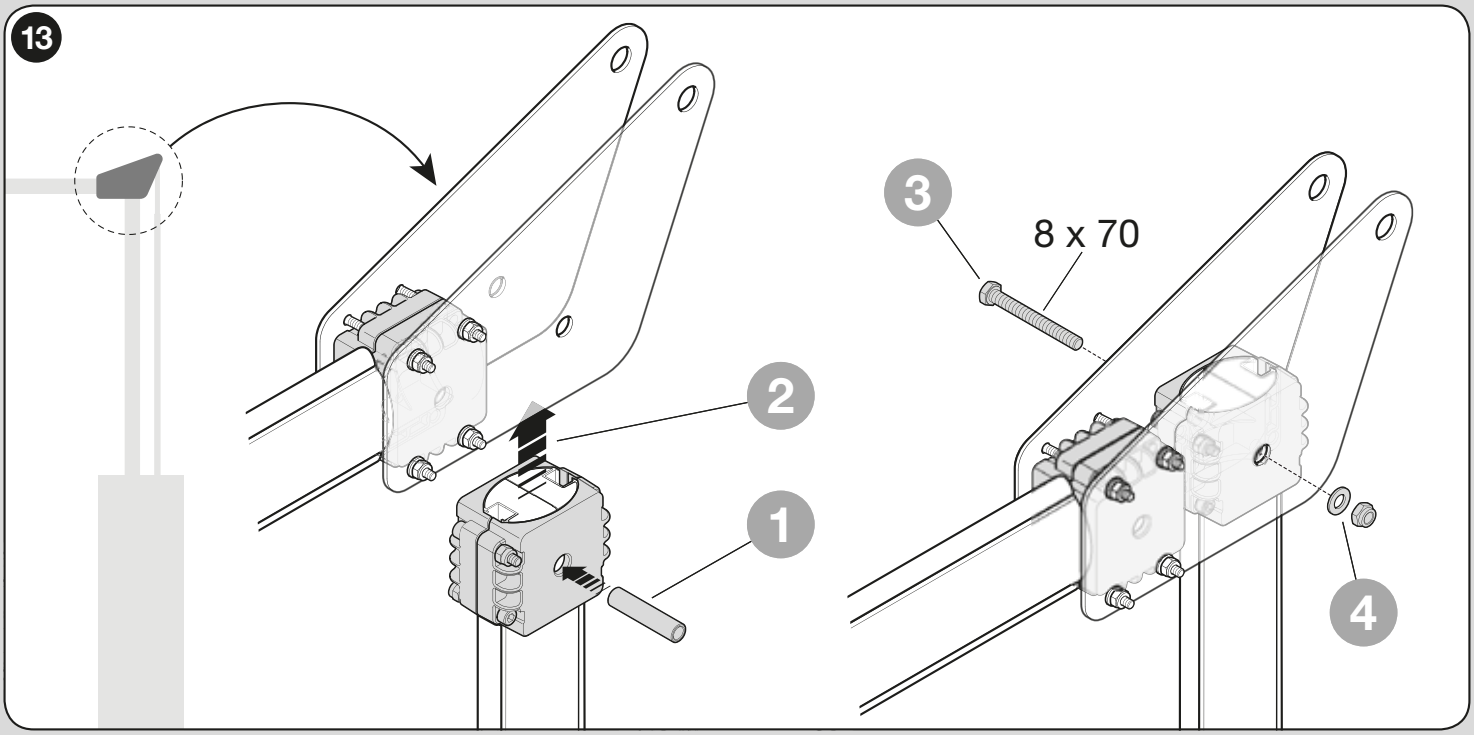

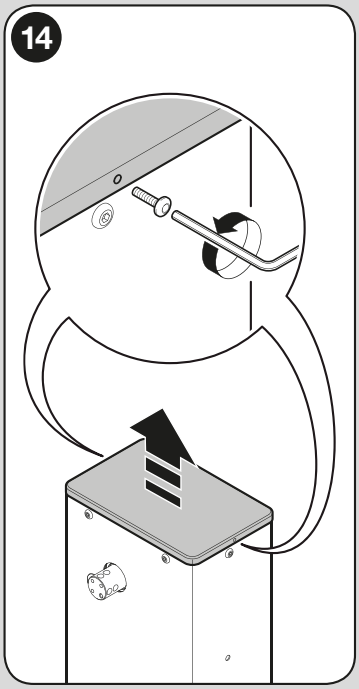

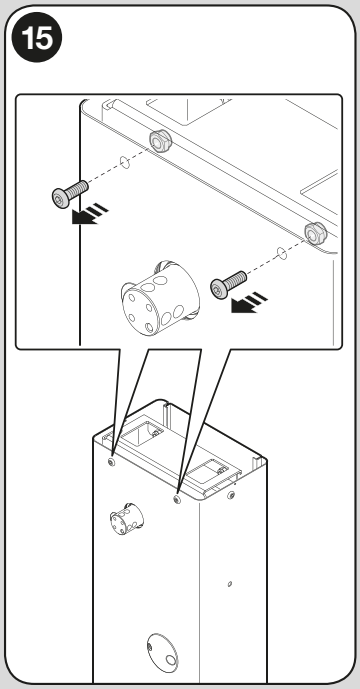

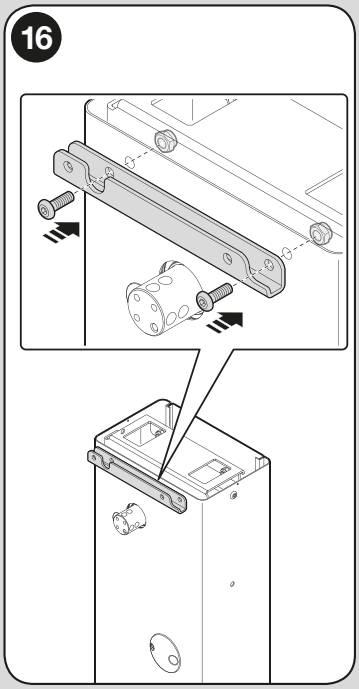

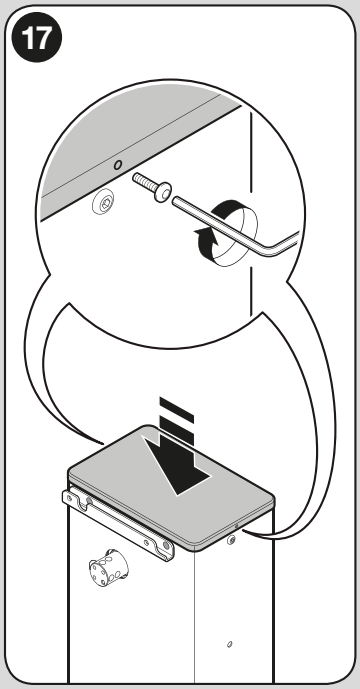

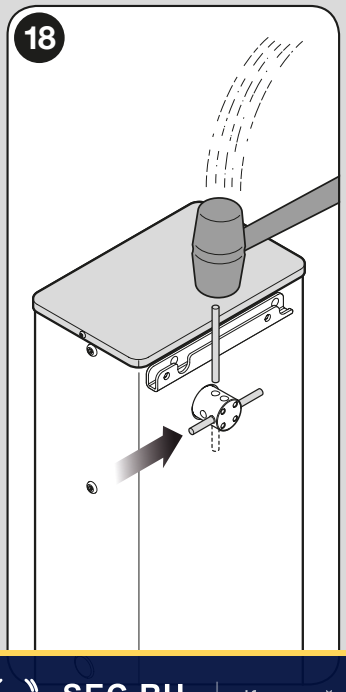

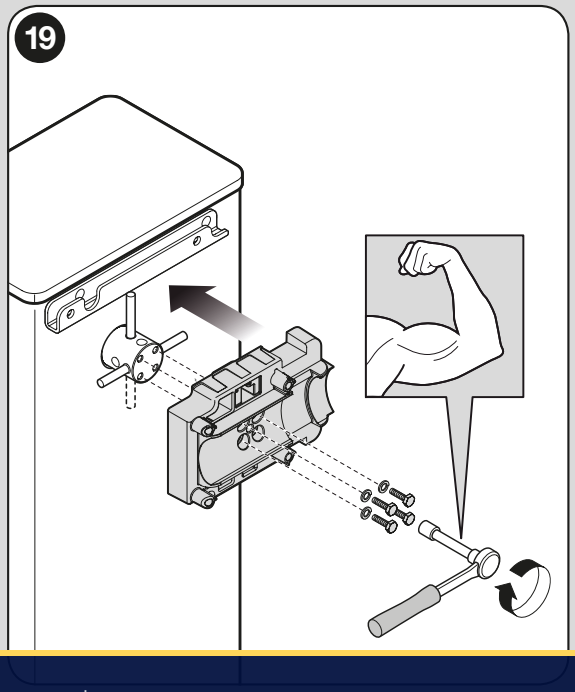

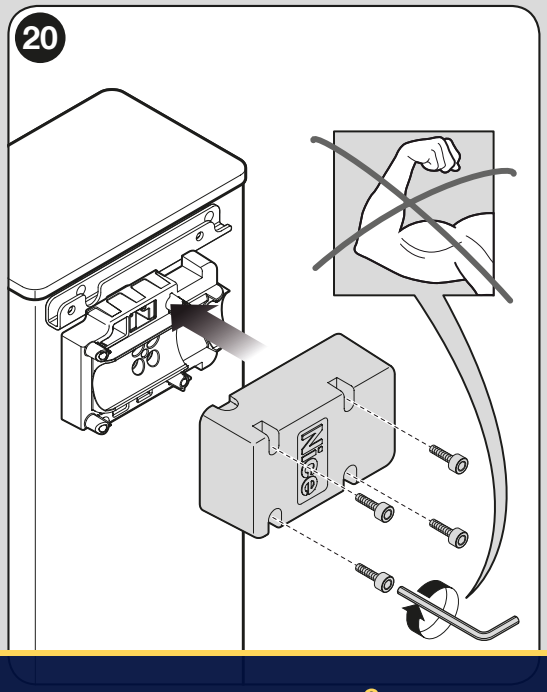

SEC.RU | Короткий путь к информации
Скачано с sec.ru

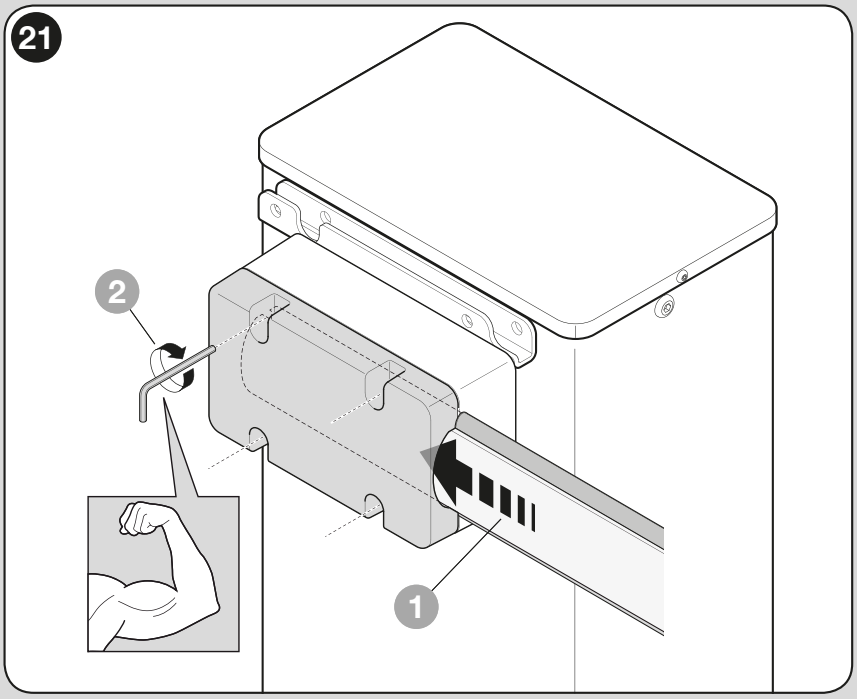

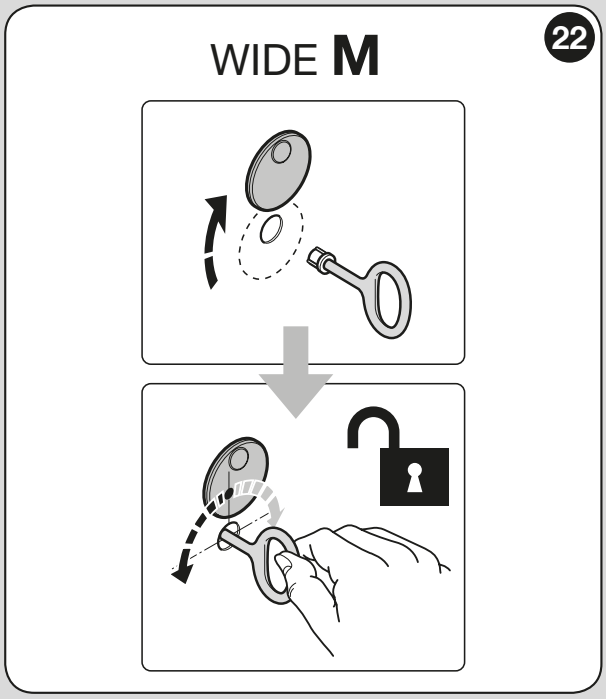

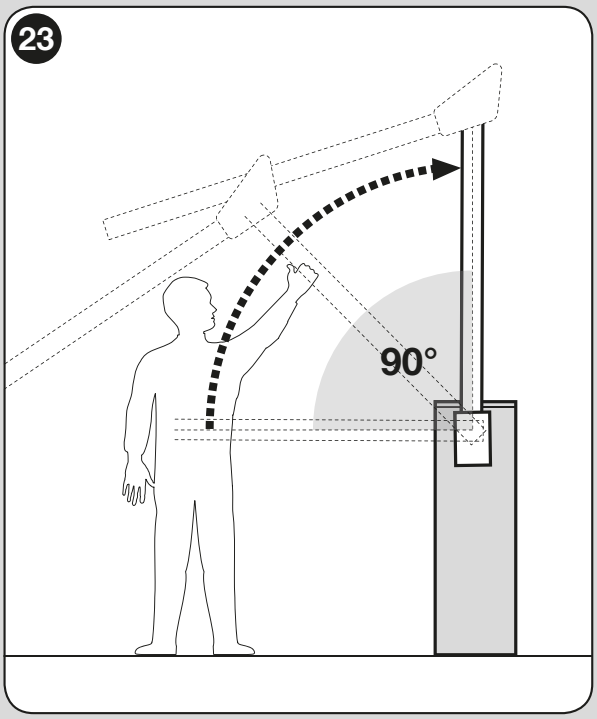

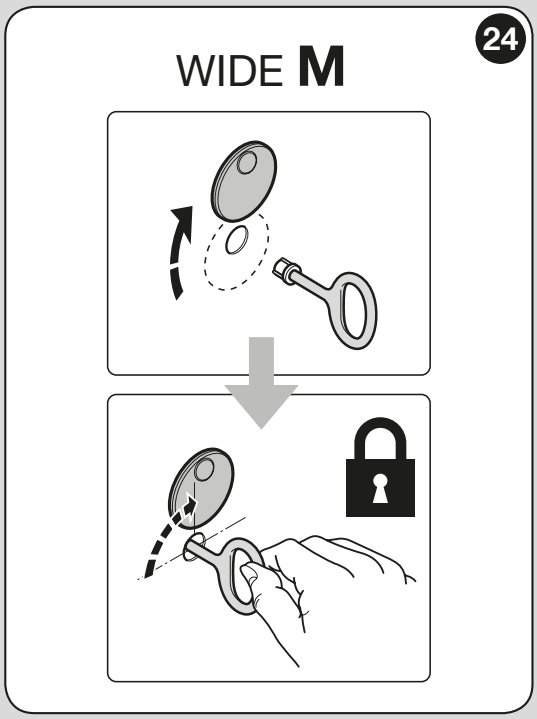

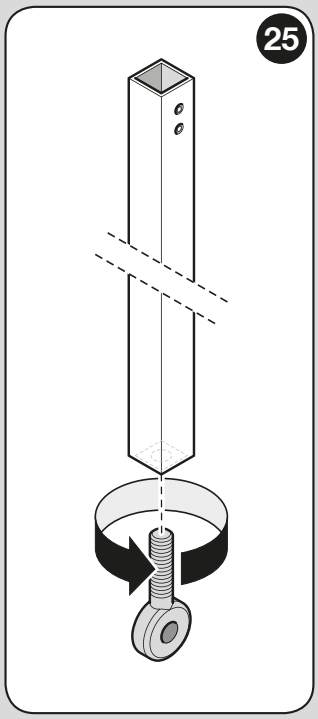

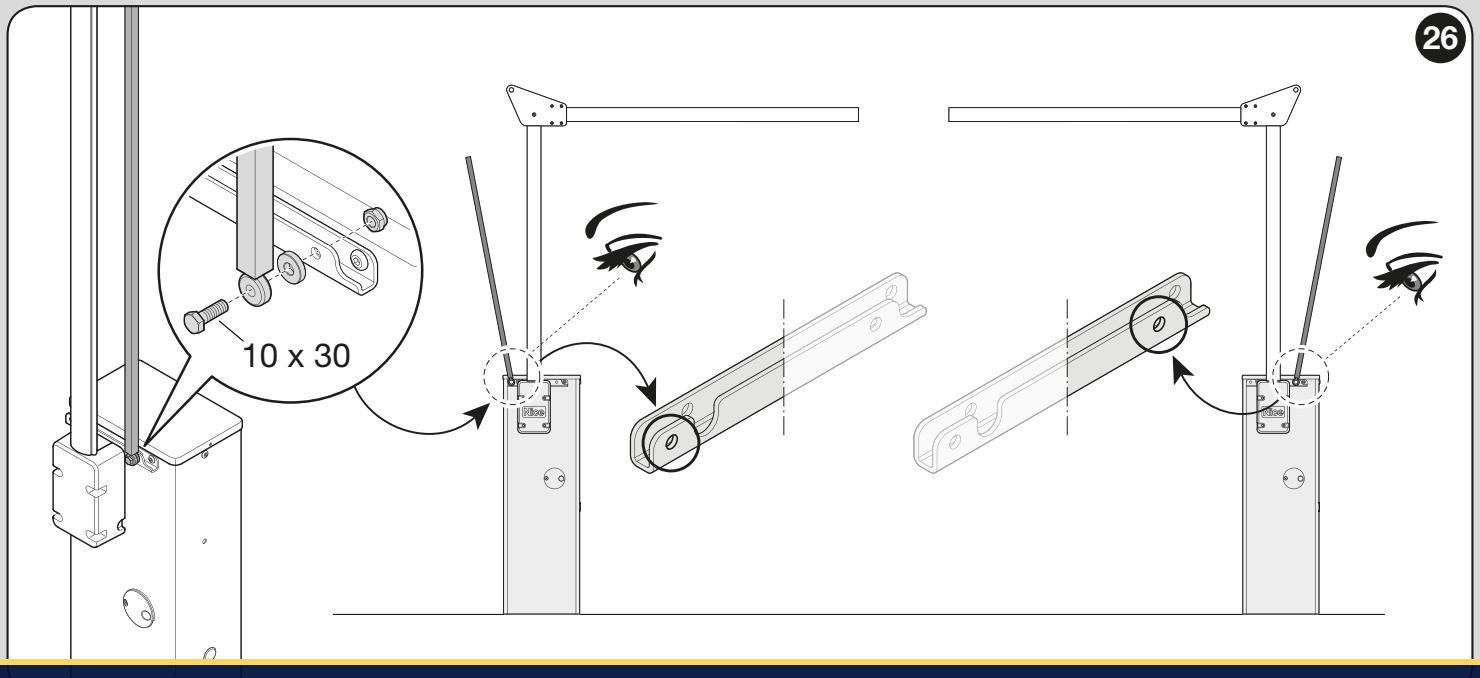

SEC.RU | Короткий путь к информации
Скачано с sec.ru

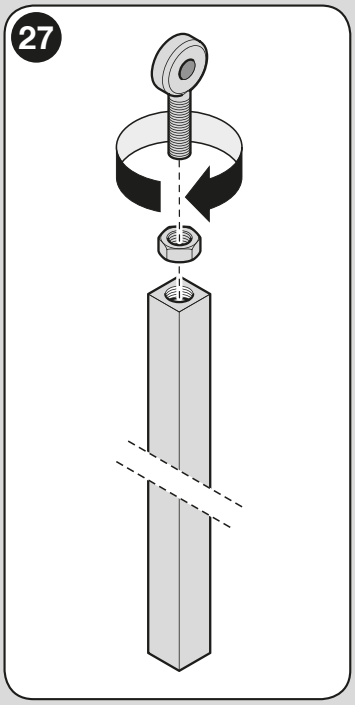

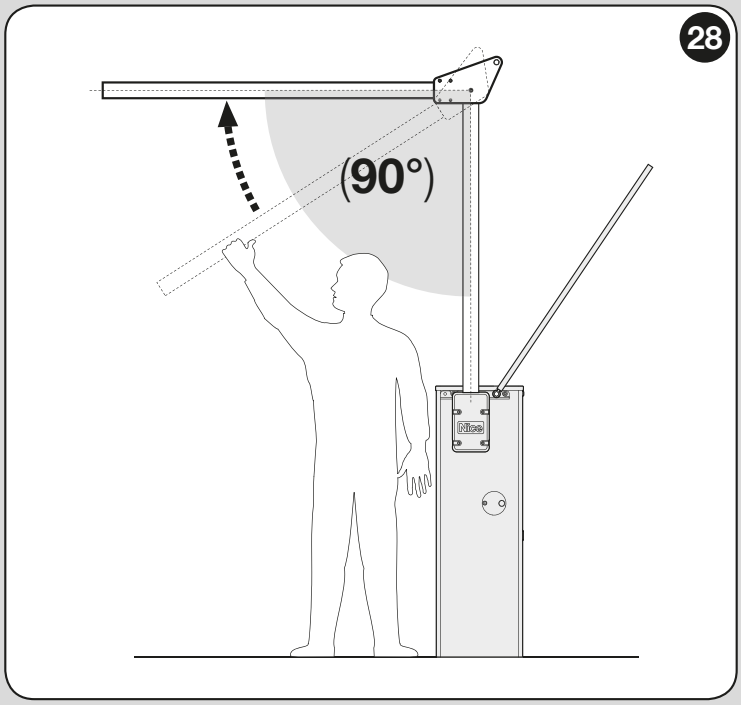

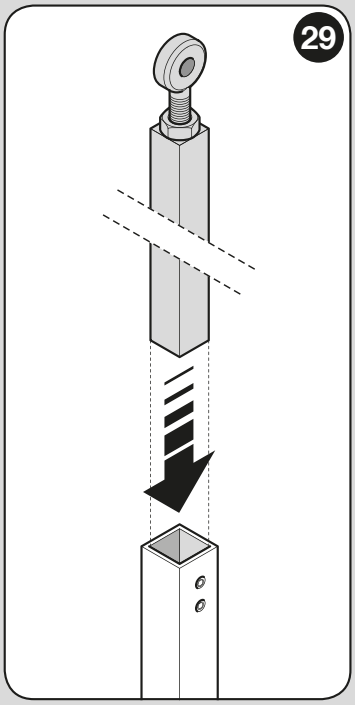

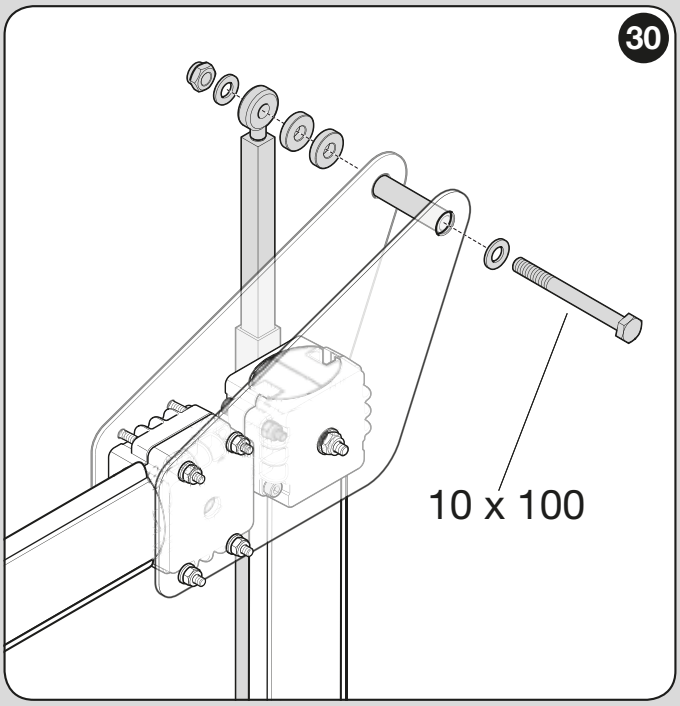

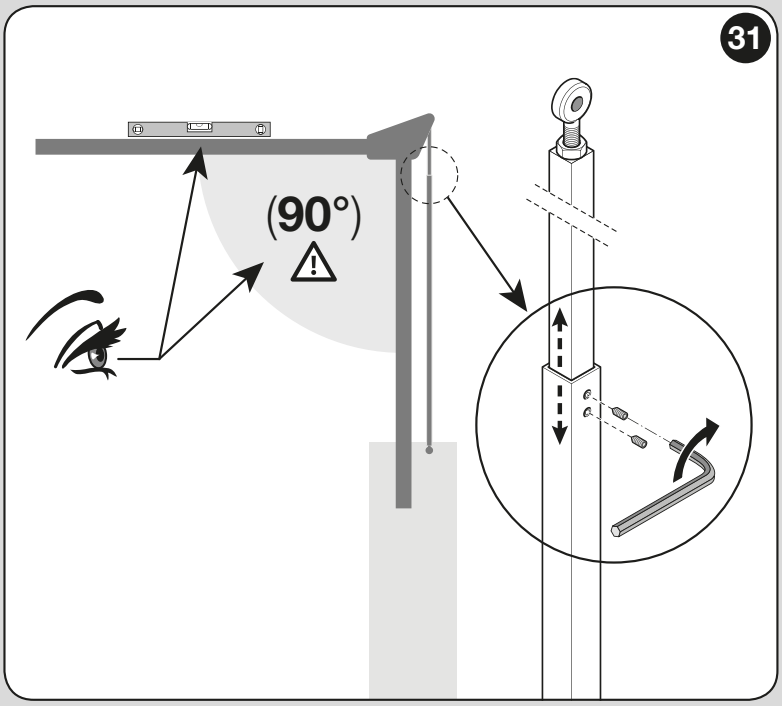

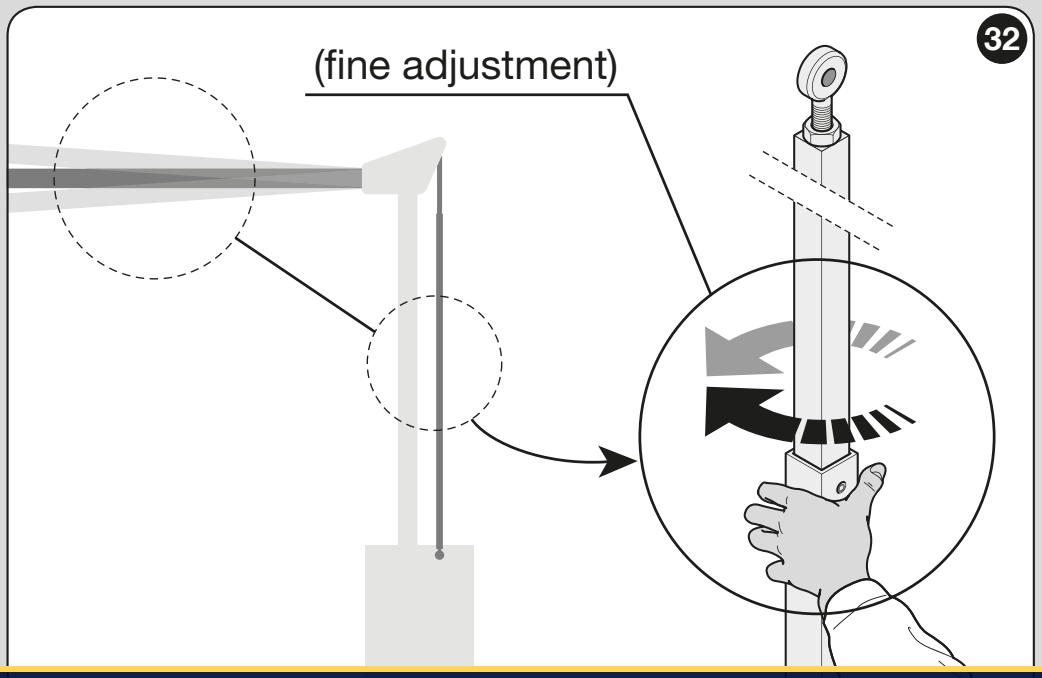

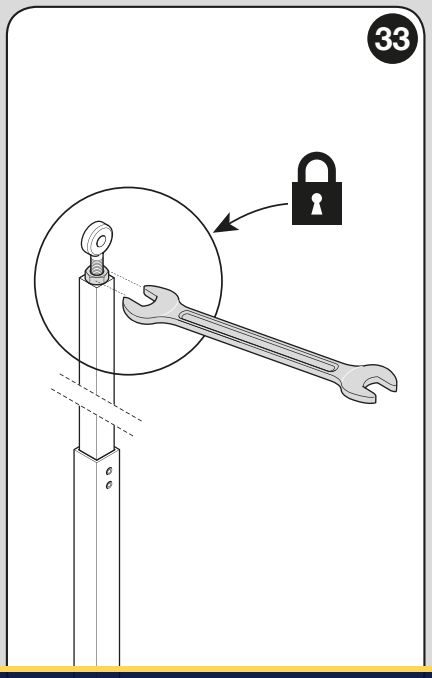

SEC.RU | Короткий путь к информации
Скачано с sec.ru

IS0422A00MM_30-06-2016

Nice

Nice SpA
Oderzo TV Italia
info@niceforyou.com

www.niceforyou.com

SEC.RU | Короткий путь к информации

Скачано с sec.ru