Серия NPort 5200
Краткое руководство по установке

Шестое издание, июнь 2008

1. Обзор

Устройства серии NPort 5200 – это компактные коммуникационные устройства, предоставляющие возможность управления приборами с последовательными интерфейсом RS-232 (NPort 5210/5230/5210-T/5230-T) и RS-422/485 (NPort 5230/5232/5232I/5230-T/5232-T/5232I-T) по сетям Ethernet TCP/IP.

Примечание:
Знаком “-T” отмечены модели с возможностью работы в расширенном температурном диапазоне -40 ~ +75 C.

2. Комплект поставки

Перед началом работы с NPort 5200 убедитесь, что комплект поставки включает следующие компоненты:

- Сервер серии NPort 5200
- CD с документацией и ПО
- Краткое руководство по установке NPort 5200

Опционально:

- DK-35A — Крепеж для DIN-рейки (35 мм)
- CBL-RJ45M9-150 — Кабель RJ45 (8-контактный) – DB9 («папа»), 150 см
- CBL-RJ45F9-150 — Кабель RJ45 (8-контактный) – DB9 («мама»), 150 см
- CBL-RJ45M25-150 — Кабель RJ45 (8-контактный) – DB25 («папа»), 150 см
- CBL-RJ45F25-150 — Кабель RJ45 (8-контактный) – DB25 («мама»), 150 см
- Компактный адаптер питания или источник питания для DIN-рейки

Сообщите своему торговому представителю, если какой-либо элемент отсутствует или поврежден.

3. Описание аппаратной части

Устройства серии NPort 5200 используются для управления устройствами с интерфейсом RS-232/422/485. NPort 5210/5210-T имеет два 8-контактных порта RJ45, оба для интерфейса RS-232. NPort 5230/5230-T имеет один 10-контактный терминальный блок, в котором 5 контактов используется для порта RS-232, а другие 5 – для RS-422/485. NPort 5232/5232I/5232-T/5232I-T имеет один 10-контактный терминальный блок, в котором 5 контактов используется для одного порта RS-422/485, и 5 – для другого порта RS-422/485.

SEC.RU | Короткий путь к информации Скачано с sec.ru

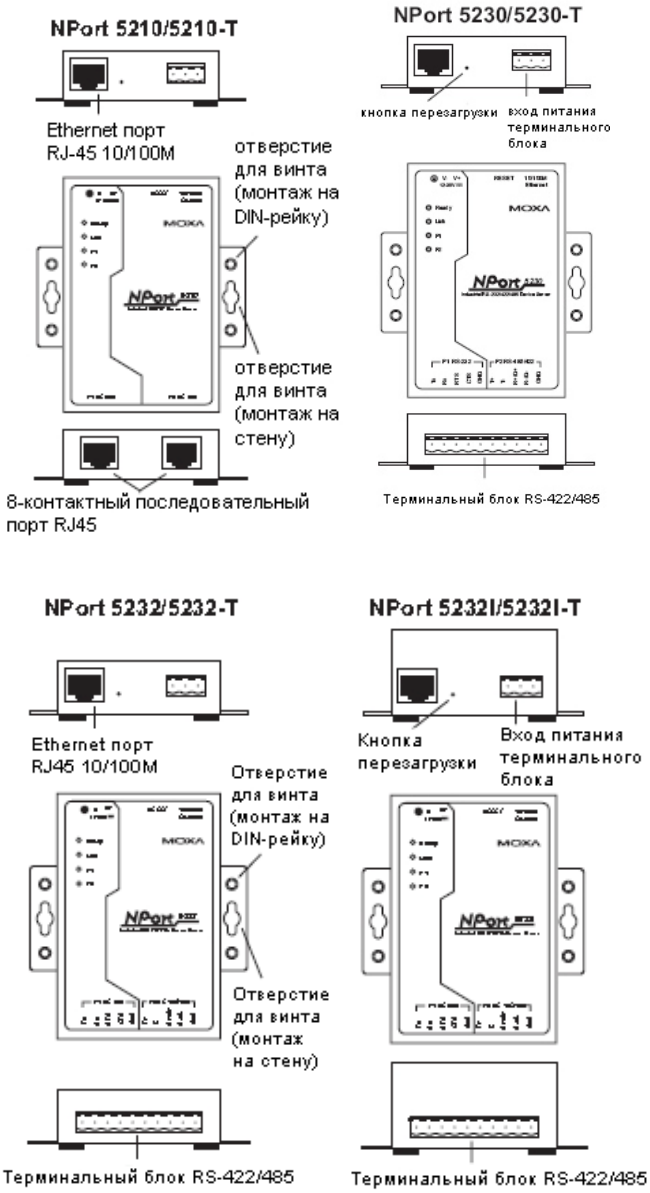

Кнопка перезагрузки (Reset Button) – *<u>нажмите и удерживайте кнопку 5 сек. для загрузки настроек по умолчанию:</u>* Чтобы нажать на кнопку перезагрузки, используйте тонкий предмет. После нажатия светодиодный индикатор Ready будет мигать. Как только индикатор перестанет мигать (примерно через 5 сек.), настройки по умолчанию будут загружены. После этого отпустите кнопку перезагрузки.

Свтодиодные индикаторы NPort 5200 (расположены на верхней панели)

Индикатор	Цвет	Функция
Ready	красный	Горит: питание включено и NPort 5200 загружается. Мигает: конфликт IP-адреса, некорректный ответ сервера DHCP или BOOTP.
	зеленый	Горит: питание включено и NPort работает нормально. Мигает: функция Location утилиты NPort Administrator указывает на расположение сервера.
	выключен	Питание отключено или сбой в питании.
Ethernet	оранжевый	Соединение Ethernet 10 Мбит/сек.
	зеленый	Соединение Ethernet 100 Мбит/сек.
	выключен	Ethernet-кабель отключен или неисправен.
P1, P2	оранжевый	Последовательный порт принимает данные.
	зеленый	Последовательный порт передает данные.
	выключен	Последовательный порт не передает и не принимает данные.

SEC.RU | Короткий путь к информации Скачано с sec.ru

4. Установка устройства

ШАГ 1: Подключите NPort 5200 к адаптеру питания. Соедините линию питания 12-30 В постоянного тока или источник питания DIN-рейки с терминальным блоком NPort 5200.

ШАГ 2: Подключите NPort 5200 к сети. Для подключения к сетевому концентратору или коммутатору используйте стандартный «прямой» Ethernet-кабель. Если NPort 5200 может быть подключен напрямую к компьютеру через Ethernet-порт, то используйте для соединения «перекрёстный» Ethernet-кабель.

ШАГ 3: Соедините последовательный порт NPort 5200 с устройством, имеющим последовательный интерфейс.

ШАГ 4: Возможные варианты монтажа

NPort 5200 может быть помещен на рабочий стол или любую другую горизонтальную поверхность. Кроме этого, он может быть установлен на DIN-рейку или на стену, как показано на рисунках.

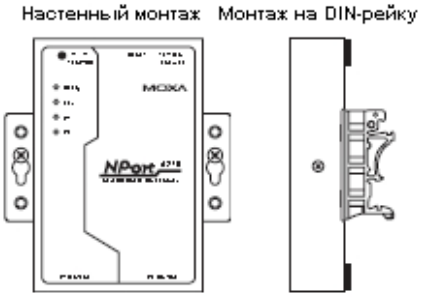

5. Установка программного обеспечения.

Для установки пакета программного обеспечения NPort Administrator вставьте диск с документацией и ПО (**Document & Software CD**) в дисковод CD-ROM. В открывшемся окне установки нажмите кнопку **Installation** и следуйте инструкциям на экране.

Для дополнительной информации о ПО **NPort Administration Suite** нажмите кнопку **Documents** и выберите “NPort 5200 Series User’s Guide”, чтобы открыть pdf-версию руководства пользователя.

Диск также содержит бесплатную программу **The PComm Lite**. Установите ее для первоначальной настройки IP-адреса с помощью консоли.

6. Схемы расположения выводов и подключения кабелей NPort 5230/5230-T

Расположение выводов терминального блока.

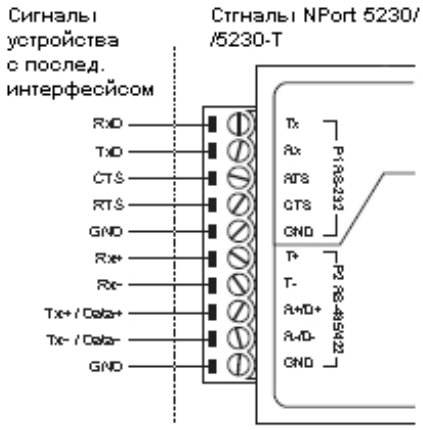

Приечание:
Устройства NPort 5232/5232I/5232-T/5232I-T имеют два порта RS-422/485. Расположение выводов у них такое же, как и у NPort 5230/5230-T. Для дополнительной информации обратитесь к руководству пользователя “NPort 5200 Series User’s Manual”

7. Схемы расположения выводов и подключения кабелей NPort 5210/5210-T

SEC.RU | Короткий путь к информации Скачано с sec.ru

Контакты RJ45 (8-контактный)

Контакт	Сигнал
1	DSR
2	RTS
3	GND
4	TxD
5	RxD
6	DCD
7	CTS
8	DTR

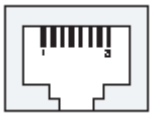

Подключение кабелей (RS-232)

Опционально доступны четыре кабеля, которые могут использоваться для подключения устройств с последовательным интерфейсом RS-232 к NPort 5210/5210-T. Ниже приведены схемы подключения каждого из четырех кабелей.

RJ45 (8-контактный) – DB25 «мама» (Название кабеля: CBL-RJ45F25-150)

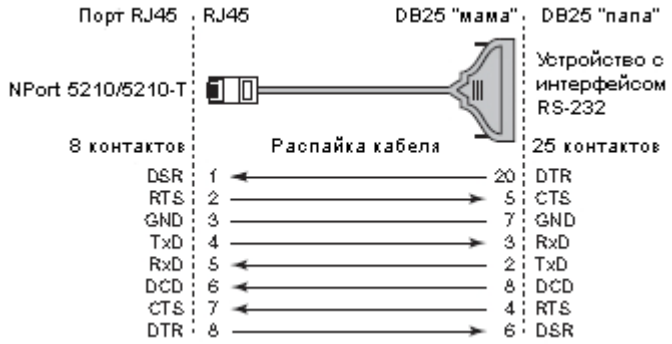

RJ45 (8-контактный) – DB25 «папа» (Название кабеля: CBL-RJ45M25-150)

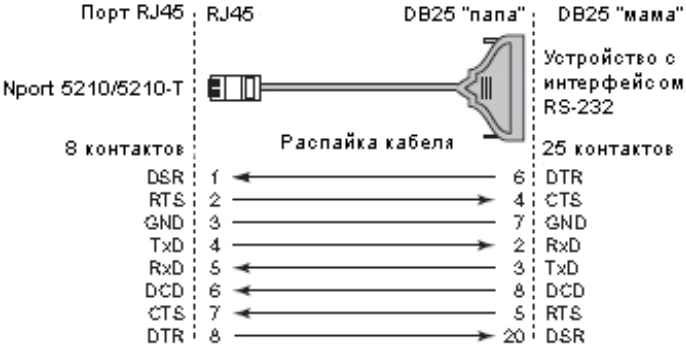

RJ45 (8-контактный) – DB9 «мама» (Название кабеля: CBL-RJ45F9-150)

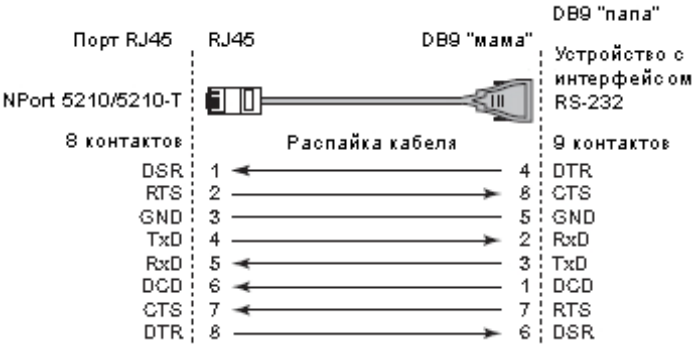

SEC.RU | Короткий путь к информации Скачано с sec.ru

RJ45 (8-контактный) – DB9 «папа» (Название кабеля: CBL-RJ45M9-150)

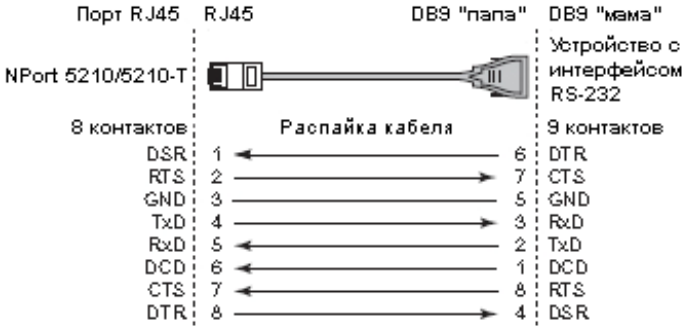

8. Технические спецификации

Требования к питанию

NPort 5210/5210-T:	От 12 до 48 В постоянного тока, до 305 мА при 12 В
NPort 5230/5230-T:	От 12 до 48 В постоянного тока, до 305 мА при 12 В
NPort 5232/5232-T:	От 12 до 48 В постоянного тока, до 359,6 мА при 12 В
NPort 5232I/5232I-T:	От 12 до 48 В постоянного тока, до 509,4 мА при 12 В

Рабочая температура

От 0 до 55 °C для стандартных моделей
От -40 до 75 °C для моделей с расширенным температурным режимом “-T”

Относительная влажность

От 5 до 95%

Габаритные размеры (Ш x Д x В)

NPort 5210/5230/5232/ 5210-T/5230-T/5232-T (включая ушки)	90 x 100,4 x 22 мм
NPort 5210/5230/5232/ 5210-T/5230-T/5232-T (не включая ушки)	67 x 100,4 x 35 мм
NPort 5232I/5232I-T (включая ушки)	90 x 100,4 x 35 мм
NPort 5232I/5232I-T (не включая ушки)	67 x 100,4 x 35 мм

Защита от импульсных помех

15 КВ для последовательного порта

Магнитная изоляция

1,5 КВ для Ethernet

Защита линий питания

4 КВ пробой (EFT), EN-61000-4-4
2 КВ перенапряжение, EN61000-4-5

Сертификаты

FCC Class A, CE Class A, UL, CUL, TÜV

SEC.RU | Короткий путь к информации Скачано с sec.ru

Официальный дистрибьютор в России
ООО «Ниеншанц-Автоматика»
www.nnz-ipc.ru www.moxa.ru
sales@moxa.ru
support@moxa.ru

SEC.RU | Короткий путь к информации
Скачано с sec.ru