Технологии нашего времени

Панель управления
NWP-60

Руководство пользователя

Благодарим Вас за использование оборудования Nevod.
Внимательно прочтите данное руководство пользователя перед началом использования оборудования.

SEC.RU | Короткий путь к информации

Скачано с sec.ru

МЕРЫ ПРЕДОСТОРОЖНОСТИ

1. Установку и подключение выполняйте при отключенном приборе от сети электропитания, в противном случае имеется риск поражения электрическим током.
2. Во избежание поражения электрическим током не вскрывайте прибор самостоятельно.
3. Используйте прибор в условиях, соответствующих эксплуатации электронного оборудования (температура, влажность, вибрация и т. д)
4. Не блокируйте вентиляционные отверстия прибора.
5. Подключение оборудования выполняйте штатными проводами и соблюдайте правила подключения прибора согласно инструкции ниже.
6. Не допускайте попадания в корпус посторонних предметов и воды.
7. При утилизации прибора соблюдайте местные законы и нормативы. Утилизируйте как промышленные отходы.

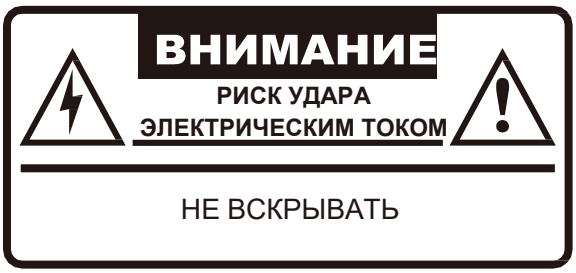

МЕРЫ ПРЕДОСТОРОЖНОСТИ

Перед установкой и эксплуатацией убедитесь, что используется правильное напряжение электропитания.

Не используйте оборудование в грязной и пыльной среде, а также в местах с высокой влажностью.

SEC.RU | Короткий путь к информации Скачано с sec.ru

Содержание

ВВЕДЕНИЕ 4
ОБЗОР ОБОРУДОВАНИЯ 4
Характеристики 4
Панель управления. 5
Настройка адреса. 6
Монтаж панели в стену. 6
ТЕХНИЧЕСКИЕ ПАРАМЕТРЫ 6
ПОДКЛЮЧЕНИЕ ПАНЕЛИ УПРАВЛЕНИЯ К УСИЛИТЕЛЮ 7
ГАРАНТИЙНЫЕ ОБЯЗАТЕЛЬСТВА И УСЛОВИЯ 7

SEC.RU | Короткий путь к информации Скачано с sec.ru

ВВЕДЕНИЕ

Благодарим вас за выбор нашего оборудования. Вся продукция тщательно тестируется перед отправкой с завода с обязательным соблюдением надлежащего качества.

Данное оборудование подходит для применения в школах, на стадионах, площадях, площадках для проведения мероприятий, автостоянках, железнодорожных вокзалах, в парках, аэропортах, торговых центрах и т. д.

Перед установкой и настройкой оборудования внимательно прочитайте данное руководство пользователя.

ОБЗОР ОБОРУДОВАНИЯ

Данное устройство представляет собой выносную встраиваемую панель с возможностью выбора источника аудио сигнала, регулировки уровня громкости, подключения внешнего Bluetooth источника в зоне установки панели. Используется совместно с усилителями серии NDM-4612M и NDM-4624M.

Характеристики

- Выбор источника аудио трансляции.
- Регулировка уровня громкости.
- Возможность подключения внешнего Bluetooth источника для трансляции аудио сигнала.
- Индикация состояния работы панели (адрес панели, уровень громкости, источник аудио сигнала)

Панель управления (вид спереди).

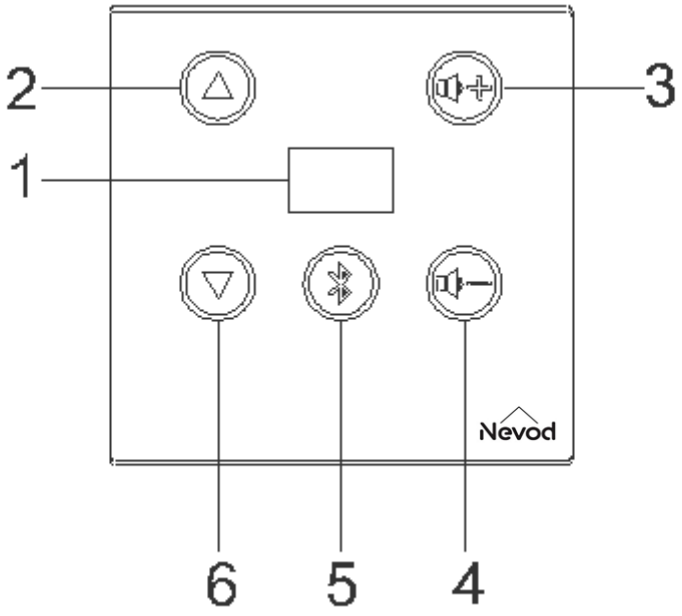

SEC.RU | Короткий путь к информации Скачано с sec.ru

1. Дисплей.

Во время работы на экране используются различные коды:

00 : не выбран аудио источник.

A0 : MP3, FM и Bluetooth источник NDM-4612M или NDM-4624M

A1 : вход AUX1

A2 : вход AUX2

A3 : вход MIC1/LINE1

A4 : вход MIC2/LINE2

A5 : Bluetooth подключение через панель (телефон, планшет)

C0 : режим MUTE

C1 : режим SIREN

C2 : режим EMC

C3 : передача сообщения с микрофонной консоли NPM-60

E0 : ошибка сопряжения с NDM-4612M или NDM-4624M (нет ответа в течение 3 секунд)

E1 : ошибка сопряжения с зоной NDM-4612M или NDM-4624M (проверьте ID-адрес панели и/или разъём подключения ZONE 1 – ZONE 6. Адрес панели и номер зоны должны совпадать).

Примечание: когда на микрофонной панели NPM-60 выбран режим переключения и регулировки уровня громкости аудио источника AUX1/MP3, ранее выбранный вход на панели (код A0-A5) индикация на дисплее будет мигать.

2. Кнопка выбора предыдущего источника аудио сигнала (A0-A5, 00)
3. Кнопка увеличение громкости (регулируется в диапазоне от 0 до 32).
4. Кнопка уменьшения громкости (регулируется в диапазоне от 0 до 32).
5. Кнопка Bluetooth

Кратковременное нажатие позволяет использовать быстрое переключение на канал A5 (сигнал с внешнего источника подключенного к панели).

Долгое нажатие позволяет выполнить настройку подключения Bluetooth источника к панели:

- включите Bluetooth (телефон, планшет);
- выполните поиск Bluetooth устройств с названием CP1 - CP6;
- введите пароль (по умолчанию 1234)

Если Bluetooth соединение выполнено, подсветка кнопки будет гореть постоянно, если не установлено - будет мигать.

6. Кнопка выбора следующего источника аудио сигнала (A0-A5, 00)

Панель управления (вид сзади).

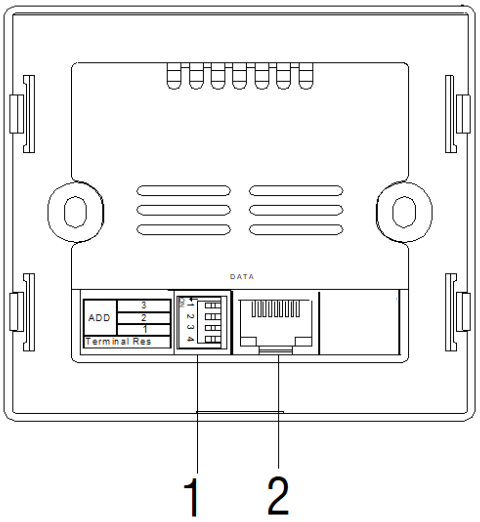

1. DIP переключатели настройки адреса панели
2. Порт RJ-45 для подключения к NDM-4612M или NDM-4624M

SEC.RU | Короткий путь к информации
Скачано с sec.ru

Настройка адреса.

DIP-переключатели «1–3» используются для установки ID-адреса панели.
DIP-переключатель «4» не используется.

ID адрес	DIP	Зона	Bluetooth имя
1	000	1	CP1
2	001	2	CP2
3	010	3	CP3
4	011	4	CP4
5	100	5	CP5
6	101	6	CP6

Монтаж панели в стену.

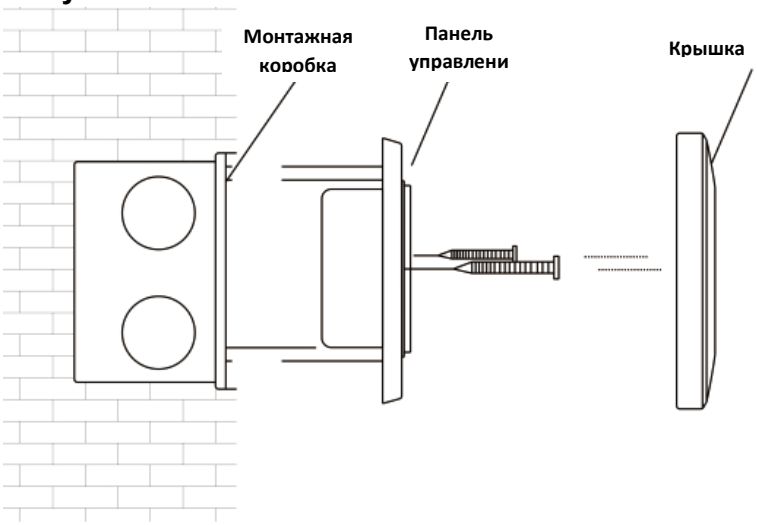

** Монтажная коробка входит в комплект*

ТЕХНИЧЕСКИЕ ПАРАМЕТРЫ

Модель	**NWP-60**
Протокол связи	RS-485
Разъем	RJ-45
Габаритные размеры (ШхВхГ)	86 x 86 x 38 мм
Масса	0,25 кг
Материал	пластик , стекло

Производитель имеет право без предварительного уведомления вносить в изделие изменения, которые не ухудшают его технические характеристики, а являются результатом работ по усовершенствованию его конструкции или технологии производства.

SEC.RU | Короткий путь к информации Скачано с sec.ru

ПОДКЛЮЧЕНИЕ ПАНЕЛИ УПРАВЛЕНИЯ К УСИЛИТЕЛЮ

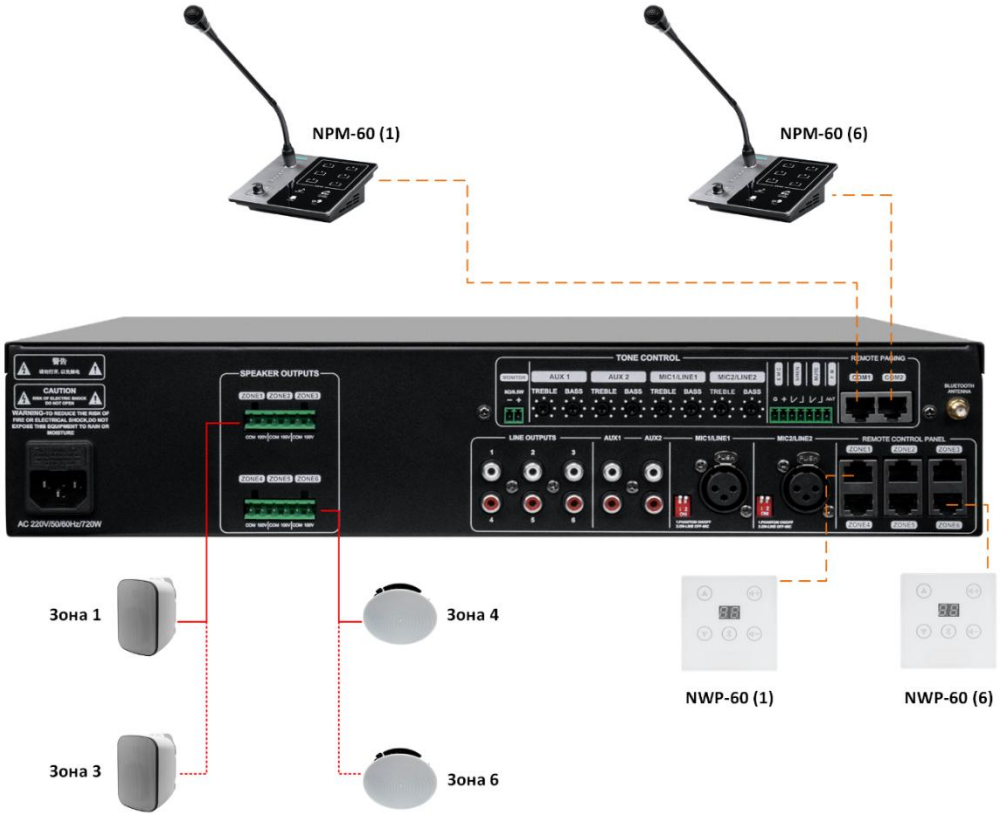

ГАРАНТИЙНЫЕ ОБЯЗАТЕЛЬСТВА И УСЛОВИЯ

Компания «ИМЛАЙТ-Шоутехник» является официальным и эксклюзивным поставщиком оборудования торговой марки «NEVOD» на территории Российской Федерации и СНГ.
Гарантийный срок для приборов марки «NEVOD» составляет 12 месяцев (1 год).

Перечень предоставляемых услуг:

- Гарантийный и послегарантийный ремонт;
- Профилактические работы в соответствии с регламентом производителей;
- Сотрудничество на основе долгосрочных договоров, как разовые сервисные, так и плановые профилактические работы.

Условия отправки и приема в ремонт:

С условиями приема в гарантийный и пост-гарантийный ремонт вы можете ознакомиться на сайте www.info-pa.ru в разделе «Сервисная поддержка».

Гарантия обязательства не распространяются на следующие неисправности:

- Если были нарушены гарантийные пломбы-стикеры (фирменные наклейки с серийным номером или датой) внутри корпуса изделия.
- Механические повреждения.
- Повреждения, вызванные попаданием внутрь изделия посторонних веществ, предметов, жидкостей, насекомых, животных.
- Нарушение охлаждения прибора путем загрязнения вентиляционных каналов.
- Повреждения, вызванные использованием нестандартного или не прошедшего тестирования на совместимость с оборудованием, работающим или подключаемым в сопряжении с данным.
- Повреждения, вызванные стихией, пожаром, бытовыми факторами.
- Повреждения, вызванные несоответствием параметров стандарту электропитания.

SEC.RU | Короткий путь к информации Скачано с sec.ru