ООО "НПП Бевард"

ПАСПОРТ
Объектив BL0220M23

1. Технические характеристики.

Разрешение	3 Мп
Тип объектива	Фиксированный
Фокусное расстояние	2 мм
Светосила	F2.0
Угол обзора по горизонтали	195° (на матрице 2/3")
Совместимый формат матриц	До 2/3"
Особенности	ИК-коррекция
Фокусировка	Ручная регулировка
Вес	18.4 г (нетто)
Крепление	M12

2. Комплект поставки.

1. Объектив 1 шт.
2. Упаковочная тара 1 шт.

3. Назначение.

Объектив предназначен для установки на IP и аналоговые видеокамеры.

SEC.RU | Короткий путь к информации
Скачано с sec.ru

4. Габаритный чертеж

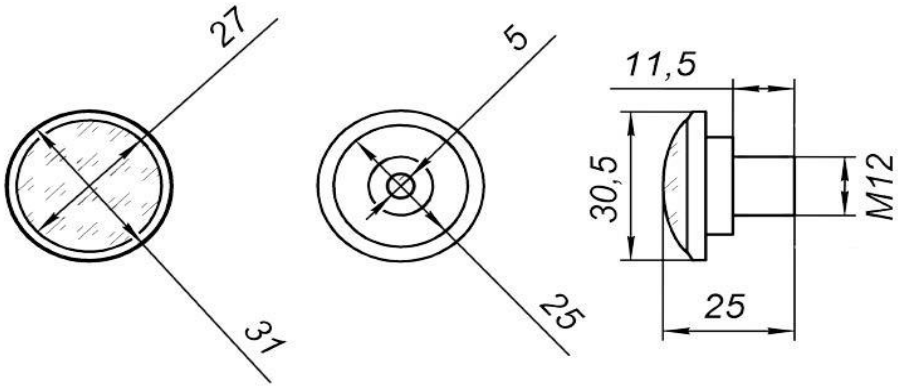

5. Утилизация

Изделие утилизировать как бытовую технику согласно правилам установленными органами самоуправления региона утилизации.

6. Гарантийные обязательства

Гарантийные обязательства представлены на сайте по ссылке:
http://www.beward.ru/contact/service/

7. Свидетельство о приемке.

Объектив BL0220M23 исправен и работоспособен, признан годным к эксплуатации.

Серийный номер изделия: _____

Дата продажи_____

штамп
продавца

Внимание! Исправление даты не допускается.

Я, покупатель, проверил изделие на отсутствие механических, термических, и прочих повреждений, а так же комплектацию (изделие укомплектовано в полном объёме согласно данному паспорту). Оборудование получено мной в работоспособном состоянии, претензий не имею.

От продавца_____ подпись

От покупателя_____ подпись

При отсутствии подписи со стороны продавца гарантийные условия на данный товар не распространяются.

ИЗГОТОВИТЕЛЬ:
ООО "НПП Бевард"
Россия.

SEC.RU | Короткий путь к информации
Скачано с sec.ru