7. Свидетельство о приемке.

Объектив исправен и работоспособен, признан годным к эксплуатации.

Дата продажи_____

штамп
продавца

Внимание! Исправление даты не допускается.

Я, покупатель, проверил изделие на отсутствие механических, термических, и прочих повреждений, а так же комплектацию (изделие укомплектовано в полном объёме согласно данному паспорту). Оборудование получено мной в работоспособном состоянии, претензий не имею.

От продавца_____ От покупателя_____

подпись подпись

При отсутствии подписи со стороны продавца гарантийные условия на данный товар не распространяются.

ИЗГОТОВИТЕЛЬ:
ООО "НПП Бевард"
Россия

BeWARD
СИСТЕМЫ БЕЗОПАСНОСТИ

ООО "НПП Бевард"

ПАСПОРТ
Объектив BR0722AIR2

1. Технические характеристики.

Разрешение	3 Мп
Тип объектива	Варифокальный с АРД
Фокусное расстояние	От 7.0 до 22.0 мм
Светосила	F1.4
Угол обзора по горизонтали	От 14 до 43° (на матрице 1/2.7")
Совместимый формат матриц	До 1/2.7"
Особенности	ИК-коррекция
Увеличение	Ручная регулировка
Фокусировка	Ручная регулировка
Диафрагма	Автоматическая
Вес	40 г.
Крепление	CS

2. Комплект поставки.

1. Объектив 1 шт.
2. Упаковочная тара 1 шт.

3. Назначение.

Объектив предназначен для установки на IP и аналоговые видеокамеры.

SEC.RU | Короткий путь к информации
Скачано с sec.ru

4. Габаритный чертеж

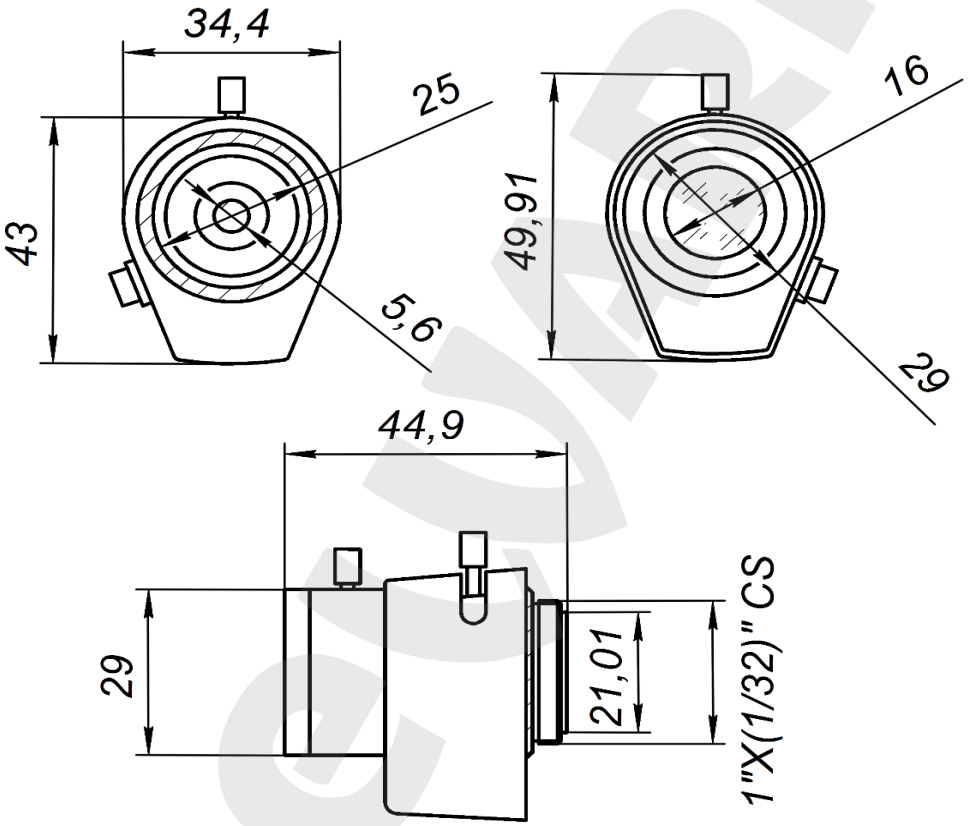

5. Утилизация

Изделие утилизировать как бытовую технику согласно правилам установленными органами самоуправления региона утилизации.

6. Гарантийные обязательства

Гарантийные обязательства представлены на сайте по ссылке:
http://www.beward.ru/contact/service/

SEC.RU | Короткий путь к информации
Скачано с sec.ru