10.2025

ПАСПОРТ ИЗДЕЛИЯ

РУКОВОДСТВО ПО ЭКСПЛУАТАЦИИ

Ограждение полноростовое ЛКД-ПРО

ЛКД-ПРОП-190	ЛКД-ПРОУ-190
ЛКД-ПРОП-380	ЛКД-ПРОУ-380
ЛКД-ПРОП-570	ЛКД-ПРОУ-570
ЛКД-ПРОП-760	ЛКД-ПРОУ-760
ЛКД-ПРОП-950	ЛКД-ПРОУ-950
ЛКД-ПРОП-1140	ЛКД-ПРОУ-1140

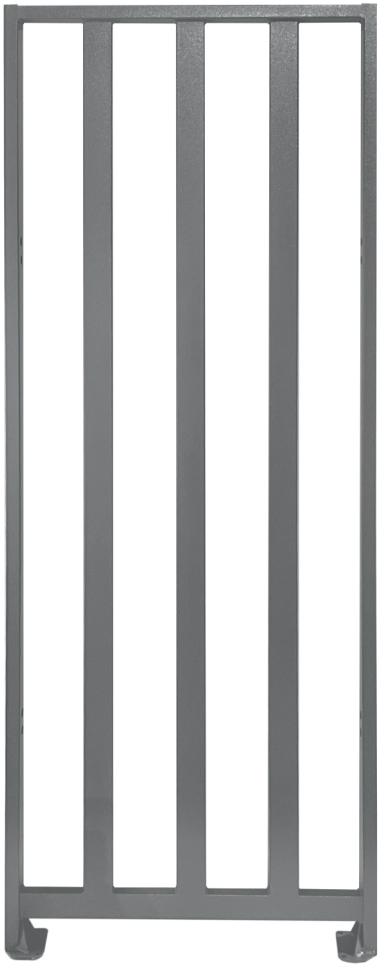

SEC.RU | Короткий путь к информации

Скачано с sec.ru

ОПИСАНИЕ ИЗДЕЛИЯ

Системы ограждений и их модули являются неотъемлемым элементом системы безопасности и управляют потоком.

Полноростовые ограждения предназначены для обеспечения высокоэффективной защиты частных, коммерческих или промышленных объектов от несанкционированного доступа и попыток вторжения, а также создания превентивной барьерной защиты.

Полноростовые ограждения предоставляют из себя гибкое решение для обеспечения безопасности и контроля доступа в различных средах. Их универсальность позволяет устанавливать ограждения в различных местах, включая промышленные объекты (защита промышленных предприятий и заводов от несанкционированного доступа, а также обеспечение безопасности ценного оборудования и инфраструктуры), частные участки и резиденции (защита частных домов и участков, обеспечивая конфиденциальность и безопасность жильцов) и государственные учреждения (обеспечение безопасности государственных зданий, административных комплексов и других объектов повышенной важности).

Отличительной чертой полноростовых ограждений является возможность соединять их между собой с использованием специальных соединительных пластин ЛКД-ПРО-К для быстрого и прочного соединения секций ограждения, обеспечивая единое и надежное периметровое решение.

Модульная конструкция упрощает процесс установки, позволяя адаптировать ограждение к территориальным особенностям. Модульные компоненты обеспечивают более эффективную транспортировку и хранение ограждений. В случае необходимости ремонта или замены, отдельные модули могут быть легко заменены без воздействия на другие части ограждения.

Специальные соединительные пластины гарантируют прочное и устойчивое соединение между секциями ограждения, обеспечивая долговечность и надежность и дают возможность легко расширять ограждение, добавляя дополнительные модули, обеспечивая адаптацию к изменяющимся потребностям. Пластины позволяют соединять модули ограждения с изменяемым в небольших пределах (до 40-60мм) зазором.

Названия после наименования «ЛКД-ПРО» дополнены обозначениями:
«П» - для внутреннего исполнения, «У» - для уличного исполнения.

НАИМЕНОВАНИЕ	ШИРИНА	
Ограждение полноростовое ЛКД-ПРОП-190	190 мм	
Ограждение полноростовое ЛКД-ПРОП-380	380 мм	
Ограждение полноростовое ЛКД-ПРОП-570	570 мм	
Ограждение полноростовое ЛКД-ПРОП-760	760 мм	
Ограждение полноростовое ЛКД-ПРОП-950	950 мм	
Ограждение полноростовое ЛКД-ПРОП-1140	1140 мм	
Ограждение полноростовое ЛКД-ПРОУ-190	190 мм	
Ограждение полноростовое ЛКД-ПРОУ-380	380 мм	
Ограждение полноростовое ЛКД-ПРОУ-570	570 мм	
Ограждение полноростовое ЛКД-ПРОУ-760	760 мм	
Ограждение полноростовое ЛКД-ПРОУ-950	950 мм	
Ограждение полноростовое ЛКД-ПРОУ-1140	1140 мм	

Дата производства: _____

Дата отгрузки: _____

М. П. (подпись) (расшифровка подписи)

SEC.RU | Короткий путь к информации
Скачано с sec.ru

ГАРАНТИЙНЫЙ ТАЛОН

1. Гарантийный срок изделия составляет 5 (пять) лет с момента ввода в эксплуатацию, но не более 5,5 (пяти с половиной) лет с даты производства.
2. Гарантийный срок исчисляется с даты монтажа или ввода в эксплуатацию при наличии соответствующей отметки ниже.
3. При возникновении вопросов по работе изделия необходимо обращаться в организацию, которая осуществляла монтаж изделия или в которой оно было приобретено.
4. Гарантийный ремонт осуществляется заводом-изготовителем, сервисным центром или уполномоченной организацией по месту монтажа при наличии договора на техническое обслуживание.
5. Гарантия распространяется на все элементы устройства.
6. Гарантийный срок на оборудование сохраняется при условии соблюдения требований хранения, использования, предусмотренных к данному товару.

Продавец: _____ (наименование и адрес организации)
Контактный телефон: _____
Дата продажи: «_____» _____ 202 __ г.

М. П. _____ (подпись) _____ (расшифровка подписи)

Продавец: _____ (наименование и адрес организации)
Контактный телефон: _____
Дата продажи: «_____» _____ 202 __ г.

М. П. _____ (подпись) _____ (расшифровка подписи)

Неисправность:
_____
_____
Внешний вид:
_____
Приёмщик:
_____
Дата приёма в ремонт:
«____» _____ 202 __ г.

Лицо, выполнившее ремонт:
_____
Комплектующие:
_____
Клиент:
_____
Дата окончания ремонта:
«____» _____ 202 __ г.

Неисправность:
_____
_____
Внешний вид:
_____
Приёмщик:
_____
Дата приёма в ремонт:
«____» _____ 202 __ г.

Лицо, выполнившее ремонт:
_____
Комплектующие:
_____
Клиент:
_____
Дата окончания ремонта:
«____» _____ 202 __ г.

SEC.RU | Короткий путь к информации
Скачано с sec.ru

КОМПЛЕКТАЦИЯ

Ограждение	1 шт.
Паспорт	1 шт.

Стыковка оборудования возможна с помощью соединительных комплектов ЛКД-ПРО-К:

1. Пластина (присоединительная) к секции ограждения не требует сверления отверстий в турникете, имеет регулировочные пазы.

2. Комплект (соединительный угловой) для соединения под углом 90 градусов (регулировка зазора 40 мм).

3. Комплект (соединительный тройной) для соединения трёх секций ограждения под углом 90 градусов).

4. Комплект (соединительный прямой) для соединения секций в линию (регулировка зазора 40 мм).

5. Комплект (крепления к стене) для крепления секции ограждения к стене.

6. Проставка для установки секций ограждения с зазором 60-160 мм.

ХАРАКТЕРИСТИКИ

	ЛКД-ПРО-190	ЛКД-ПРО-380	ЛКД-ПРО-570	ЛКД-ПРО-760	ЛКД-ПРО-950	ЛКД-ПРО-1140
Габаритные размеры	60x190x2017мм	60x380x2112мм	60x570x2112мм	60x760x2112мм	60x950x2112мм	60x1140x2112мм
Температурный диапазон эксплуатации	внутреннее исполнение: от +1°С до +60°С уличное исполнение: от -60°С до +60°С					
Вес нетто	8,6	14,2	18,8	23,5	28,1	32,8
Покрытие корпуса	внутреннее исполнение: полимерное покрытие RAL 9007 уличное исполнение: полимерный цинкогрунт с полимерным покрытием RAL 9007					

ИНФОРМАЦИЯ ДЛЯ ТРАНСПОРТИРОВКИ

	ЛКД-ПРО-190	ЛКД-ПРО-380	ЛКД-ПРО-570	ЛКД-ПРО-760	ЛКД-ПРО-950	ЛКД-ПРО-1140
А, мм	236	426	616	806	996	1186
В, мм	2158					
С, мм	121					
Вес брутто	15,3	23,2	30,3	37,3	44,5	51,6

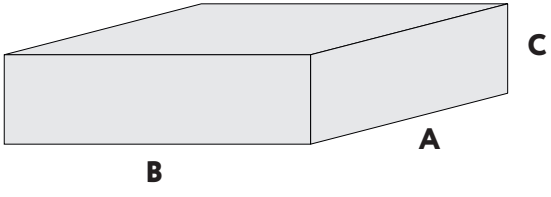

SEC.RU | Короткий путь к информации
Скачано с sec.ru

ГАБАРИТНЫЕ РАЗМЕРЫ ЛКД-ПРОП-190 И ЛКД-ПРОУ-190(ПРОСТАВКА)

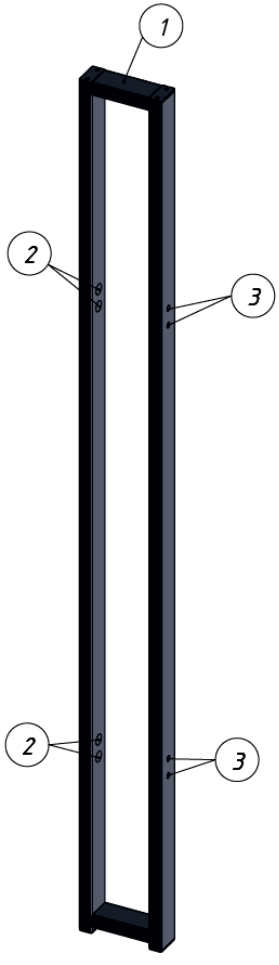

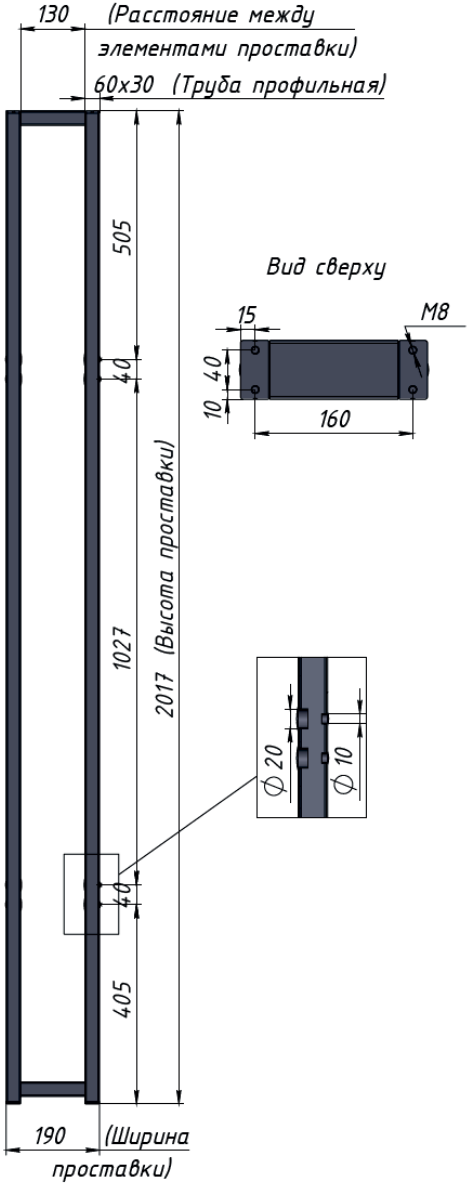

СОСТАВНЫЕ ЧАСТИ
ЛКД-ПРОП-190
ЛКД-ПРОУ-190

1. Ограждение полноростовое – 1шт
2. Заглушка круглая 24x20 – 8шт
3. Заглушка круглая 13x10 – 8шт

Скачано с sec.ru

ГАБАРИТНЫЕ РАЗМЕРЫ ЛКД-ПРОП-380 И ЛКД-ПРОУ-380

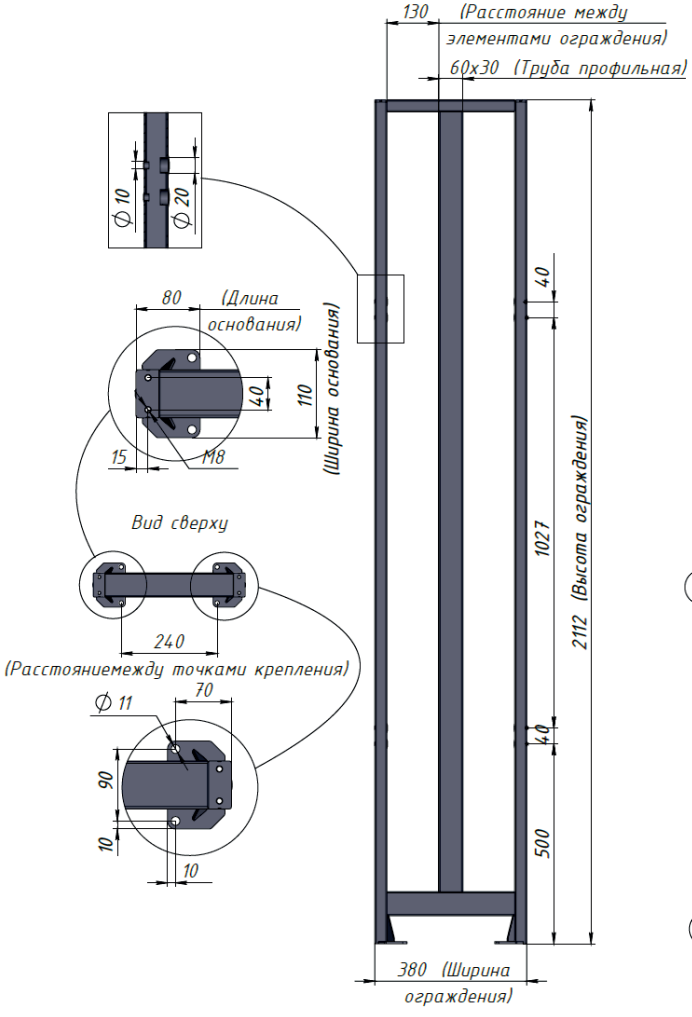

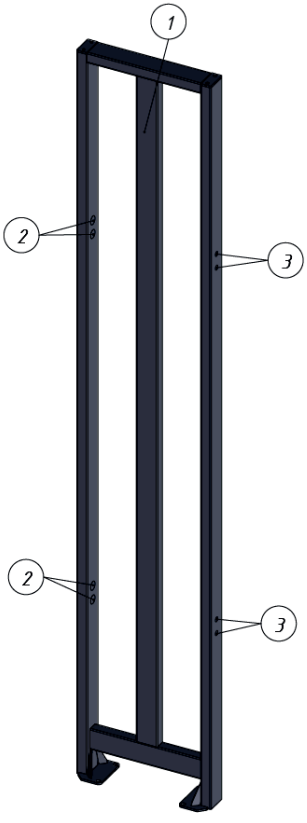

СОСТАВНЫЕ ЧАСТИ
ЛКД-ПРОП-380
ЛКД-ПРОУ-380

1. Ограждение полноростовое – 1шт
2. Заглушка круглая 24х20 – 8шт
3. Заглушка круглая 13х10 – 8шт

SEC.RU | Короткий путь к информации
Скачано с sec.ru

ГАБАРИТНЫЕ РАЗМЕРЫ ЛКД-ПРОП-570 И ЛКД-ПРОУ-570

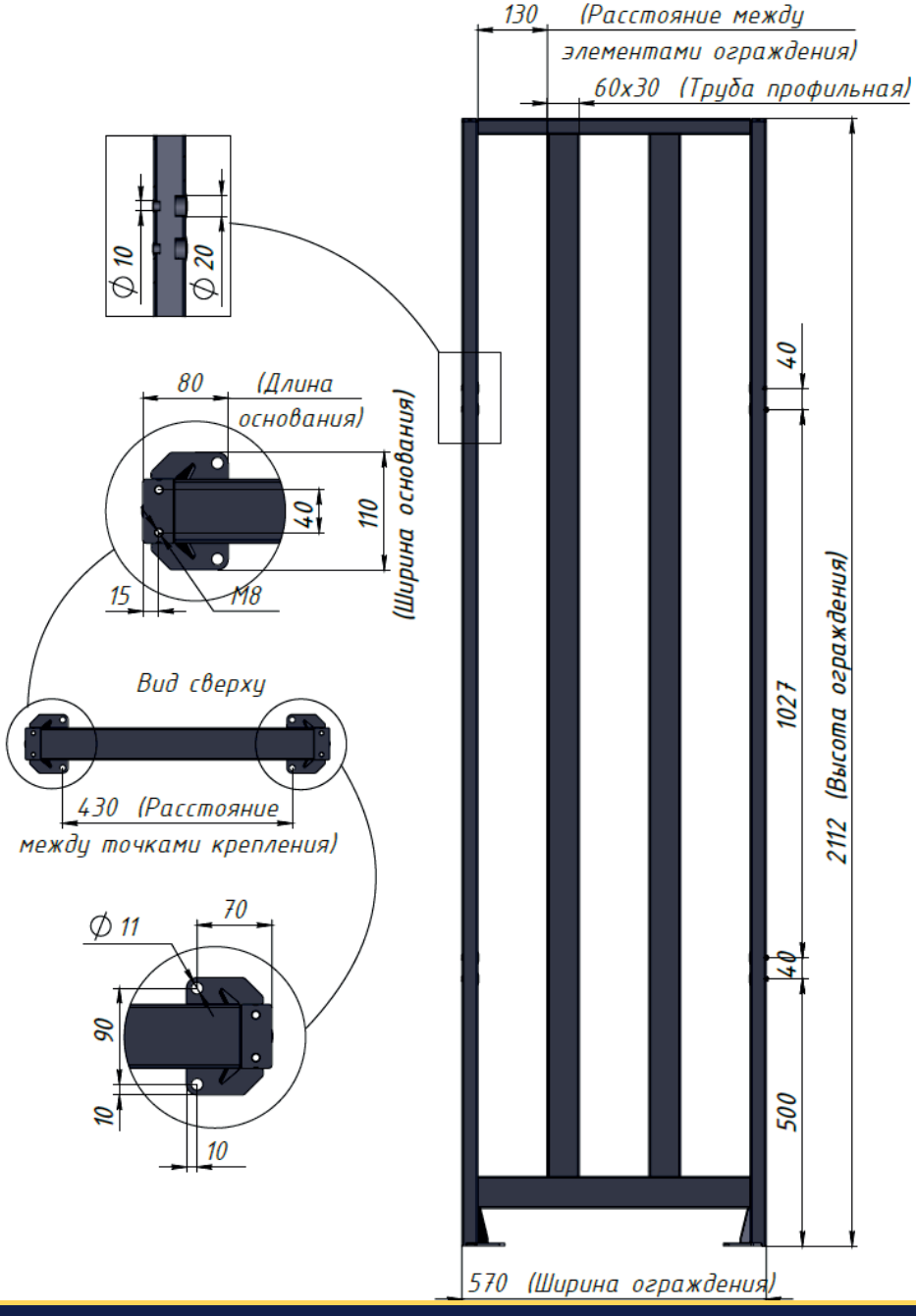

Скачано с sec.ru

СОСТАВНЫЕ ЧАСТИ ЛКД-ПРОП-570 И ЛКД-ПРОУ-570

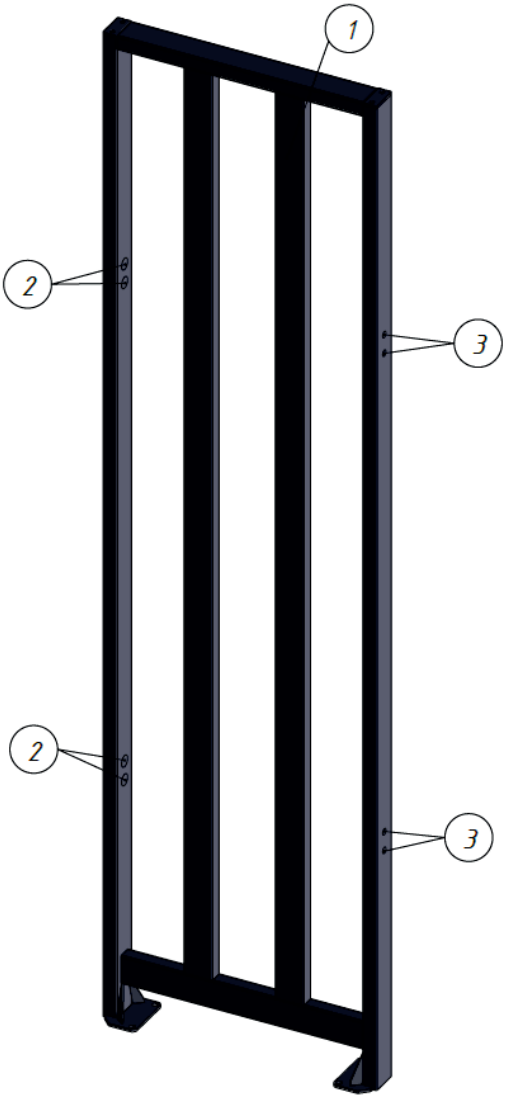

1. Ограждение полноростовое – 1шт
2. Заглушка круглая 24х20 – 8шт
3. Заглушка круглая 13х10 – 8шт

SEC.RU | Короткий путь к информации
Скачано с sec.ru

ГАБАРИТНЫЕ РАЗМЕРЫ ЛКД-ПРОП-760 И ЛКД-ПРОУ-760

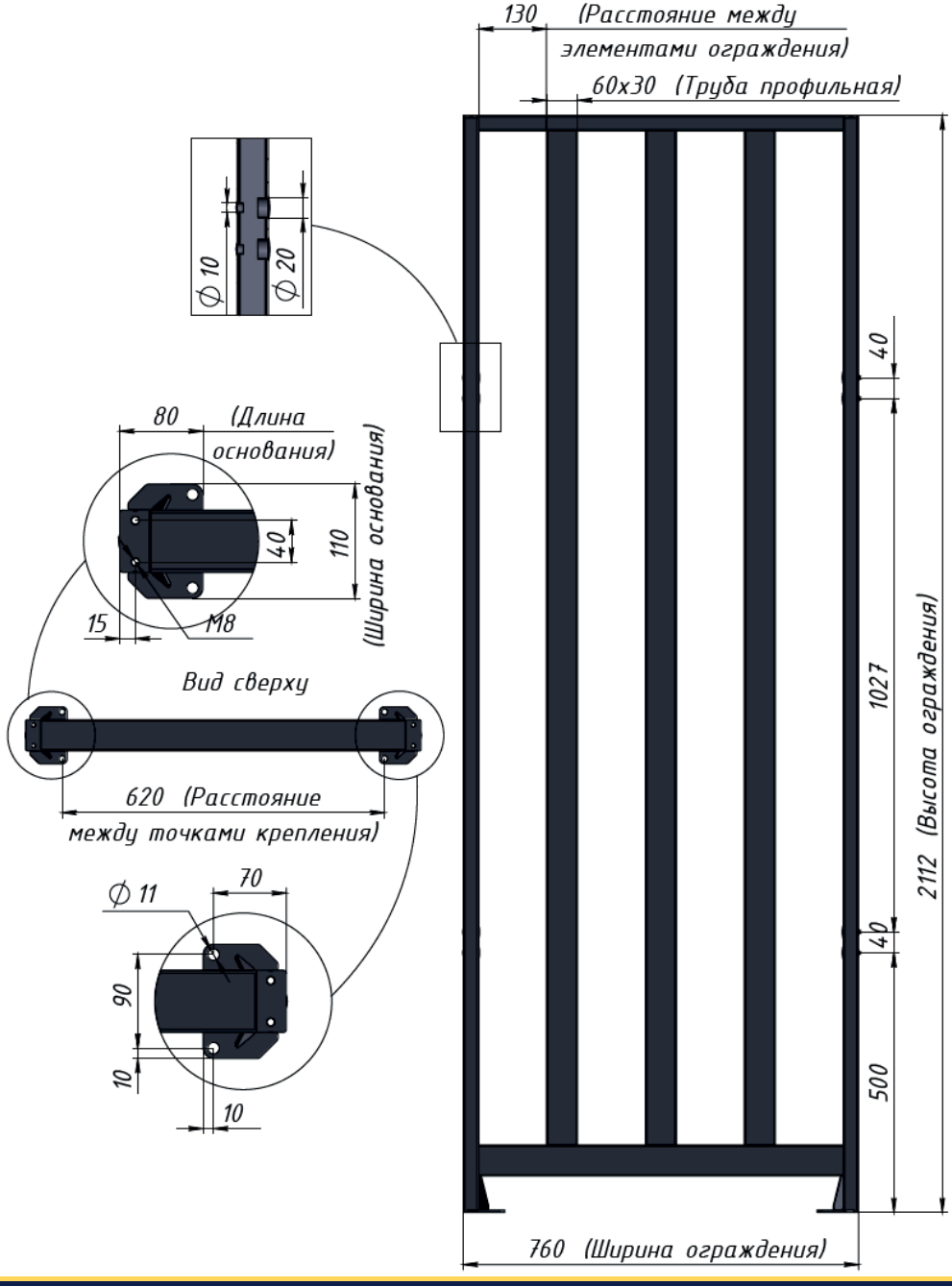

Скачано с sec.ru

СОСТАВНЫЕ ЧАСТИ ЛКД-ПРОП-760 И ЛКД-ПРОУ-760

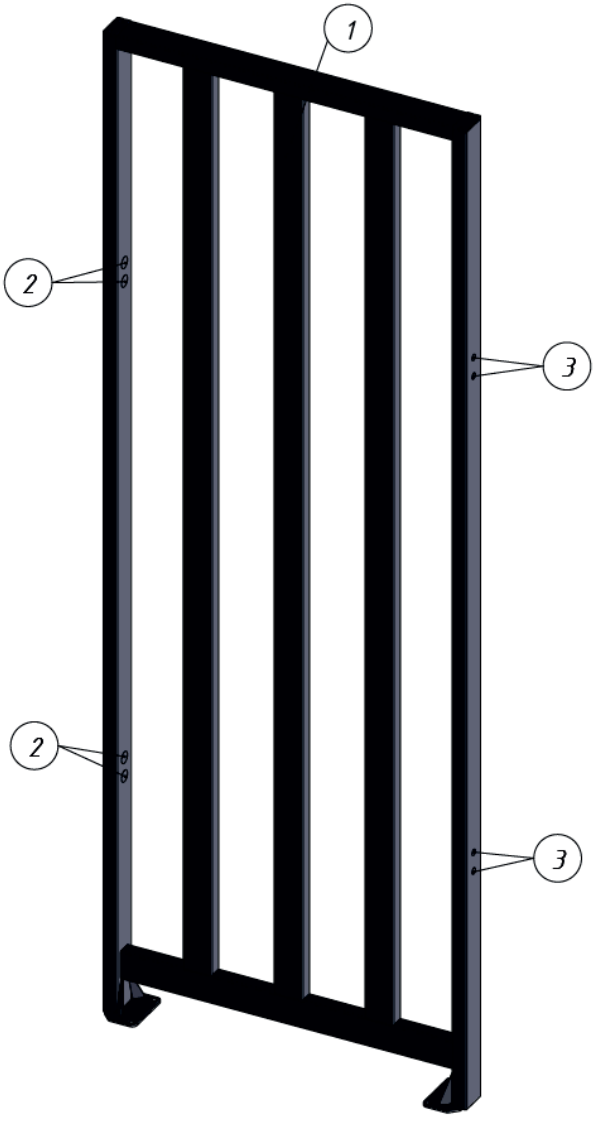

1. Ограждение полноростовое – 1шт
2. Заглушка круглая 24х20 – 8шт
3. Заглушка круглая 13х10 – 8шт

SEC.RU | Короткий путь к информации
Скачано с sec.ru

ГАБАРИТНЫЕ РАЗМЕРЫ ЛКД-ПРОП-950 И ЛКД-ПРОУ-950

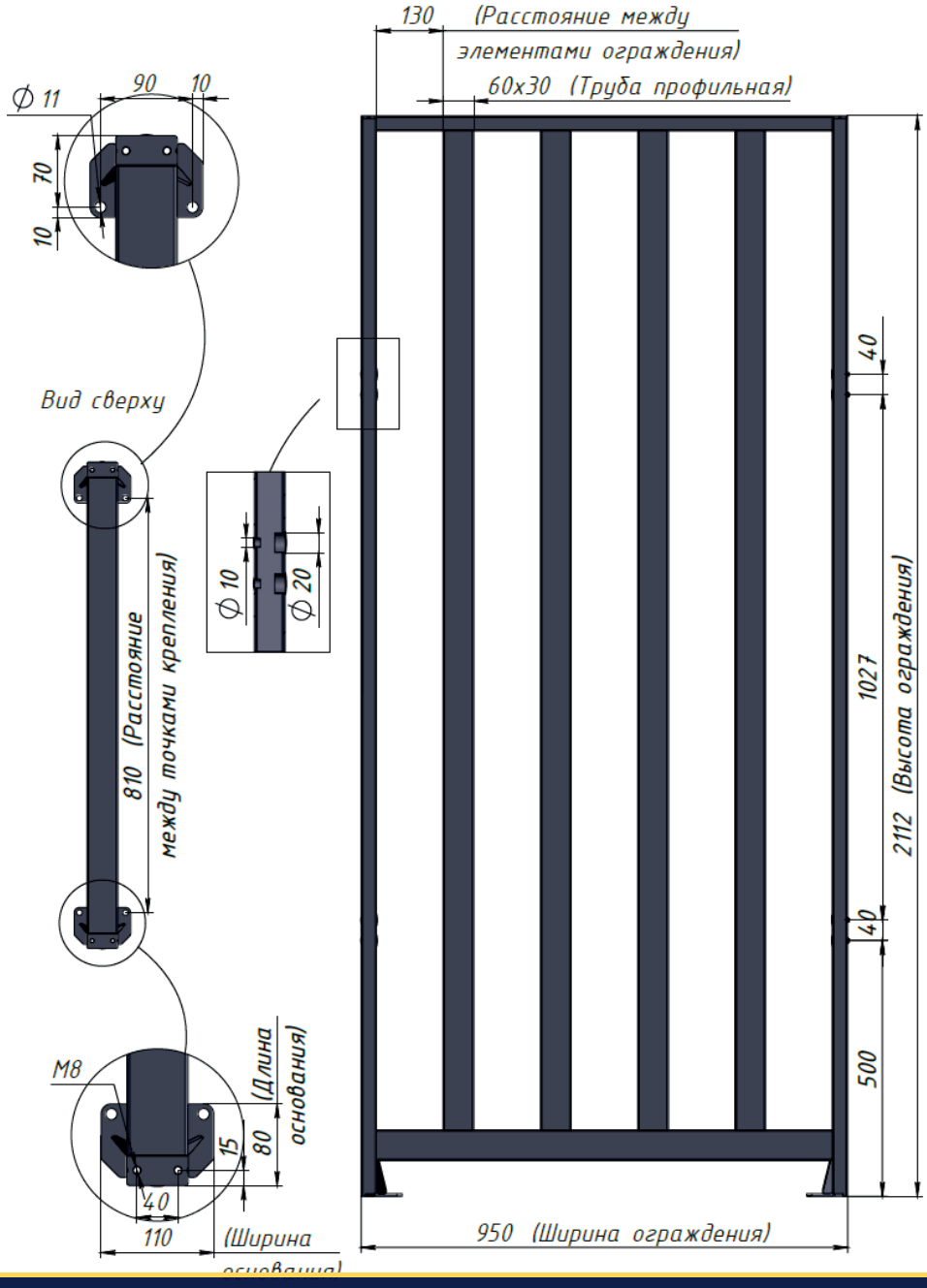

Скачано с sec.ru

СОСТАВНЫЕ ЧАСТИ ЛКД-ПРОП-950 И ЛКД-ПРОУ-950

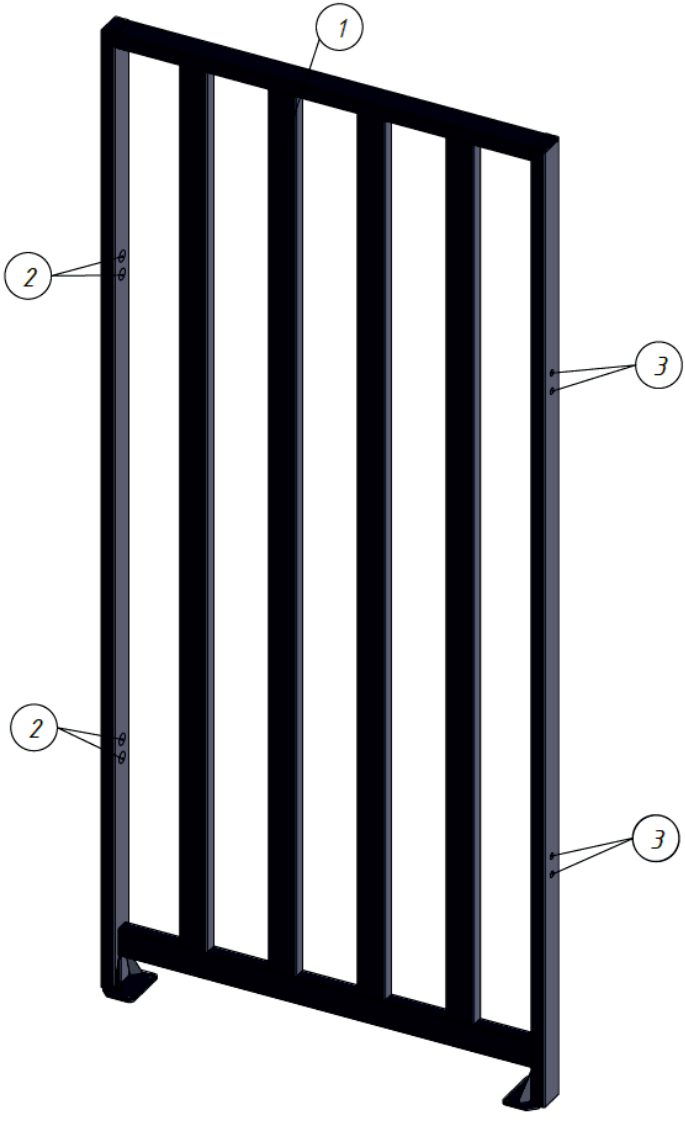

1. Ограждение полноростовое - 1шт
2. Заглушка круглая 24х20 - 8шт
3. Заглушка круглая 13х10 - 8шт

SEC.RU | Короткий путь к информации
Скачано с sec.ru

ГАБАРИТНЫЕ РАЗМЕРЫ ЛКД-ПРОП-1140 И ЛКД-ПРОУ-1140

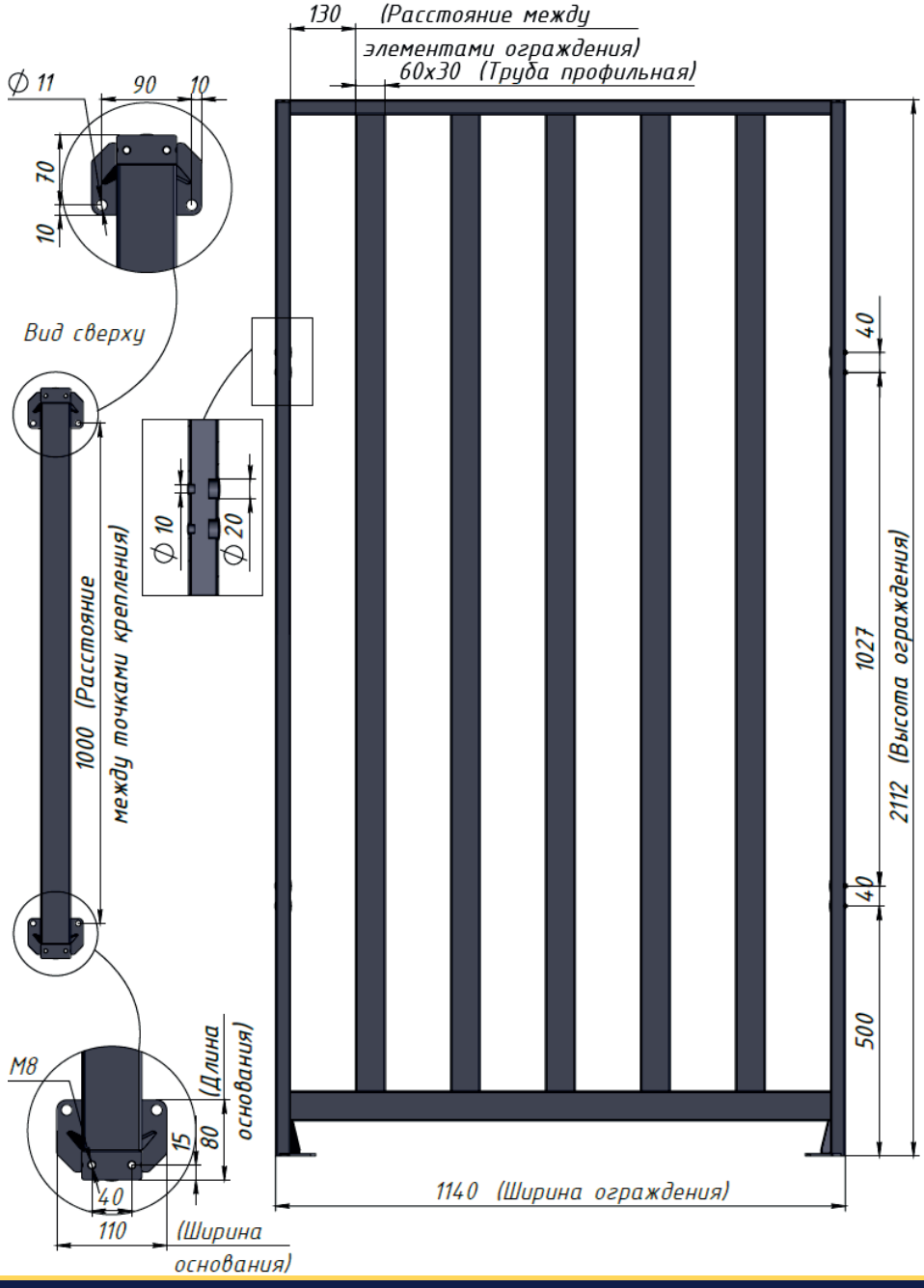

Скачано с sec.ru

СОСТАВНЫЕ ЧАСТИ ЛКД-ПРОП-1140 И ЛКД-ПРОУ-1140

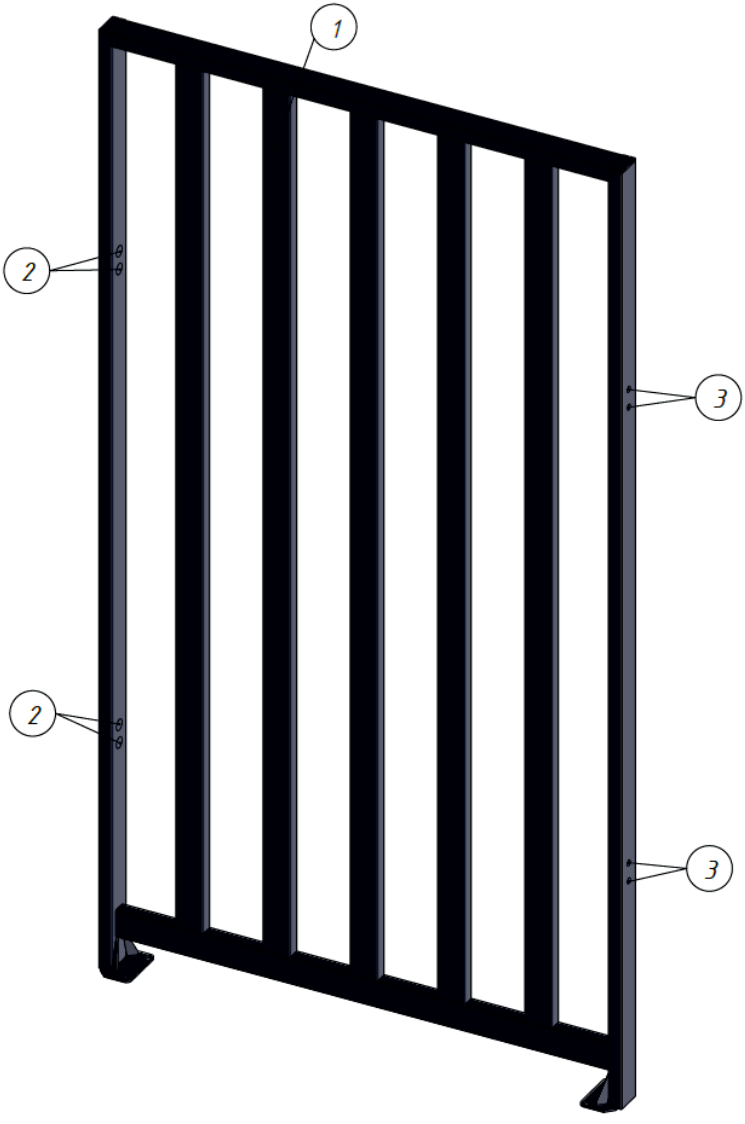

1. Ограждение полноростовое – 1шт
2. Заглушка круглая 24х20 – 8шт
3. Заглушка круглая 13х10 – 8шт

SEC.RU | Короткий путь к информации
Скачано с sec.ru

МОНТАЖ ОБОРУДОВАНИЯ

Монтаж ограждения может осуществляться металлическими анкерами, комплектом пластиковых дюбелей и винтов-глухарей или на химический крепёж. Химический крепеж используется только для монтажа на очень слабые и неподготовленные поверхности. Наиболее надежным креплением является металлический анкер, но для него требуется бетонная поверхность с маркой бетона не менее М150, без дефектов и пустот, в которых анкер не сможет закрепиться.

1. Провести осмотр комплектов ограждения на предмет целостности, отсутствия видимых повреждений и дефектов. Проверить комплектность.

2. Провести осмотр фундамента (пола), на который предполагается производить монтаж. Убедиться в прочности и твёрдости пола. Пол должен быть бетонным (не ниже марки 400, группа прочности В22,5). Поверхность должна быть ровной и не иметь дефектов (выбоин, наплывов и т. д.). Временный проход должен осуществляться вдали от места монтажа.

3. Разметить, согласно проекту, размещение ограждений (в эскизных линиях на полу). Настоятельно рекомендуется для сложных схем использование лазерного уровня для размещения ограждений в одну линию и соблюдения взаимной перпендикулярности лучей разветвлённого ограждения.

5. Произвести разметку для сверления отверстий по центру отверстий.

6. Просверлить отверстия диаметром 12 мм для комплекта крепления, либо другим диаметром согласно используемому креплению.

7. Установить крепёжную часть в отверстия (пластиковый дюбель комплекта крепления, корпус анкера, либо шпильку с гильзой и полимером для химического крепежа). Для химического крепежа выдержать паузу, определённую производителем полимера.

8. Установить ограждение. Закрепить, не зажимая, ответной частью крепежа (винт-глухарь для комплекта крепежа, винт анкера, гайка химического крепежа).

9. Отрегулировать ограждение. Зажать. Проверить устойчивость. Гидравлическим уровнем проверить отсутствие уклонов.

10. Соединить отдельные секции ограждения, используя соединительные пластины, втулки и винты.

Обеспечить правильное выравнивание и прочное соединение для предотвращения нежелательного движения. Убедиться, что соединительные пластины установлены так, чтобы обеспечивать стабильность и прочность всего периметра.

SEC.RU | Короткий путь к информации
Скачано с sec.ru

УСЛОВИЯ ЭКСПЛУАТАЦИИ

Использование:
- диапазон температуры: от +1°С до +60°С;
- относительная влажность: 80% при температуре +25°С.
- диапазон температуры: от -60°С до +60°С (для уличных ограждений);
- относительная влажность 98% (для уличных ограждений).

Наличие агрессивных газов и паров кислот в помещении недопустимо.

УТИЛИЗАЦИЯ

Ограждения не содержат в своей конструкции материалов опасных для окружающей среды и здоровья человека и не требуется специальных мер при его утилизации.

ХРАНЕНИЕ И КОНСЕРВАЦИЯ

Ограждения консервации не подлежат.

Срок хранения в заводской упаковке - 12 месяцев.

Диапазон температуры: от -60°С до +60°С
Относительная влажность: 98%, образование конденсата недопустимо.

Наличие газов и паров кислот в помещении недопустимо.

До установки на месте эксплуатации ограждения следует хранить в сухом неотапливаемом помещении, не подверженном воздействию наружных осадков в течении суток.

Изделие следует хранить в упакованном виде

SEC.RU | Короткий путь к информации
Скачано с sec.ru