ТурникетМОТОРНЫЙ с поворотной створкой

РУКОВОДСТВО ПО ЭКСПЛУАТАЦИИ

ОМА-36.581	ОМА-36.586	ОМА-36.587
ЭКОНОМ	КЛАССИКА	МОДЕРН
Корпус из окрашенной стали, створки из нержавеющей стали	Корпус и створки из нержавеющей стали	Корпус и держатель створки из нержавеющей стали, створка из

Настоящее руководство по эксплуатации является объединенным документом, содержащим ПАСПОРТ, техническое описание и инструкцию по эксплуатации. Руководство содержит сведения, которые необходимы для полного использования возможностей турникета при эксплуатации, а также разделы по упаковке, монтажу и обслуживанию.

Руководство является основным эксплуатационным документом и должно сохраняться в течение всего срока службы изделия. В руководстве может описываться дополнительное оборудование, не установленное на Вашем турникете. Данное Руководство и приведенные в нем технические характеристики были подготовлены на основании технической документации изготовителя, действующей на дату подписания в печать. Компания ОМА оставляет за собой право в любое время вносить изменения в конструкцию и технические характеристики изделий без предварительного уведомления и без каких-либо обязательств со своей стороны.

Все турникеты, производимые фирмой ОМА, имеют декларацию соответствия требованиям:

Технический регламент Таможенного союза «О безопасности низковольтного оборудования» (ТР ТС 004/2011)

Технический регламент Таможенного союза «Электромагнитная совместимость технических средств» (ТР ТС 020 /2011)

Не рекомендуется приступать к монтажу турникета и его эксплуатации без изучения руководства. Прочитайте и выполняйте все указания по мерам безопасности.

Дополнительную информацию, новости и актуальные инструкции смотрите на сайте по адресу www.oma.spb.ru

SEC.RU | Короткий путь к информации
Скачано с sec.ru

СОДЕРЖАНИЕ

1. НАЗНАЧЕНИЕ и ОСОБЕННОСТИ турникетов 3
1.1. Область применения. Условия эксплуатации. Конструкция 3
1.2. Общие параметры в автономном режиме* 3
1.3. Маркировка. Упаковка. Комплектность 4
1.4. Обслуживание. Транспортирование и хранение 4
2. Общие требования БЕЗОПАСНОСТИ 4
2.1. Основные правила 4
2.2. Пропускная способность. Действия в экстремальных условиях 5
3. МОНТАЖ. Общие требования при монтаже 5
3.1. Блок управления. Монтаж 5
3.2. Пульт СИСТЕМНЫЙ ОМА-26.4СВ. Подключение 6
3.3. Контроллер ОМА-26.4МС.1. Подключение и работа в СКУД 7
4. ИНСТРУКЦИЯ ПО ЭКСПЛУАТАЦИИ 8
4.1. Первое включение 8
4.2. Ручное управление с пульта (автономный режим) 9
4.3. Возможные неисправности и методы их устранения 9
4.4. Принцип действия 10
4.5. Схема соединений 11
5. Устройство 13
5.1. Комплектность 14
5.2. Инструмент и порядок монтажа 15
5.3. Турникет ОМА-36.581/6. Монтажный чертеж 16
5.4. Турникет ОМА-36.587. Монтажный чертеж 17

SEC.RU | Короткий путь к информации
ООО «Оригинальная Механика и Автоматика». V1.2 Сентябрь 2023 года
Скачано с sec.ru

1. НАЗНАЧЕНИЕ и ОСОБЕННОСТИ турникетов

Нормально открытые электромоторные реверсивные турникеты с вращающимися створками - дистанционно управляемый физический барьер для защиты охраняемых площадей против несанкционированного входа людей предназначены для управления потоками людей в торговых и медицинских центрах, банках, вокзалах, аэропортах, пограничных терминалах и на проходных небольших предприятий.

1.1. Область применения. Условия эксплуатации. Конструкция

Область применения – оборудование для систем автоматического контроля и управления доступом (СКУД). Турникет управляется дистанционно и может работать как в автономном режиме (ручное управление с пульта охранником с визуальным контролем ситуации), так и в качестве исполнительного устройства в СКУД - автоматизированная проходная.

По условиям применения турникет соответствует группе О4.2 по ГОСТ 15150-69 (общеклиматическое исполнение). Турникет предназначен для эксплуатации внутри помещения при температуре от –5°С до +45°С и относительной влажности воздуха не более 95 % при t = 25°С.

Турникет разработан для условий интенсивной эксплуатации и обеспечивает комфортный разрешенный проход одного или нескольких человек и препятствует несанкционированному проникновению людей.

- Преграждающие створки из шлифованной нержавеющей стали AISI 304, закаленного стекла или ударостойкого пластика - поликарбоната.
- Петлеобразные или стеклянные створки на вертикальной оси вращаются с помощью позиционирующего электропривода для доворота в следующую позицию.
- Реверсивные турникеты – имеют управляемое правое и левое вращение с раздельной блокировкой, т.е. открывается в любую сторону.
- Все режимы работы обеспечивает помехоустойчивый контроллер под управлением от СКУД или пульта. Встроенная опция – «Очередь».
- Встроенные оптические датчики вращения. При попытках несанкционированного прохода турникет автоматически блокируется.
- Светодиодные яркие двухцветные индикаторы режимов работы расположены на стойке и пульте.

1.2. Общие параметры в автономном режиме*	
Тип привода	Асинхронный электромотор
Срок службы	8 лет
Средняя наработка на отказ, не менее**	3 000 000 однократных проходов
Среднее время восстановления (устранение причины отказа), не более	1 часа
Гарантийный срок эксплуатации	36 месяцев
Параметры БП	220 В +-10%, 50 Гц
Напряжение питания стойки	220 VAC
Средняя мощность, потребляемая от сети, не более	150 ВА
Пиковая мощность, потребляемая от сети, не более	180 ВА
Усилие поворота створки на плече 0,25м от корпуса, не более	1,5 кгс

*Параметры при равномерном распределении нагрузки на вход и выход.

**Отказ - устраняемая ремонтом неработоспособность изделия, заключающаяся в невыполнении функций блокировки, доворота или управления.

SEC.RU | Короткий путь к информации
Скачано с sec.ru

1.3. Маркировка. Упаковка. Комплектность

Маркировка, наносимая на блок и стойку, содержит: наименование изделия, параметры питания, обозначение, серийный номер. Маркировка покупных изделий выполнена в соответствии с технической документацией на них. Маркировка печатных плат содержит наименования и обозначения плат.

Упаковка деталей и узлов турникета предохраняет их от повреждений во время транспортировки. Транспортная тара – коробка из гофрокартона или ящик из ДВП. Комплектующие элементы дополнительно упакованы в полиэтиленовую пленку.

ВНИМАНИЕ! Комплектность изделия определяется моделью турникета, особенностями конкретного заказа и подтверждается упаковочной ведомостью. По заказу в комплект поставки может входить дополнительное оборудование:

- ✓ Анкеры фирмы “SORMAT”. Позволяют обойтись без вскрытия пола и установки закладных элементов, что существенно облегчает монтаж турникета. Предназначены для установки оборудования на прочных полах.
- ✓ Усиленный пульт управления позволяет реализовать все возможные режимы работы (одиночный и групповой проход). На задней (торцевой) части пульта установлены две дополнительные клавиши свободного прохода.

1.4. Обслуживание. Транспортирование и хранение

Турникет при условии нормальной эксплуатации (уровень пыли и влаги) не нуждается в профилактическом техническом обслуживании. Неисправности, выявленные в гарантийный срок эксплуатации турникета, устраняются силами производителя или его представителя.

Турникет в оригинальной упаковке можно перевозить наземным, водным и воздушным транспортом. При транспортировке допускается штабелировать коробки в соответствии с маркировкой на упаковке.

Хранить турникет допускается в сухих помещениях при температуре от -30°С до +50°С один год с момента упаковки.

2. Общие требования БЕЗОПАСНОСТИ

По способу защиты человека от поражения электрическим током изделие относится к 1 классу по ГОСТ IEC 60065-2013.

Конструкция изделия обеспечивает безопасность людей при монтаже и эксплуатации, а также защиту от прикосновения к элементам, находящимся под напряжением свыше 36 VDC по отношению к корпусу.

Стойка и пульт управления выполнены по схеме с изолированным корпусом, при этом напряжение питания пульта управления не выше 15 VDC. Токоведущие части изделия надежно изолированы и не допускают замыкания на корпус.

2.1. Основные правила

ВНИМАНИЕ! Соблюдайте общие правила электробезопасности при использовании электрических приборов.

При проектировании, монтаже, наладке и эксплуатации оборудования необходимо соблюдать требования Федерального закона, требований стандартов и сводов правил (актуализированные редакции СНиП), включенных в Перечень национальных стандартов.

- ⓘ Для дополнительной защиты от поражения электрическим током каждая стойка турникета должна подключаться к своему собственному устройства защитного отключения (УЗО) с номинальным током срабатывания до 30 мА. Рекомендуемое УЗО тип А 25А/0,03А.
- ⓘ Недопустимо подключать турникет к линии, не имеющей защиты от сверхтоков.
- ⓘ Подключение к сети 220В должен осуществлять квалифицированный специалист.

В турникете установлены фильтры ЕМС (Фильтр электромагнитной совместимости) имеющие ток утечки 7.15 mA – при включенном фильтре и 4.7 mA – при выключенном фильтре. Все турникеты поставляются с включенным фильтром ЕМС.

SEC.RU | Короткий путь к информации
Скачано с sec.ru

2.2. Пропускная способность. Действия в экстремальных условиях

- ✓ ВНИМАНИЕ! При работе турникета под управлением СКУД пропускная способность системы в целом определяется быстродействием системы (время анализа электронного пропуска). Если число сотрудников, работающих на предприятии, превышает нагрузочную способность изделия, необходимо оборудовать проходные дополнительными турникетами.
- ✓ При пропадании сетевого напряжения турникет может работать от устройства бесперебойного питания UPS (в комплект не входит), что обеспечивает корректное функционирование во всех режимах. При аварии питания деблокирование турникета из режима «Закрыт» производится автоматически.

Турникет при выключении питания деблокируется автоматически. При необходимости полного освобождения прохода створку надо повернуть рукой.

ВНИМАНИЕ! По действующим нормативам для экстренной эвакуации необходимо предусмотреть основной эвакуационный выход. Аварийный выход через турникет является дополнительной мерой, повышающей уровень безопасности.

3. МОНТАЖ. Общие требования при монтаже

Турникет монтируется без применения специального инструмента. Конструктивное исполнение обеспечивает свободный доступ ко всем узлам и блокам изделия при монтаже и ремонте. Эксплуатационная технологичность обеспечивается: блочной конструкцией изделия, взаимозаменяемостью одноименных элементов, комплектом документации. Возможна установка стойки на готовом полу или на закладных элементах.

- ⓘ Запрещается пользоваться неисправным инструментом и приспособлениями.
- ⓘ Все работы по монтажу и подключению стойки, пульта производите при отключенном от сети турникете.
- ⓘ Запрещается устанавливать пульт управления или блок питания на токопроводящих поверхностях и в сырых помещениях.
- ⓘ Подключение к сети 220В должен осуществлять квалифицированный специалист.
- ⓘ Для подключения к распределительному щитку используйте кабель 3х0,75 (3-х жильный, сечением не менее 0,75 мм. Кв).
- ⓘ Осуществляйте прокладку кабеля в соответствии с действующими нормативами.
- ⓘ Устанавливайте турникет на прочные и ровные (бетон, камень и т.п.) основания, имеющие толщину не менее 150 мм.
- ⓘ Крепите турникет анкерными болтами (в комплект не входят) фирмы «SORMAT» для прочных бетонов.
- ⓘ Применяйте закладные элементы (300/300/300 мм) при установке на менее прочное основание.
- ⓘ Выровняйте основание так, чтобы точки крепления стойки турникета лежали в одной горизонтальной плоскости.
- ⓘ Обеспечьте вертикальное положение стоек по отвесу.

3.1. Блок управления. Монтаж

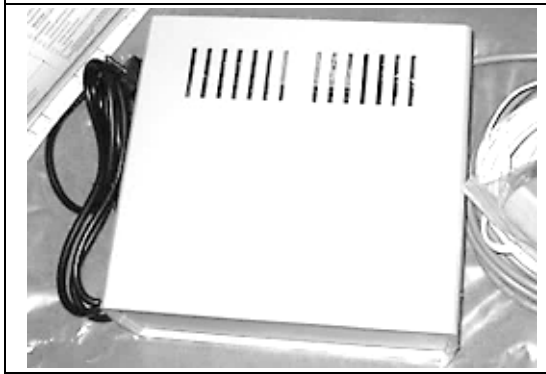

Блок управления OMA-36.6CU выполнен в виде настольного прибора в пластиковом корпусе. Размер 240х217х95 мм. В корпусе установлен понижающий блок питания, плата контроллера и преобразователь. На задней части корпуса блока находится ввод сетевого кабеля и отверстия для ввода кабеля системы и кабеля управления. На плате установлены колодки для подключения кабелей.

Установите блок в кабине охранника. Откройте крышку блока и внимательно изучите схему соединений. После монтажа закрепите кабель так, чтобы они не касались радиатора преобразователя.

SEC.RU | Короткий путь к информации
Скачано с sec.ru

3.2. Пульт СИСТЕМНЫЙ ОМА-26.4СВ. Подключение

Пульт СИСТЕМНЫЙ выполнен в виде небольшого настольного прибора в корпусе из пластика, который снабжен гибким кабелем. На лицевой панели корпуса расположены три кнопки управления: красная кнопка СТОП для установки турникета в режим «Закрыт», и две зеленые кнопки 🡐 и 🡒 для установки однократного прохода в выбранном направлении. Рядом с кнопками расположены соответствующие световые индикаторы.

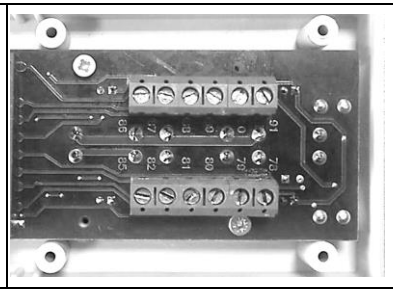

Откройте крышку пульта и подключите, соблюдая цвета, концы кабеля управления к разъему на плате пульта в соответствии со схемой соединений. Закрепите кабель.

Поместите пульт управления в кабине охранника так, чтобы обеспечивался удобный доступ к кнопкам.

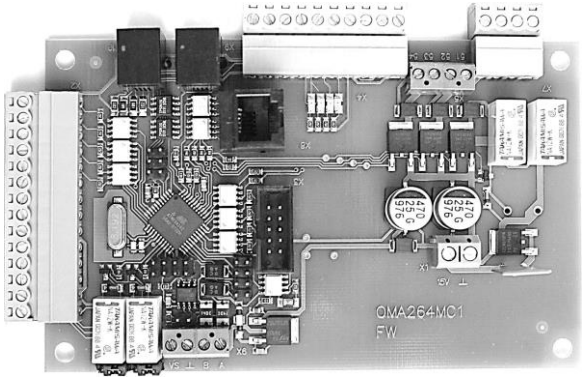

Контроллер управляет работой турникета, получая сигналы от датчиков положения, пульта управления и СКУД. Все входы контроллера защищены от помех оптической развязкой. Выходы - самовосстанавливающейся системой от перегрузки и короткого замыкания за счет контроля напряжения питания.

Турникет при работе от пульта управляется двумя сигналами направления прохода через импульсные входы L-i (разрешить проход влево) и R-i (разрешить проход вправо) и сигналом S - СТОП. Управление осуществляется путем замыкания соответствующих контактов на общий провод GND контроллера (контакт 91).

Подключение пульта ОМА-26.4СВ к контроллеру ОМА-26.4МС.1

Автономный режим работы турникета (без СКУД) (4 основные режима прохода) обеспечивает пульт управления СИСТЕМНЫЙ. Используются импульсные входы контроллера L-I/R-i.

Подключите, не прилагая особых усилий и соблюдая цвета, концы кабеля управления пульта к разъему X2 контроллера в блоке управления турникета 🡒 в соответствии с таблицей соединений ниже или по схеме соединений в конкретных разделах.

Направление прохода «Влево/Вправо» - условно и зависит от относительного расположения пульта и турникета.

Все 9 режимов прохода (4 основных и 5 дополнительных) в автономном режиме работы турникета (без СКУД) обеспечивает пульт управления УСИЛЕННЫЙ.

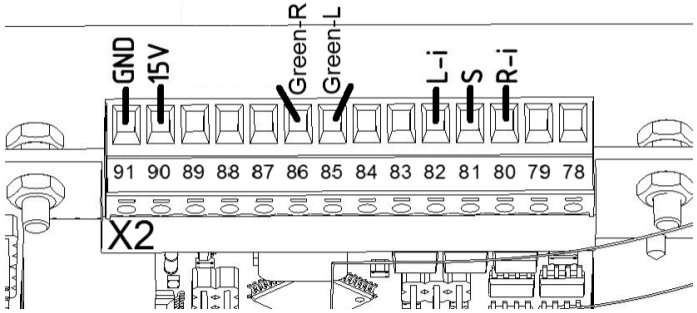

Название	Общий провод питания	Питание	Индикация разрешения прохода (зеленый)		Разрешить проход (импульсный вход)		СТОП
			вправо	влево	вправо	влево	
Контакты разъема X2 контроллера	91	90	86	85	80	82	81
Контакты разъема на плате пульта	91	90	86	85	80	82	81
Обозначение контактов	GND	+15 V	Green-R	Green-L	R-i	L-i	S
Цвет провода в кабеле КСПВ-12	черный	белый	оранжевый	желтый	синий	салатный	фиолетовый

SEC.RU | Короткий путь к информации
Скачано с sec.ru

3.3. Контроллер ОМА-26.4МС.1. Подключение и работа в СКУД

Вариант 1	Вариант 2		Вариант 3
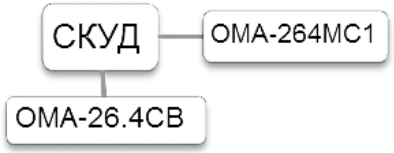		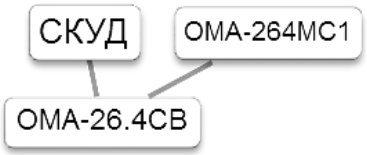	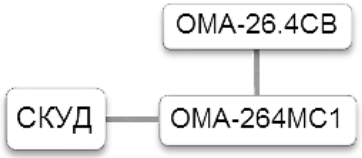

СКУД подключается к турникету через разъем X2 контроллера (вариант 1) или разъем СКУД, находящийся внутри пульта ОМА-26.4СВ под нижней сдвижной крышечкой (вариант 2) или параллельно с пультом к контроллеру турникета (вариант 3). Внимание! При подключении по варианту 2 или 3 СКУД не может контролировать действия охраны.

Турникет при работе в составе системы имеет два основных способа управления:

1. Двумя сигналами с таймером СКУД, используются потенциальные входы L и R (контакты 79 и 78) без сброса. Сигнал S можно не использовать. Длительность сигналов и время ожидания прохода определяется СКУД.
2. Двумя сигналами через импульсные входы L-i и R-i (контакты 80 и 82) может быть реализовано 4 основные режима прохода. В этом случае включаются режимы прохода для одного человека (однократный проход) и сброс режима произойдет автоматически после прохода или по внутреннему таймеру времени ожидания прохода (8 секунд), если прохода не было. Сигнал S можно не использовать.

Схема установки джамперов JP4, JP5 контроллера ОМА-264МС1 приведена на рисунке. ➔

Для входных сигналов контроллер имеет 5 входов с подтягивающим резистором 2 кОм в цепи питания +15В. Управляющим элементом в системе может быть нормально разомкнутый «сухой контакт» реле или транзистор n-p-n структуры с открытым коллектором. Управляющие сигналы должны иметь длительность t> 0,2 с. Транзистор или реле должны обеспечивать ток не менее 10 мА при напряжении 15 В. Управление осуществляется путем замыкания соответствующих контактов на общий провод GND контроллера (контакт 91).

Ввод задаваемого режима осуществляется сигналами управления L или L-i – разрешить проход влево; R или R-i – разрешить проход вправо и сигналом S - сброс из системы.

Наименование	Общий провод питания	Разрешить проход (импульсный вход)		СТОП	Разрешить проход (потенциальный вход)		Проход совершен (контакты реле Pass)		
		вправо	влево		влево	вправо	вправо	влево	общая точка
Контакты разъема X2 контроллера	91	80	82	81	79	78	89	87	88
Контакты разъема СКУД пульта	30	31	32	33	34	35	36	37	39
Обозначение контактов	GND	R-i	L-i	S	L	R	Pass-R	Pass-L	Pass-LR

Контроллер формирует и передает в систему отдельные сигналы совершения прохода (длительностью 0,5 секунды) «сухими» контактами реле - Pass-L и Pass-LR (есть проход влево) и Pass-R и Pass-LR (есть проход вправо), соответствующие направлению прохода.

Начало этих сигналов формируется при повороте на 10°, а окончание – всегда при возврате в исходное положение створки.

В состоянии поставки джамперы JP4, JP5 установлены так, что контакты реле Pass нормально разомкнуты (НРК). Положение джамперов показано на рисунках. Переставьте оба джампера правее, если Вам нужны нормально замкнутые контакты (НЗК) для сигналов PASS.

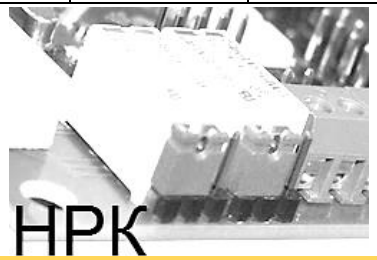

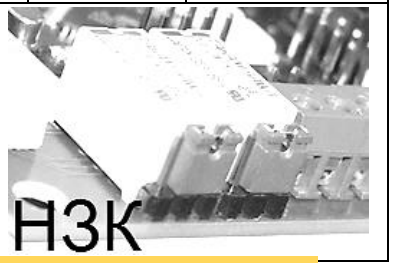

4. ИНСТРУКЦИЯ ПО ЭКСПЛУАТАЦИИ

- ✓ При эксплуатации турникета соблюдайте общие правила при работе с электрическими приборами.
- ✓ Запрещается вскрывать крышки блоков без предварительного отключения их от сети!
- ✓ Не перемещайте через зону прохода предметы, размеры которых превышают ширину прохода.
- ✓ Не допускайте удары по преграждающим элементам и облицовке, вызывающие механическую деформацию.
- ✓ Не допускайте использование при чистке загрязненных поверхностей абразивных и химически активных веществ.

Турникеты относятся к классу нормально открытых управляемых физических барьеров, т.е. **открыты при отсутствии питания**. Для деблокирования достаточно отключить питание. Створка при этом вращается свободно. Индикаторы не светятся.

Турникеты имеют раздельное управление по направлению прохода и снабжены двухскоростной электромоторной системой позиционирования и быстродействующим соленоидным замком. Если проход запрещен (светятся красные индикаторы), то после толчка створки вал блокируется электрозамком, а моторный привод возвращает створку в исходное положение через 1 – 2 сек.

Если проход разрешен, то при повороте створки на угол менее 10° привод включается для возврата в исходное положение.

4.1. Первое включение

Перед первым включением после монтажа убедитесь в правильности всех подключений и исправности сетевого кабеля. Освободите зону вращения створок от посторонних предметов. Убедитесь, что СКУД не подает на турникет команд разрешающих проход.

ВНИМАНИЕ! Соблюдайте общие правила при работе с электрическими приборами. При любых отклонениях прекратите работу с турникетом и выключите питание.

1. Включите питание, вставив вилку в сеть 220 вольт/50Гц. Турникет установится в исходное состояние. Светятся красные индикаторы на пульте и стойке. Преграждающая створка перекроет зону прохода. Проход закрыт для входа и выхода. Замок открыт. Любой сдвиг преграждающей створки (попытка несанкционированного прохода) вызывает блокирование вала электрозамком. Турникет готов к вводу любого режима прохода. В исходное положение турникет устанавливается так же при нажатии кнопки СТОП или после окончания времени ожидания прохода.
2. Установите один из режимов однократного прохода на вход или на выход. Если проход разрешен, то светятся зеленые индикаторы на пульте и на турникете. Пройдите через зону контроля в сторону зеленого сигнала, толкнув преграждающую створку рукой. После сдвига створки по направлению прохода включается моторный привод и как бы подхватывает вращение створки в сторону прохода. Вращение должно происходить плавно, без рывков. При остановке вала в исходном положении допустимо небольшое покачивание, а при резком вращении – щелчок. Особенности завершения прохода:
   - ✓ Турникет после толчка створки рукой откроется полностью сам и автоматически вернется в исходное положение.
   - ✓ В автоматическом режиме турникет откроется сам и вернется в исходное положение сам.
3. Блокировка прохода. Если при разрешенном проходе створка повернута на угол менее 10°, то можно отменить режим прохода, нажав кнопку СТОП. Привод возвращает створку назад до исходного положения.
4. Отказ от прохода. Если при разрешенном проходе створка повернута на угол менее 10° (мотор привода при этом выключен) и оставлена в таком положении, то после окончания времени ожидания прохода включается мотор привода и возвращает створку назад до исходного положения.
5. Исходное положение. В исходное положение турникет устанавливается при нажатии кнопки СТОП, повороте створки на угол более 10° или после выключения таймера ожидания прохода. Проход запрещен. Светятся красные индикаторы на пульте и стойках. Створка перекрывает зону прохода. Проход закрыт для входа и выхода. Замок открыт.

SEC.RU | Короткий путь к информации
Скачано с sec.ru

4.2. Ручное управление с пульта (автономный режим)

Пульт СИСТЕМНЫЙ обеспечивает 4 режима прохода (1-4). Пульт УСИЛЕННЫЙ еще 1 режим (5-ый) для группы людей. Пульт выполнен в виде небольшого настольного прибора в корпусе из пластика, который снабжен гибким кабелем. На лицевой панели корпуса расположены три кнопки управления: кнопка «СТОП» (красная) для установки турникета в режим «Закрыт», и две зеленые кнопки «🡐» и «🡒» для установки прохода в выбранном направлении. Рядом с кнопками расположены соответствующие световые индикаторы. На задней стенке пульта УСИЛЕННОГО расположены клавиши включения многократного прохода (проход для группы людей).

Установите один из режимов прохода на вход или на выход, нажав кнопку или клавишу. Убедитесь, что на пульте и корпусе турникета цвет индикаторов сменился на ЗЕЛЕНЫЙ. Преграждающие элементы при проходе будут вращаться в сторону выбранного направления.

Режимы		Ваши действия	Индикация	
1	Открыть для входа одного человека	Нажмите зеленую кнопку на вход	ЗЕЛЕНЫЙ на вход и КРАСНЫЙ на выход	
2	Открыть для выхода одного человека	Нажмите зеленую кнопку на выход	ЗЕЛЕНЫЙ на выход и КРАСНЫЙ на вход	
3	Закрыть для входа и выхода	Нажмите красную кнопку «стоп»	КРАСНЫЙ на вход и выход	
4	Открыть для входа и выхода одного человека	Нажмите обе зеленые кнопки	ЗЕЛЕНЫЙ на вход и выход	
5	Открыть для входа группы людей	Переключите клавишу на вход	ЗЕЛЕНЫЙ на вход и КРАСНЫЙ на выход	
6	Открыть для выхода группы людей	Переключите клавишу на выход	ЗЕЛЕНЫЙ на выход и КРАСНЫЙ на вход	
7	Открыть для входа группы людей и выхода одного человека	Переключите клавишу на вход и нажмите кнопку на выход	ЗЕЛЕНЫЙ на вход и выход	
8	Открыть для выхода группы людей и входа одного человека	Переключите клавишу на выход и нажмите кнопку на вход		
9	Открыть для входа и выхода группы людей	Переключите обе клавиши		

4.3. Возможные неисправности и методы их устранения

	Неисправность	Причина	Способ устранения
1	Стойка турникета неустойчива. Люфт преграждающих створок.	Ненадежно закреплены в полу анкерные болты или закладные элементы. Болты крепления слабо затянуты.	Изменить тип анкеров или закладных или добавить прочность полу. Проверить затяжку и подтянуть винты.
2	При включении турникет не работает, светодиоды на пульте не горят.	Отсутствие напряжения питания. Обрыв сетевого или соединительного кабеля.	Восстановить подключение питания. Устранить обрыв в кабеле.
3	Нестабильная работа привода, электрозамка или индикатора.	Ненадежно закреплены провода кабеля управления в колодках.	Проверить и закрепить провода
4	Неадекватная работа турникета.	Проверить положение и наличие джамперов	Установить джамперы согласно схеме
5	Включается аварийная сигнализация - быстрое (период 0,5 сек) красно - зеленое мигание индикаторами.	Напряжение питания контроллера меньше 12 В.	Отрегулировать напряжение блока питания.
		Перегрузка выходных цепей контроллера (мотор, замок, индикаторы).	Устранить перегрузку силовых выходов.
6	Створки не устанавливаются в исходное положение, мотор работает, срабатывает замок.	Перепутаны провода подключения мотора привода	Поменять местами любые два фазных провода из подключения мотора

SEC.RU | Короткий путь к информации
Скачано с sec.ru

4.4. Принцип действия

Турникеты ОМА снабжены двухскоростной электромоторной системой позиционирования и быстродействующим соленоидным замком и относятся к классу нормально открытых управляемых физических барьеров, т.е. турникет открыт при отсутствии питания. Для деблокирования достаточно отключить питание. Створка при этом вращается свободно. Индикаторы не светятся.

Турникеты имеют раздельное управление по направлению прохода и могут работать в автоматическом или полуавтоматическом режиме.

«Сам, все сам, если разрешено» - автоматический режим.

Алгоритм обеспечивается установкой джамперов JP3 по рисунку →.

После включения питания створка устанавливается в исходное положение - перекрывает зону прохода. Горят красные индикаторы. Турникет готов к вводу любого режима прохода. Проход закрыт для входа и выхода. Замок открыт. Любой сдвиг преграждающей створки (попытка несанкционированного прохода) вызывает блокирование вращения створки электрозамком, а привод пытается вернуть створку в исходное положение.

Чтобы разрешить проход для одного человека на вход (выход) надо нажать соответствующую кнопку на пульте управления. Зажигается зеленый индикатор на пульте и стойке в сторону разрешенного прохода и сразу включается привод, который начинает вращать створку по направлению выбранного прохода, приглашая пройти. Проход разрешен в одном направлении.

Створка продолжает вращаться мотором вперед, доворачивается до крайнего положения (примерно 90° от исходного) и после небольшой паузы (5 сек) возвращается в исходное состояние до следующего прохода. Зажигаются красные индикаторы.

Чтобы разрешить проход для группы людей на вход/выход в режиме «Сам все сам…» надо переключить тумблер на усиленном пульте (в комплект не входит) на время необходимое для работы в данном режиме. Загорится зеленый индикатор на пульте и створка сразу откроется.

После прохода первого человека створка не возвращается в исходное состояние, а останавливается в открытом положении до обратного переключения клавиши. Если створку удерживали или сдвинули из крайнего положения, то система позиционирования всегда стремится установить створку в крайнее открытое положение.

«Толкни и иди, если разрешено» - полуавтоматический режим.

Алгоритм обеспечивается перестановкой джамперов JP3 по рисунку «Толкни и иди…».

Чтобы разрешить проход для одного человека на вход (выход) надо нажать соответствующую кнопку на пульте управления. Зажигается зеленый индикатор на пульте и стойке в сторону разрешенного прохода.

Для прохода надо толкнуть створку рукой. После поворота створки по направлению прохода на 10° включается привод, створка вращается вперед, доворачивается до крайнего положения (примерно 90° от исходного) и после небольшой паузы (5 сек) возвращается в исходное состояние до следующего прохода. Зажигаются красные индикаторы.

Чтобы разрешить проход для группы людей в режиме «Толкни и иди…» надо переключить тумблер на усиленном пульте (в комплект не входит) на время необходимое для работы в данном режиме. Загорится зеленый индикатор на пульте, и створка будет ожидать толчка в разрешенном направлении.

После прохода человека створка возвращается в исходное состояние, и турникет остается в режиме разрешенного прохода. При необходимости открыть створку на продолжительное время необходимо переключить оба тумблера на пульте управления (разрешить проход группы людей в обе стороны). После прохода первого человека створка не возвращается в исходное состояние, а останавливается в открытом положении до обратного переключения клавиш. Для отмены режима переключите тумблер в исходное положение.

SEC.RU | Короткий путь к информации
Скачано с sec.ru

4.5. Схема соединений

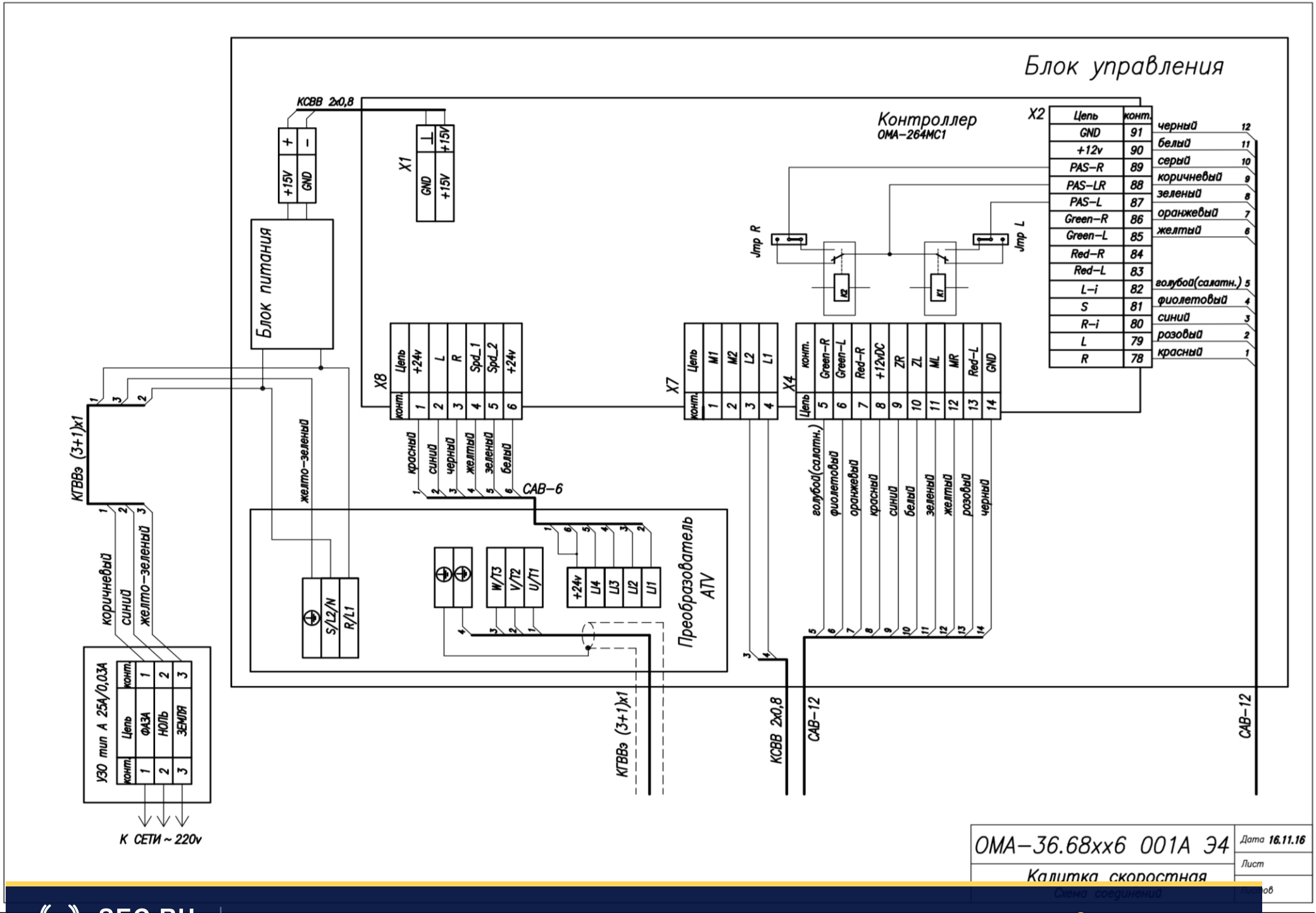

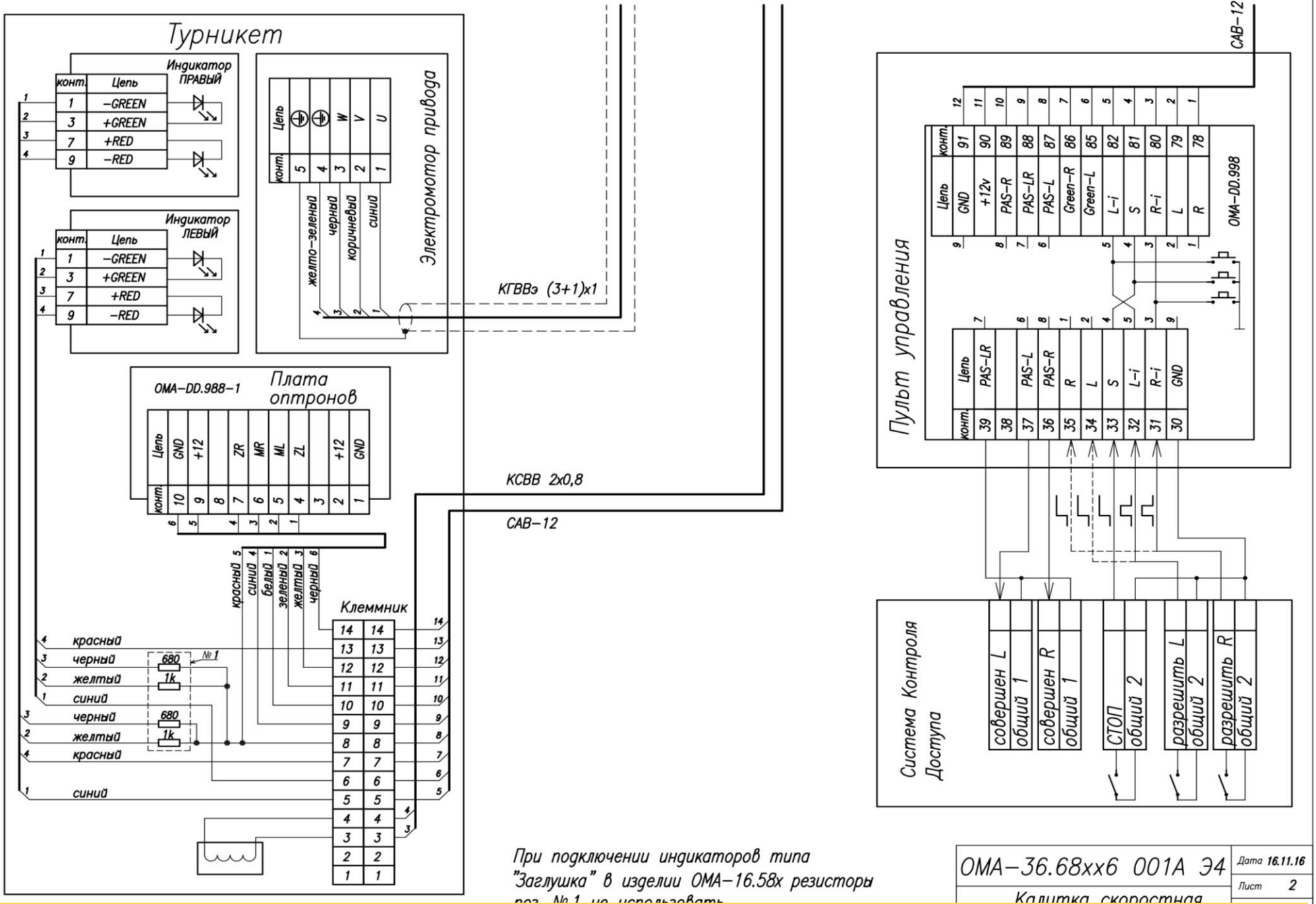

SEC.RU | Короткий путь к информации
Скачано с sec.ru
ООО «Оригинальная Механика и Автоматика». V1.2 Сентябрь 2023 года

5. Устройство

Маятниковый электромоторный усиленный турникет с раздельным управлением блокировкой по направлению.

Бесконтактный электромоторный привод створки и соленоидный электрозамок управляются помехоустойчивым контроллером.

Все режимы доступны, как при автономном управлении от кнопочного усиленного пульта, так и при системном управлении.

Створка имеет правое и левое вращение. Открывается на вход и на выход дистанционно или от датчика свободного прохода (в комплект не входит).

Автоматическое аварийное деблокирование в обесточенном состоянии за счет нормально открытого быстродействующего соленоидного замка. Нет механического замка. Ключ не потерять.

Корпус выполнен в виде стальной сварной стойки с облицовкой из шлифованной нержавеющей или окрашенной стали (S=0,7 мм).

Нержавеющая шлифованная сталь корпуса (модель ОМА-36.586/7) и створки всегда отлично выглядит и легко восстанавливается. Гальваническое и порошковое покрытие деталей механизма обеспечивает их стойкость к коррозии.

Створка выполнена в виде гнутой рамки из нержавеющей шлифованной трубы Ø25мм или из закаленного 10 мм стекла.

Вал преграждающей створки выполнен в виде вертикальной катушки из стальных труб прямоугольного сечения (для нерж. створки) или в виде двух нерж. фланцев (для створки из стекла), смонтированной на стальном 9 мм фланце. Фланец вращается на насыпном подшипнике.

В нижней части стойки смонтированы: моторный привод, оптические датчики поворота, замок блокировки и соединительная колодка. Нижний опорный фланец привода имеет отверстие для ввода кабеля и 4 отверстия крепления. Фланец крепится к полу на четыре болта М10 (в комплект не входят).

Скачано с sec.ru

5.1. Комплектность

№	Наименование	Кол.
1	Корпус турникета (стойка в сборе)	1
2	Пульт управления СИСТЕМНЫЙ (без кабеля)	1
3	Кабель пульта (12x0,4), метров (в комплект не входит)	3
4	Кабель привода (3+1)x1, метров (в комплект не входит)	6
5	Кабель управления (12x0,4), метров (в комплект не входит)	6
6	Кабель электрозамка (2x0,8), метров (в комплект не входит)	6
	Руководство по эксплуатации	1
8	Блок управления (без сетевого шнура). Размер 240x217x95 мм.	1
9	Створка преграждающая СТАНДАРТ (нерж. или стекло)	1
14	Болт М10 для крепления к полу (в комплект не входит)	4
14	Анкерная гайка М10 (в комплект не входит)	4

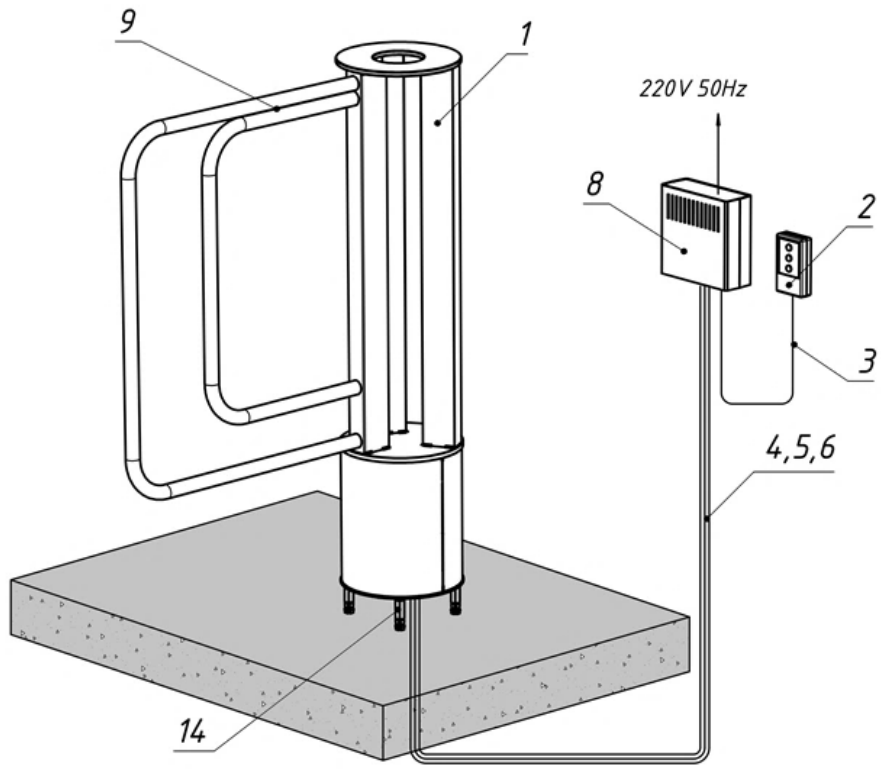

ВНИМАНИЕ! Комплектность изделия определяется моделью турникета, особенностями конкретного заказа и подтверждается упаковочной ведомостью.
По заказу в комплект поставки может входить дополнительное оборудование.

Технические данные

Стандартная ширина зоны прохода	580 мм
Высота зоны прохода	900 мм
Количество режимов работы	5
Средняя/Пиковая пропускная способность при однократном проходе	6/6 проходов/мин
Степень защиты корпуса стойки	IP30
Допустимое статическое/динамическое усилие на створке на плече 0,25м от корпуса, не более	70 кгс/0,1 кДж
Масса стойки турникета ОМА-36.586, не более	25кг (нетто), 28 кг (брутто)
Масса створки (двойной) из нержавеющей трубы, не более	2,5 кг (нетто), 3 кг (брутто)
Масса стойки турникета ОМА-36.587, не более	22кг (нетто), 25 кг (брутто)
Масса створки из стекла, не более	10 кг (нетто), 11 кг (брутто)

SEC.RU | Короткий путь к информации
Скачано с sec.ru

5.2. Инструмент и порядок монтажа

- ✓ Электроперфоратор и сверла твердосплавные Ø16 для бетона, отвес или уровень.
- ✓ Ключ торцевой S17 для анкерных болтов крепления стойки и стоек ограждения.
- ✓ Отвертка крестовая №2 для винтов крышки блока управления.
- ✓ Отвертка плоская № 2 для подключения кабеля в винтовые клеммники.
- ✓ Отвертка плоская № 5 для снятия облицовки привода.
- ✓ Ключ торцевой S19 для крепления преграждающих створок.

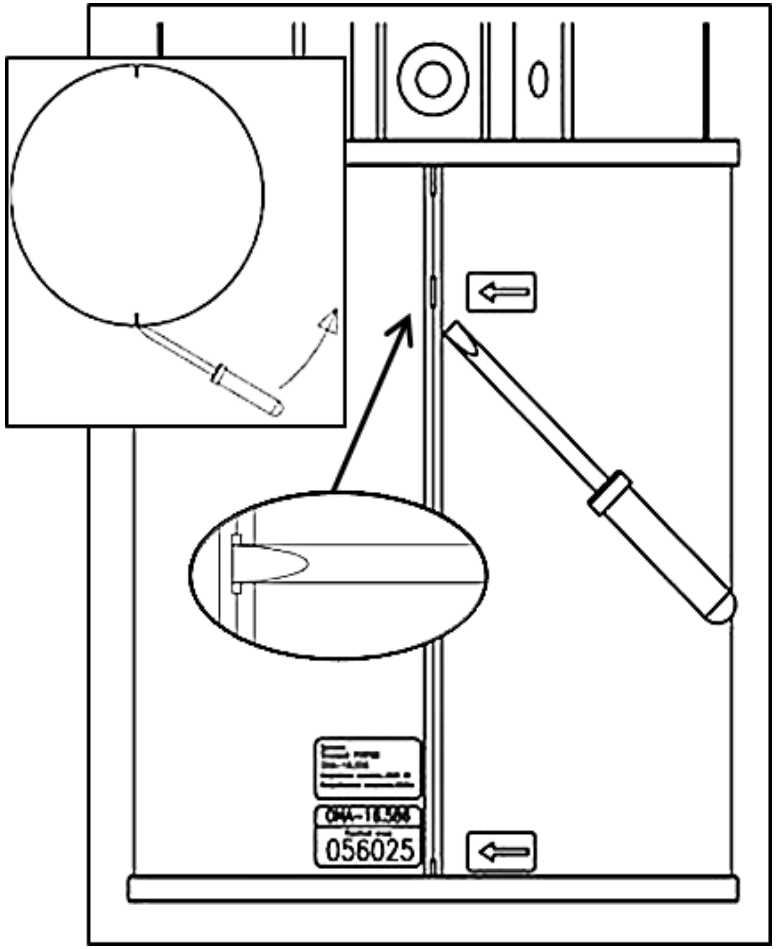

ВНИМАНИЕ! Прежде чем приступить к монтажу убедитесь в должном качестве изделия (внешний вид) и проверьте комплектацию по упаковочной ведомости.

Претензии к внешнему виду и комплектности после завершения монтажа могут быть не приняты!

1. Из ящиков аккуратно извлеките створку и стойку. Поставьте вертикально на устойчивое основание стойку турникета.
2. Распакуйте стойку и створку. Внимательно проверьте качество декоративных поверхностей и комплектность.
3. Стойка турникета поставляется в собранном виде. Облицовка закреплена. Снимите облицовку. При обратной сборке половинки облицовки не менять.
4. Сделайте на полу разметку под стойку. Отверстия для крепления фланца разметьте по чертежу в приложении или по фланцу стойки.
5. Установите стойку нижним фланцем на разметку. Стойка имеет значительную массу, придерживайте ее, не допускайте падения. Проверьте возможность вертикальной установки стойки. Добейтесь вертикальности стойки, манипулируя величиной прокладок под фланец.
6. Проверьте правильность и откорректируйте разметку отверстий. Подготовьте отверстия в полу под анкеры PFG или другие. Вставьте анкеры в отверстия фундамента на всю глубину отверстий.
7. ВНИМАНИЕ! Разъем для подключения кабеля управления и питания находится в нижней части стойки. Не забудьте подвести к основанию стойки (через пол) кабели управления и питания в соответствии со схемой.
8. Установите сверху на гайки фланец турникета. Закрепите фланец четырьмя болтами анкеров (М10/70). Проверьте вертикальность установки стойки.
9. Вставьте преграждающую створку в отверстия оси и закрепите ее болтами М12. Створку из стекла закрепите на фланце привода декоративными винтами. Проверьте вращение створки без питания. Она должна поворачиваться рукой легко с небольшим сопротивлением. Усилие вращения не должно превышать 1кгс.

5.3. Турникет ОМА-36.581/6. Монтажный чертеж

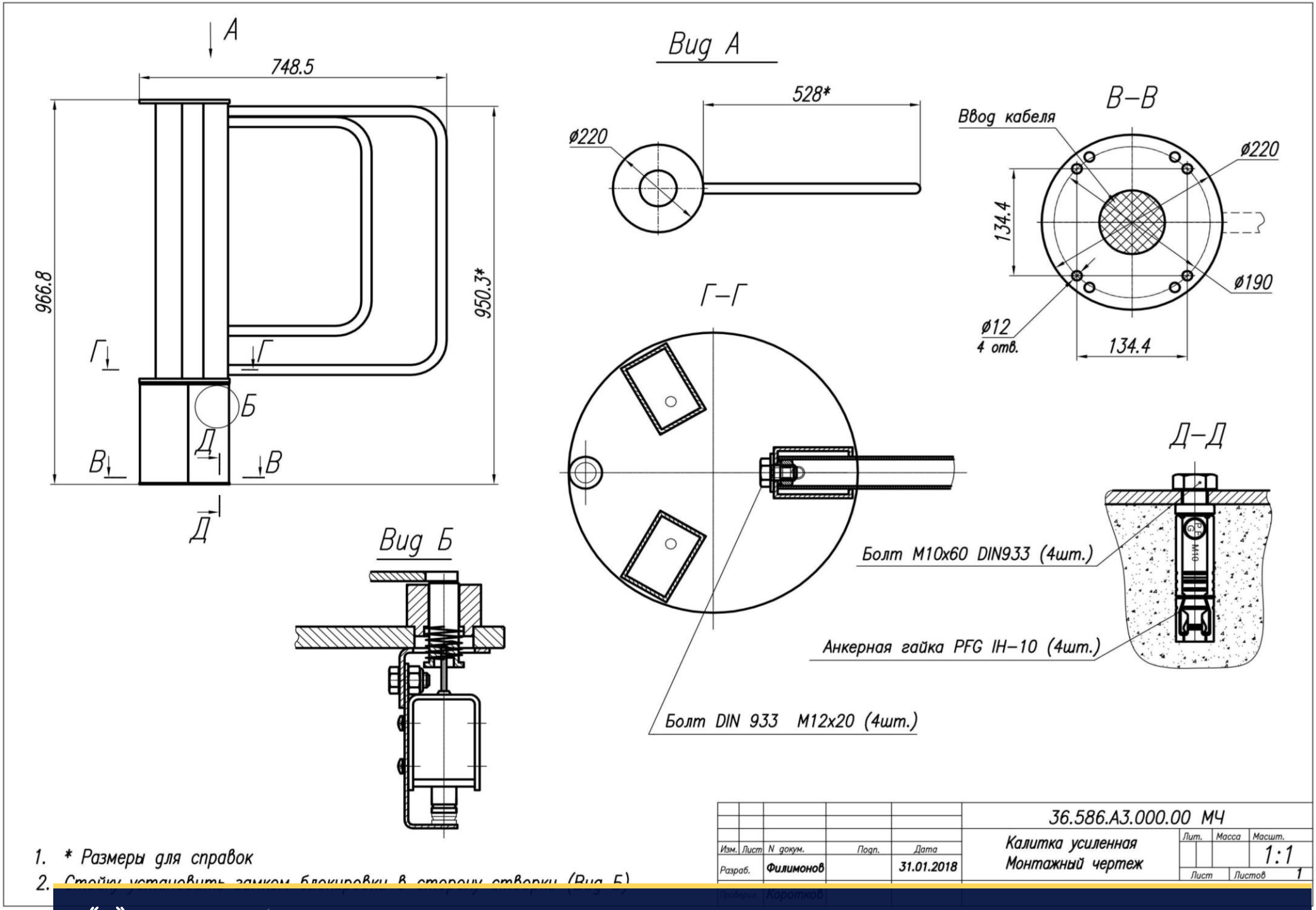

SEC.RU | Короткий путь к информации
Скачано с sec.ru

5.4. Турникет ОМА-36.587. Монтажный чертеж

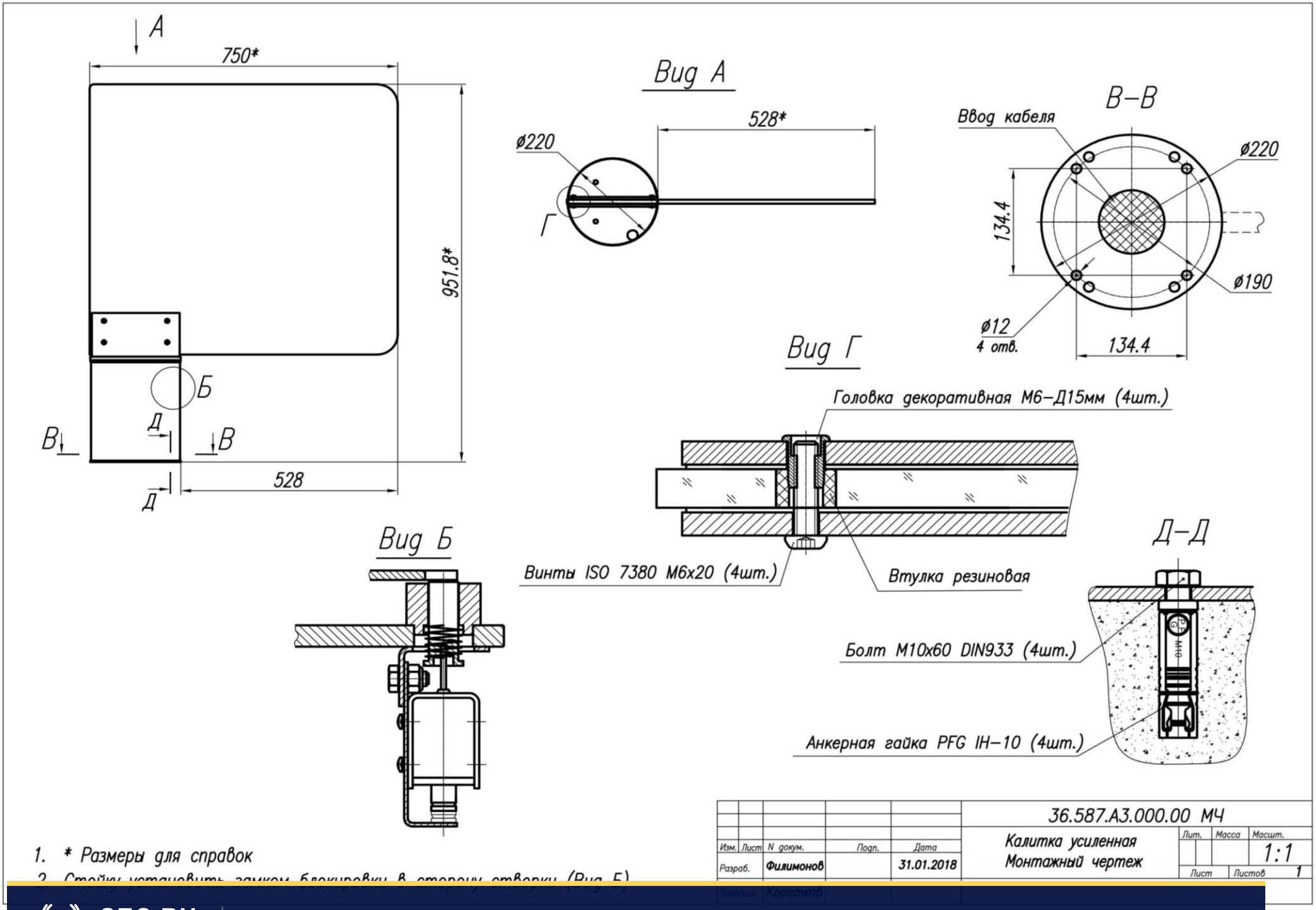

SEC.RU | Короткий путь к информации
Скачано с sec.ru