ЛКД-ОЭМЗ-01

Ответная часть с роликом для электромеханических защелок

Паспорт

Ответная часть с роликом для электромеханических защелок ЛКД-ОЭМЗ-01 предназначена для совместной работы с электромеханическими защелками в составе систем контроля доступа с электронным управлением блокировкой распашных дверей.



Внешний вид

Комплект поставки

Ответная часть ЛКД-ОЭМЗ-01	1 шт.
Саморез 3,5х32 (потай.)	2 шт.
Паспорт	1 шт.

Ответная часть ЛКД-ОЭМЗ-01 состоит из стального прямоугольного корпуса с закрепленной на оси лицевой пластиной 1 с крепежными отверстиями 2. Из корпуса с лицевой пластиной выступает подпружиненная защелка с роликом 3, предназначенная для фиксации дверного полотна в закрытом состоянии.

Габаритные и установочные размеры

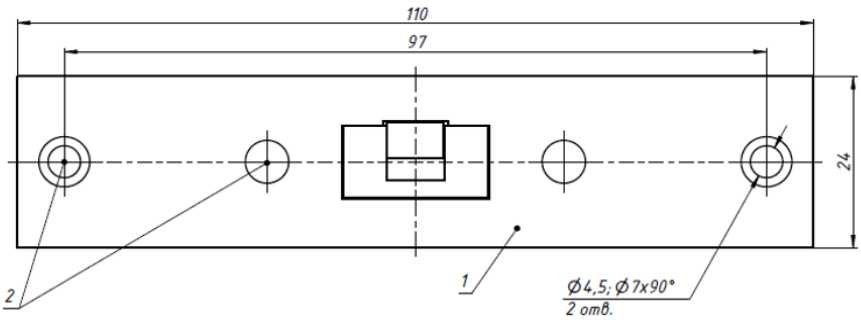

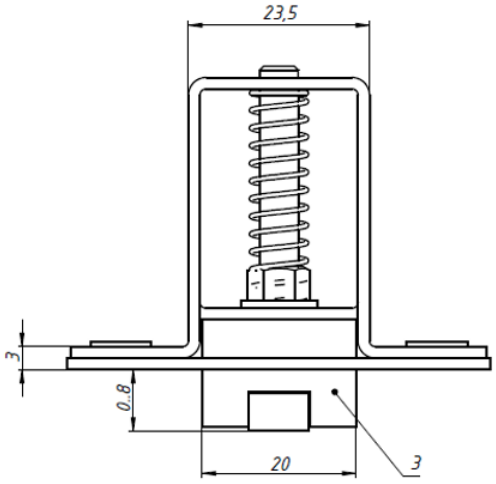

Монтаж

1. Разметить места крепежных отверстий (2) изделия, просверлить.
2. Приложить лицевую пластину (1) к выполненным в п.1 отверстиям и разметить контур лицевой части и корпуса.
3. Выполнить отверстие для установки корпуса глубиной не менее 50 мм.
4. Если необходимо, выполнить обнижение для лицевой пластины (1).
5. Установить изделие и убедиться в его работоспособности.

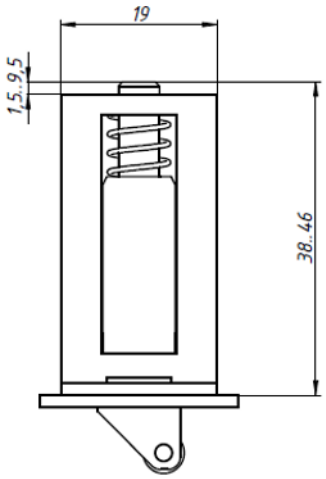

Условия эксплуатации

- Климатические условия эксплуатации по ГОСТ 15150-69:УХЛ2.
- Температура окружающего воздуха: от -40 до +50 °С;
- Относительная влажность воздуха не более 98% при 35°С и более низких температурах без конденсации влаги и образования инея;
- установка внутри или снаружи помещения при обеспечении невозможности попадания внутрь замка влаги, пыли, грязи и т.п.

SEC.RU | Короткий путь к информации
Скачано с sec.ru

Гарантийные обязательства

Гарантийный срок 12 месяцев с момента продажи оборудования, что должно быть подтверждено соответствующими документами. Без документа, удостоверяющего покупку оборудования сервисный центр гарантийный ремонт не осуществляет.
Отметки продавца в паспорте изделия являются не обязательными и не влияют на обеспечения гарантийных обязательств.
Исполнение гарантийных обязательств осуществляется в соответствии с законодательством РФ.

Ограничения гарантии

1. Использование аппаратуры не по назначению.
2. Неправильная или небрежная эксплуатация аппаратуры, транспортировка, нарушение условий и правил эксплуатации, в том числе вследствие воздействия высоких или низких температур, электромагнитного излучения, высокой влажности, запыленности и т.д.
3. Попадание внутрь корпуса жидкости, насекомых и других посторонних веществ, существ и предметов.
4. Механические повреждения аппаратуры.
5. Несанкционированное тестирование или ремонт, или попытки изменения в конструкции аппаратуры или в его программном обеспечении, в том числе неуполномоченным лицом или организацией.
6. Появление повреждений аппаратуры, полученных в результате несчастного случая, стихийного бедствия или другим причинам, находящимся вне зоны ответственности сервисного центра
7. Появление неисправностей аппаратуры, вызванных нестабильной работой телекоммуникационных, питающих, кабельных сетей и электросетей.

ОТМЕТКИ О ВВОДЕ В ЭКСПЛУАТАЦИЮ

Монтажная организация: _____

Дата: _____202__г.

SEC.RU | Короткий путь к информации
Скачано с sec.ru