bas IP

РУКОВОДСТВО ПОЛЬЗОВАТЕЛЯ

AV-03D

ВЫЗЫВНАЯ ПАНЕЛЬ

SEC.RU | Короткий путь к информации

Скачано с sec.ru

bas IP

Общие характеристики

- **Тип панели:** Индивидуальная.
- **Камера:** 1/4”.
- **Угол обзора:** 90° (по горизонтали).
- **Разрешение камеры:** 2 Мр.
- **Выходное видео:** HD (1280 × 720), H.264 Main Profile.
- **Ночная подсветка:** 6 светодиодов.
- **Минимальная освещенность:** 0,01 LuX.
- **Класс степени защиты:** IP64.
- **IK-код:** IK06.
- **Температурный режим:** -40 — +65 °C.
- **Потребление питания:** 6,5 Вт, в режиме ожидания — 2,5 Вт.
- **Питание:** +12 В, PoE 802.3af.
- **Корпус:** ABS пластик.
- **Цветовое решение:** Black, Silver.
- **Размер самой панели:** 102 × 160 × 46 мм.
- **Тип установки:** Накладная с/без козырька (кронштейны в комплекте).

ВЫЗЫВНАЯ ПАНЕЛЬ

AV-03D

Полная инструкция
wiki.bas-ip.com

Описание устройства

BAS-IP AV-03D — это стильная панель, которая, несомненно, идеально впишется в интерьер любого офисного центра. Панель изготовлена из высококачественного пластика и может использоваться практически в любом помещении.

Внешний вид

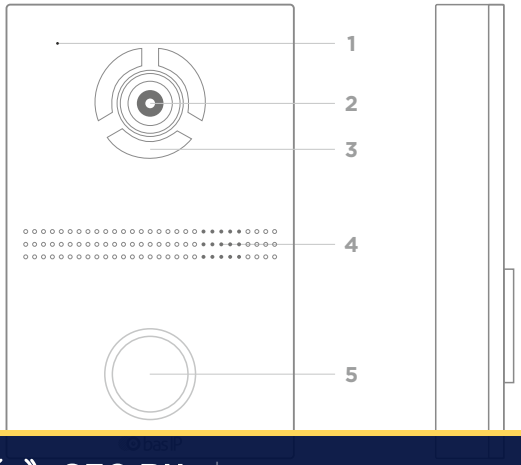

1 - Микрофон.
2 - Камера.
3 - Подсветка.
4 - Динамик.
5 - Сенсорная кнопка вызова.

SEC.RU | Короткий путь к информации
Скачано с sec.ru

Проверка комплектности продукта

Перед установкой вызывной панели обязательно нужно проверить ее комплектность и наличие всех компонентов.

В комплект панели входит:

Вызывная панель	1 шт.
Кронштейн для накладной установки с / без козырька	1 шт. / 1 шт.
Инструкция по установке	1 шт.
Комплект проводов с коннекторами для подключения питания, замка и доп. модулей	1 шт.
Комплект заглушек для соединений	1 шт.
Комплект установочных винтов с ключем	1 шт.

Электрическое подключение

После проверки комплектности устройства можно переходить к подключению.

Для подключения понадобится:

- Кабель Ethernet UTP CAT5 или выше, подключенный к PoE коммутатору или к обычному коммутатору/маршрутизатору.

Рекомендации по длине кабеля
Максимальная длина сегмента кабеля UTP CAT5 Не должна превышать 100 метров, согласно стандарта IEEE 802.3.

- Блок питания на +12 Вольт, 2 Ампера.
- Должны быть подведены провода для подключения шлейфов сигнализации и домашней автоматики (опционально).

К вызывной панели можно подключить любые электромеханические либо электромагнитные замки, у которых коммутируемый ток не превышает 5 Ампер.

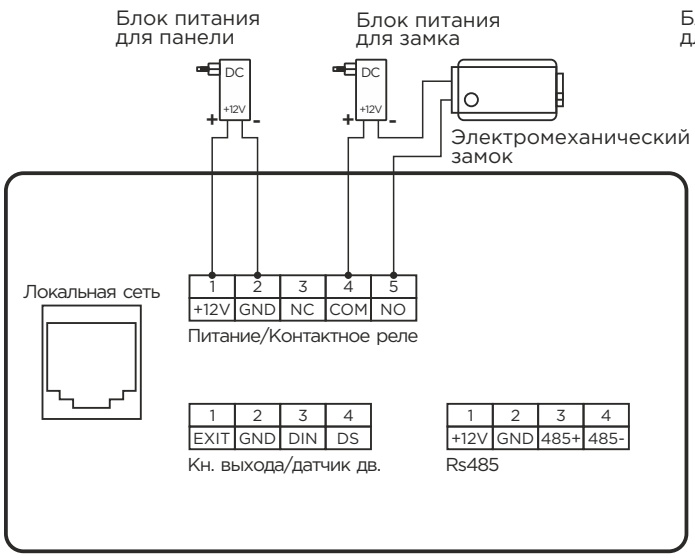

Схема подключения электромеханического замка для замка

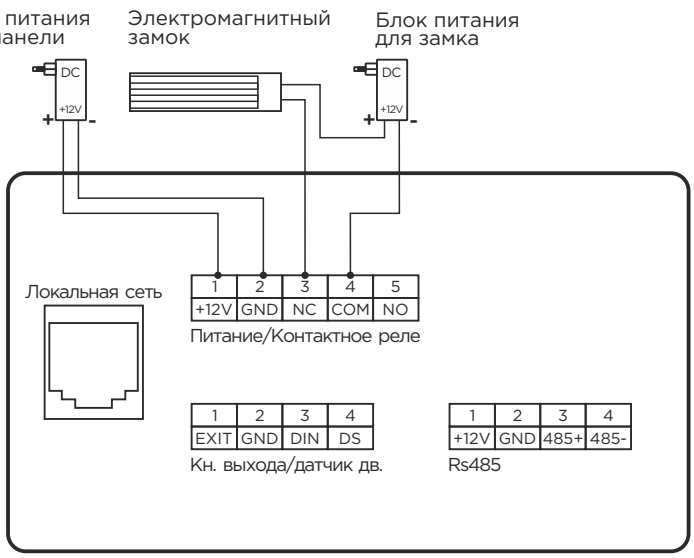

Схема подключения электромагнитного замка с использованием внешнего блока питания

SEC.RU | Короткий путь к информации Скачано с sec.ru

Механический монтаж

Перед монтажом вызывной панели нужно предусмотреть отверстие или углубление в стене с размерами 20×50×60 мм.

Также необходимо предусмотреть подвод кабеля питания, доп. модулей и локальной сети.

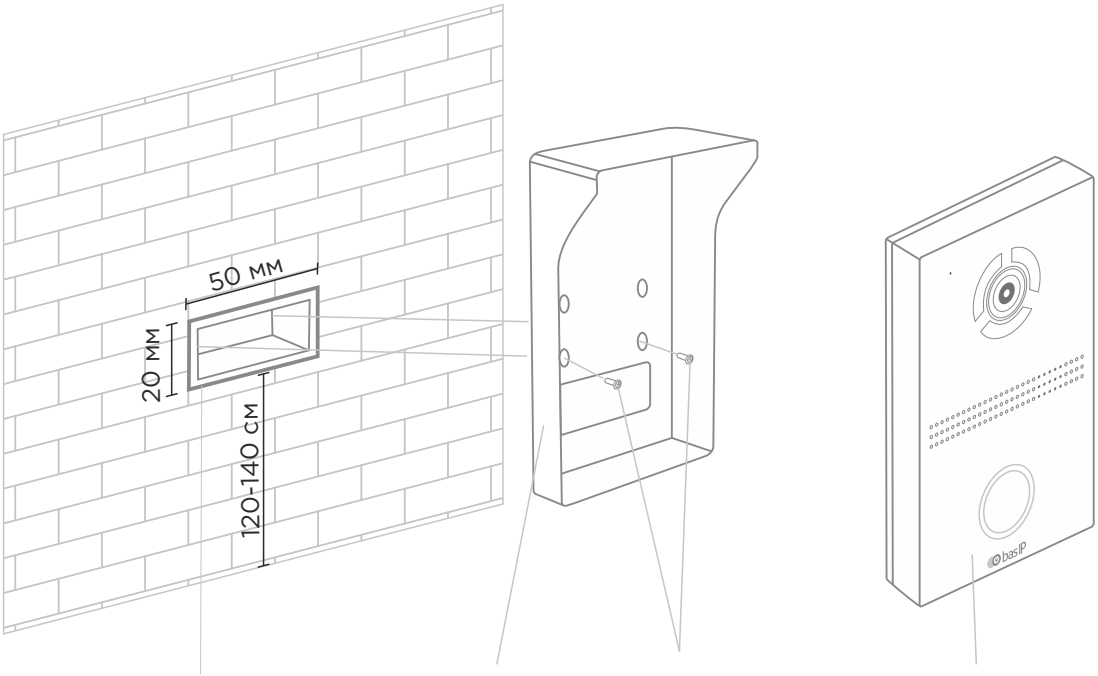

Ниша Кронштейн Винты Вызывная панель

Вызывная панель

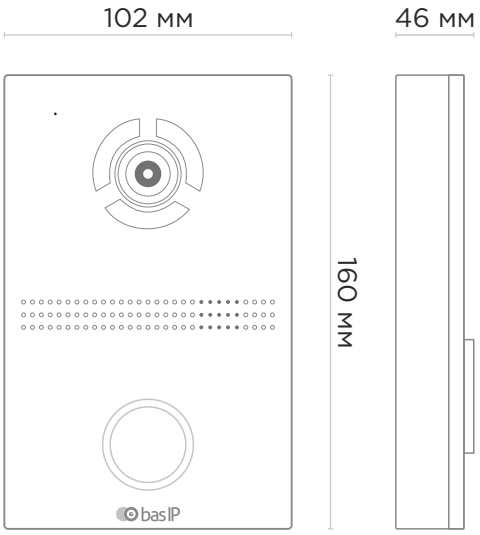

Кронштейн

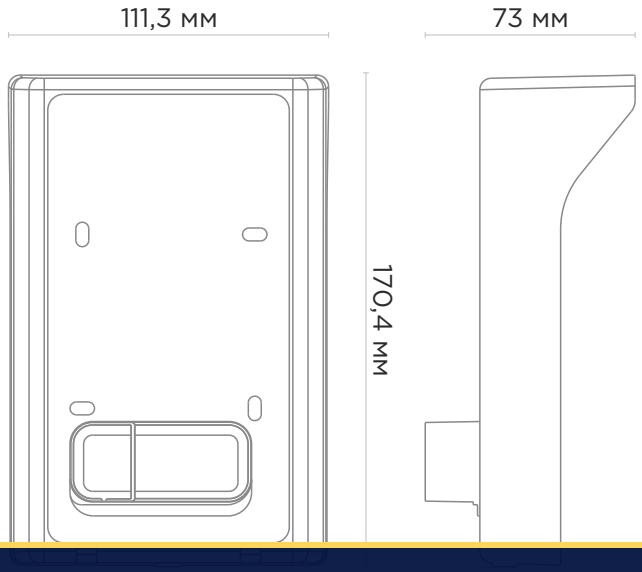

SEC.RU | Короткий путь к информации
Скачано с sec.ru

Гарантия

Гарантийный талон № _____

Наименование модели _____

Серийный номер _____

ФИО продавца _____

С нижеприведенными условиями гарантии ознакомлен, проверка работоспособности произведена в моем присутствии:

Подпись покупателя _____

Условия гарантии

Гарантийный срок эксплуатации изделия — 24 (двадцать четыре) месяца со дня продажи.

- Транспортировка изделия должна производиться в оригинальной или поставляемой продавцом упаковке.
- Изделие принимается в гарантийный ремонт только с правильно заполненным гарантийным талоном, и наличием неповрежденных пломб или наклеек.
- Изделие принимается на экспертизу, в соответствии с предусмотренными законом случаями, только в оригинальной упаковке, полной комплектации, отвечающем новому оборудованию товарном виде, и наличию всех соответствующих правильно заполненных документов.
- Настоящая гарантия является дополнением к конституционным и иным правам потребителей и ни в коей мере не ограничивает их.

Условия гарантии

- В гарантийном талоне должно быть указано наименование модели, серийный номер, дата продажи, ФИО продавца, печать торговой организации и подпись покупателя.
- Доставка в гарантийный ремонт осуществляется самим покупателем.
- Гарантийный ремонт производится только в течение гарантийного срока указанного в данном гарантийном талоне.
- Сервисный центр обязуется сделать все возможное, для проведения ремонта гарантийного изделия, в срок до 45 рабочих дней. Срок, затраченный на восстановление работоспособности изделия, добавляется к установленном гарантийному сроку.

SEC.RU | Короткий путь к информации Скачано с sec.ru

Заметки

SEC.RU | Короткий путь к информации

Скачано с sec.ru

Заметки

Скачано с sec.ru

SEC.RU | Короткий путь к информации
Скачано с sec.ru