PATROL™ - 101 Ver.2

ВСЕПОГОДНЫЙ КОМБИНИРОВАННЫЙ ИЗВЕЩАТЕЛЬ «ВЕРТИКАЛЬНЫЙ ЗАНАВЕС»

«С ПОДОГРЕВОМ ПИРОЭЛЕКТРИЧЕСКОГО СЕНСОРА»

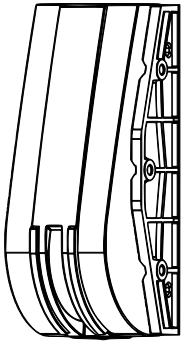

GSN Electronic Company Ltd.

1

PATROL-101

Всепогодный комбинированный извещатель предназначен для использования вне помещений, а так же для эксплуатации в климатических условиях при низких температурах, доходящих до **- 40°C**.

PATROL-101 обнаёт узкую зону обзора, позволяющую свободное перемещение владельца объекта внутри защищаемого пространства.

PATROL-101 с функцией антимаскирования и датчиком смещения обнаруживает все попытки маскирования или нейтрализации извещателя путём смещения его со стены.

PATROL-101 игнорирует животных массой до 30кг.

SEC.RU | Короткий путь к информации

ПРЕИМУЩЕСТВА

- ДВОЙНАЯ ТЕХНОЛОГИЯ ПИР+СВЧ
- РАБОТА ПРИ НИЗКИХ ТЕМПЕРАТУРАХ **(- 40°C)**.
- “QUAD” ПИРОЭЛЕМЕНТ
- ДАТЧИК СМЕЩЕНИЯ
- СИСТЕМА АНТИМАСКИРОВАНИЯ
- ИММУНИТЕТ К ЖИВОТНЫМ – ДО 30КГ
- ВОЗМОЖНОСТЬ ВЫБОРА КОЛИЧЕСТВА ДОПЛЕРОВСКИХ ИМПУЛЬСОВ (1-5)
- АВТОМАТИЧЕСКИЙ ТЕМПЕРАТУРНЫЙ КОМПЕНСАТОР
- ЗАЩИТА ОТ ВИДИМОГО СВЕТА
- ЗАЩИТА ОТ РАДИОЧАСТОТНЫХ И ЭЛЕКТРОМАГНИТНЫХ ПОМЕХ
- ТРИ РЕГУЛЯТОРА ЧУВСТВИТЕЛЬНОСТИ
- ВЛАГОЗАЩИЩЁННЫЙ КОРПУС

3

УСТАНОВКА ИЗВЕЩАТЕЛЯ

1. Проведите электрический провод сквозь кронштейн.

2. Установите кронштейн на стену и, используя намеченные отверстия, закрепите его шурупами.

Для угловой установки Для прямой установки

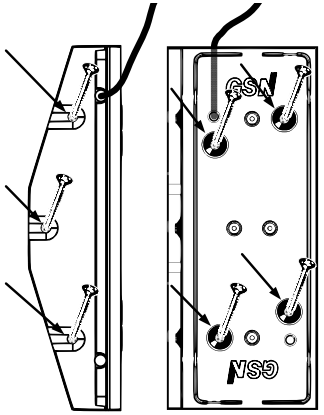

4

3. Проведите электрический провод через заднюю крышку извещателя.

4. Установите заднюю крышку извещателя на кронштейн и закрепите её четырьмя шурупами.

5. Установите печатную плату и подключите провода в соответствии со схемой подключения.

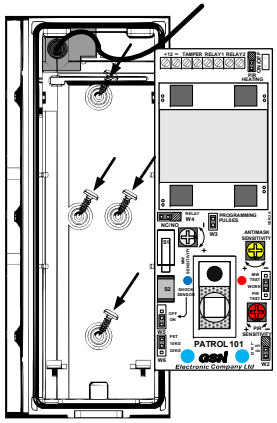

5

6. Закройте верхнюю крышку и зафиксируйте шурупом.

ПОДКЛЮЧЕНИЕ ИЗВЕЩАТЕЛЯ

+12V -	TAMPER	RELAY 1	RELAY 2
⊘ ⊘	⊘	⊘ ⊘	⊘ ⊘

Клеммы **+12V-** питание извещателя.

Клеммы **TAMPER** – для подключения извещателя к 24-х часовой нормально-замкнутой зоне в контрольной панели.

Клеммы **RELAY 1** – релейный выход PIR извещателя.

Клеммы **RELAY 2** – релейный выход системы антимаскирования

6

ВАРИАНТЫ УСТАНОВКИ

Установите извещатель вертикально или горизонтально на прочной и ровной поверхности стены (см. рисунки).

Рекомендуемая высота установки 2.5м, максимальная высота – 5м.

*При высоте монтажа более 3.5 метров, следует установить извещатель под небольшим углом ~20°.

ВАЖНО! Не устанавливайте извещатель в местах попадания прямого солнечного света на линзу!

7

ЗОНА ОБНАРУЖЕНИЯ

Вид сверху

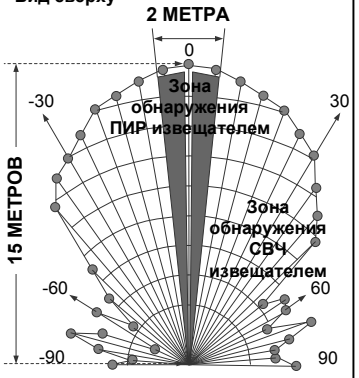

8

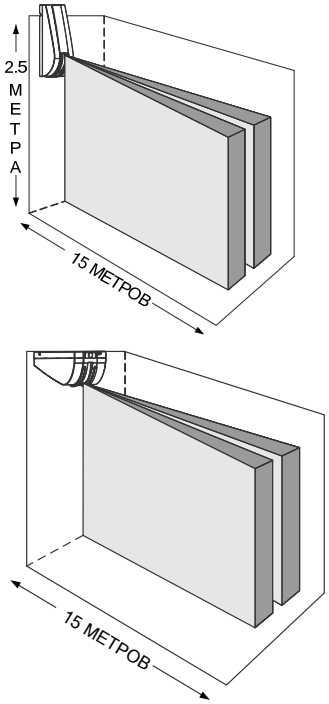

9

Вид сбоку

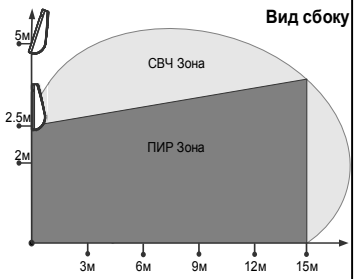

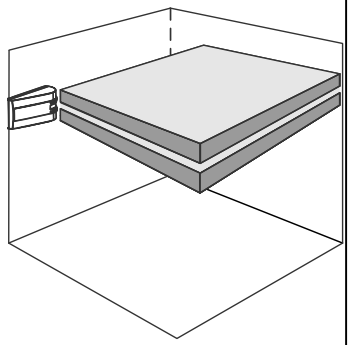

10

ДАТЧИК СМЕЩЕНИЯ

Датчик «**СМЕЩЕНИЯ**» формирует сигнал тревоги при ударе или попытке отрыва извещателя от стены и передаёт его в контрольную панель через клеммы «**TAMPER**».

Программа, обрабатывающая принятые сигналы, отфильтровывает небольшие колебания и идентифицирует только реальные удары или смещения извещателя с его крепления. Для отключения датчика «**СМЕЩЕНИЯ**» – используйте перемычку **W5**.

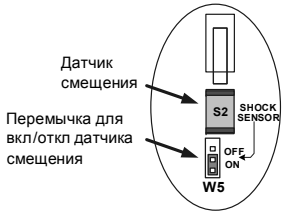

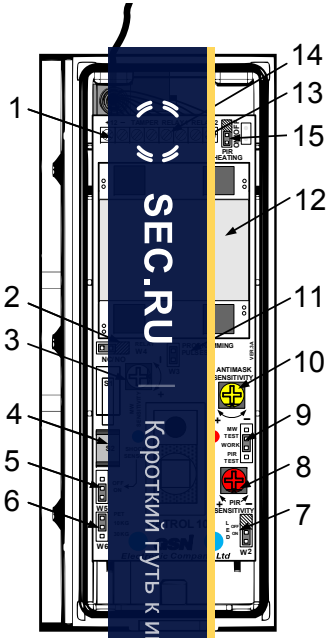

SEC.RU | Короткий путь к информации

1. Подключение питания извещателя

2. Перемычка переключения NC/NO

3. Регулировка чувствительности MW извещателя

4. Датчик смещения

5. Перемычка вкл/откл датчика смещения

6. Перемычка выбора веса животного

7. Перемычка вкл/откл светодиодов

8. Регулировка чувствительности PIR извещателя

9. Установка режимов работы извещателя

10. Регулировка чувствительности системы антимаскирования

11. Перемычка для программирования пульсов

12. СВЧ Антенна

13. Релейный выход системы антимаскирования **(RELAY 2)**

14. Релейный выход PIR извещателя **(RELAY 1)**

15. Перемычка вкл/откл подогрева пироэлектрического сенсора.

НАСТРОЙКА ПИР ИЗВЕЩАТЕЛЯ

1. Снимите верхнюю крышку извещателя.

2. Включите питание и дождитесь окончания мигания светового индикатора (время прогрева - 50 секунд).

3. Установите перемычку **W1** в положение **PIR TEST**, контакты **RELAY 1** – разомкнуты.

4. Закройте извещатель верхней крышкой.

5. Проверьте чувствительность **PIR** извещателя, передвигаясь в зоне обзора. Красный светодиод должен реагировать на каждый шаг.

Для подстройки чувствительности используйте потенциометр **“PIR SENSITIVITY”**.

НАСТРОЙКА СВЧ ИЗВЕЩАТЕЛЯ

1. Снимите верхнюю крышку извещателя.

2. Установите перемычку **W1** в положение **MW TEST**, контакты **RELAY 1** – разомкнуты.

3. Закройте извещатель верхней крышкой.

4. Проверьте чувствительность **СВЧ** извещателя, передвигаясь в зоне обзора. Синий светодиод должен реагировать на каждый шаг.

Для подстройки чувствительности используйте потенциометр **“MW SENSITIVITY”**.

РАБОЧИЙ РЕЖИМ

1. Верните перемычку **W1** в положение **WORK**.

2. Используйте перемычку **W6** для настройки извещателя, исходя из веса животного.

3. Закройте извещатель верхней крышкой - световой индикатор начнёт мигать.

<u>В этот момент выйдите из зоны обзора извещателя. По окончании мигания, светового индикатора для корректной авто-настройки системы антимаскирования.</u>

Для подстройки чувствительности системы антимаскирования используйте потенциометр **“ANTIMASK SENSITIVITY”**.

4. Зафиксируйте верхнюю крышку шурупом.

ИЗМЕНЕНИЕ СПОСОБА КОММУТАЦИИ
RELAY 1, RELAY 2

1. Отключите питание извещателя.

2. Установите перемычку **W4** в положение **NO**.

3. Включите питание.

ВЫБОР КОЛИЧЕСТВА ИМПУЛЬСОВ

Выбор необходимого количества импульсов от 1 до 5 для конкретного объекта оптимизирует чувствительность извещателя к условиям окружающей его среды.

Для установки необходимого количества импульсов снимите перемычку **W3** - синий светодиод начнёт мигать, отсчитывая импульсы. Верните перемычку **W3** в паузе между миганиями светодиода.

ТЕХНИЧЕСКИЕ ХАРАКТЕРИСТИКИ

Питание извещателя:……9 - 16В

Ток потребления в дежурном режиме:……80мА

Ток потребления в режиме «тревога»:…….....120мА

Рабочая частота СВЧ канала:……10.525ГГц

Время готовности Антимаска:.....50±5 сек

Дальность обнаружения маскирования:……
……0.2 - 20см (регулируемая)

Время готовности извещателя:……50±5 сек

Максимальная дальность обнаружения извещателем:……..
……15м

Скорость обнаружения:……..
……0.2-4 м/сек

Выход реле:……..…
……H.З/H.P; 60В; 100мА; 16Ω

Выход тампера:……
……H.З; 60В; 100мА; 16Ω

Выход реле Антимаска:……
……H.З/H.P; 60В; 100мА; 16Ω

Срабатывание Антимаска:40-60сек

Время тревоги извещателя:.....3сек

Время «восстановления»:....5±1сек

Режим «пульс»:…….....1-5

Высота установки:….2.5 - 5 метров

Оптическая помехозащищенность не менее:……..30000 Люкс

Диапазон рабочих температур:……..…..– 40°C +60°C

Диапазон температур хранения:……от – 60°C до +80°C

Степень защиты:……..…..IP65

Помехозащищённость:.....30В/м в диапазоне ……от 30МГц до 2ГГц

Защита от EMI-помех:……..50 000В

Размеры:……55мм x 49мм x 153мм

Вес:……..……270гр.

USER MANUAL P/N: P101VER.3A