CAME

ISO 9001

Art. HL 20 G
HL 24 G

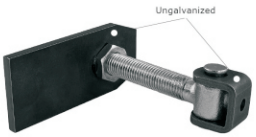

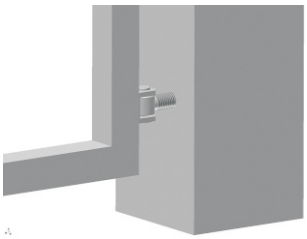

GB ADJUSTABLE HINGE WITH PLATE, FIXED
D TORBAND REGULIERBAR MIT PLATTE FÜR BETONSTEHER
F GOND RÉGLABLE AVEC PLATINE, FIXÉ
E BISAGRA AJUSTABLE CON PLATO, FIJA
P DOBRADIÇA AJUSTÁVEL COM PLACA, FIXA
I CERNIERA REGOLABILE CON PIASTRA, FISSA
CZ PANT REGULOVATELNÝ S PLOTNOU PRO ZD ĚNÉ A KOVOVÉ SLOUPY
NL VERSTELBARE SCHARNIER MET PLAAT, VASTGESCHROEFD
DK INDSTILLELIGT HÆNGSEL MED PLADE, FAST
N JUSTERBART HENGSEL MED PLATE, FAST
S JUSTERBART GÅNGJÄRN MED PLATTA, FAST
FIN SÄÄDETTÄVÄ SARANA LEVYLLÄ, PYSYVÄ

RUS РЕГУЛИРУЮЩАЯСЯ ПЕТЛЯ С ПЛАСТИНОЙ ДЛЯ БЕТОННЫХ И МЕТАЛЛИЧЕСКИХ СТОЛБОВ
TR PLAKALI AYARLANAB İLİR MENTEŞE, SABİT
AR [illegible]
CHN 带铰链板的固定式可调铰链
MAL ENGSEL BOLEH LARAS DENGAN PLAT, TETAP
H ÁLLÍTHATÓ ZSANÉR LEMEZZEL, RÖGZÍTETT
PL ZAWIAS REGULOWANY Z PŁYTKĄ, PRZYKRĘCANY
SK PÁNT REGULOVATEĽNÝ S PLATŇOU PRE MUROVANÉ A KOVOVÉ STĺPY
RO BALAMA REGLABILĂ CU PLACĂ, FIXĂ
HR PRILAGODLJIVI ZGLOB S PLOČOM, UGRADNJA ZAVRTNJIMA
SLO NASTAVLJIVI TE ČAJ S PLOŠČO, FIKSNI

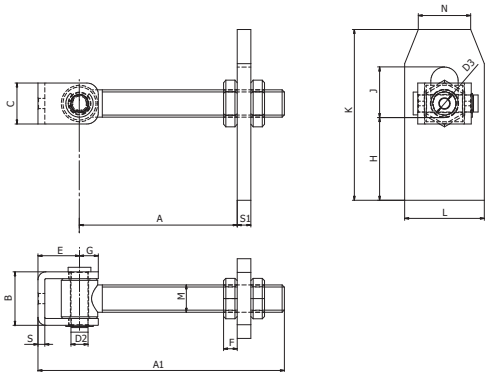

Art.	M	A	A1	B	C	D2	D3	E	F	G	S	S1	K	L	H	J	N	1 pc		
	mm					O		mm										kg	pcs	kg
HL 20 G	M20	178	35-140	39	30	14	9	23	9	18	6	8	135	60	80	40x20	40	1,04	10	10,4
HL 24 G	M24	208	45-150	48	36	16	9	30	12	20	6	12	150	70	73	43x24	45	1,87	4	7,48

SEC.RU
ПОРТАЛ ПО БЕЗОПАСНОСТИ