CAME

ISO 9001

Art. HL 20
HL 24

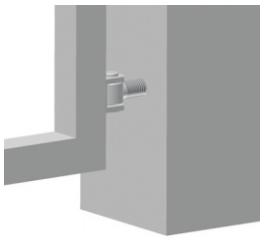

(GB) ADJUSTABLE HINGE WITH LONGER BAR, FOR WOOD OR STEEL COLUMN

(D) TORBAND MIT GEWINDESTANGE FÜR HOLZ- UND EISENSTEHER

(F) GOND RÉGLABLE AVEC BARRE LONGUE, POUR BOIS OU PILIER EN ACIER

(E) BISAGRA AJUSTABLE CON BARRA MAYOR, PARA COLUMNA DE ACERO O DE MADERA

(P) DOBRADIÇA AJUSTÁVEL COM BARRA MAIS LONGA, PARA COLUNA DE MADEIRA OU AÇO

(I) CERNIERA REGOLABILE CON BARRA ALLUNGATA, PER MONTANTE IN LEGNO O ACCIAIO

(CZ) PANT REGULOVATELNÝ SE ZÁVITOVOU TYČÍ PRO DŘEVĚNÉ A KOVOVÉ SLOUPY

(NL) VERSTELBARE SCHARNIER MET LANGERE STEEL, VOOR HOUTEN OF STALEN KOLOMMEN

(DK) INDSTILLELIGT HÆNGSEL MED LÅNGERE STANG, TIL TRÆ- ELLER STÅLSØJLE

(N) JUSTERBART HENGSEL MED LENGRE STANG, TIL TRE- ELLER STÅLSØYLE

(S) JUSTERBART GÅNGJÄRN MED FÖRLÄNGD STÅNG, FÖR TRÄ- ELLER STÅLSTOLPE

(FIN) SÄÄDETTÄVÄ SARANA PITKÄLLÄ TANGOLLA, PUU- TAI TERÄSPYLVÄÄSEEN

(RUS) РЕГУЛИРУЮЩАЯСЯ ПЕТЛЯ СО СТЕРЖНЕМ С РЕЗЬБОЙ ДЛЯ ДЕРЕВЯННЫХ И МЕТАЛЛИЧЕСКИХ СТОЛБОВ

(TR) UZUN ÇUBUKLU AYARLANAB İLİR MENTEŞE, TAHTA VEYA ÇEL İK SÜTUN İÇİN

(AR) [illegible]

(CHN) 木柱或钢柱带长杆的可调铰链

(MAL) ENGSEL BOLEH LARAS DENGAN BAR PANJANG, UNTUK TIANG KAYU ATAU KELULI

(H) ÁLLÍTHATÓ ZSANÉR HOSSZÚ SZÁRRAL, FA ÉS ACÉL OSZLOPHOZ

(PL) ZAWIAS REGULOWANY Z DŁUŻSZYM PRĘTEM DO SŁUPKÓW DREWNIANYCH LUB STALOWYCH

(SK) PÁNT REGULOVATEĽNÝ SO ZÁVITOVOU TYČOU PRE DREVENÉ A KOVOVÉ STĺPY

(RO) BALAMA REGLABILĂ CU BARĂ LUNGĂ, PENTRO COLOANĂ DE OŢEL SAU LEMN

(HR) PRILAGODLJIVI ZGLOB S DULJIM NAVOJEM, ZA DRVENE ILI ČELIČNE STUPOVE

(SLO) NASTAVLJIVI TE ČAJ Z NAVOJNO SPONO, ZA LESENI ALI JEKLENI STEBRI ČEK

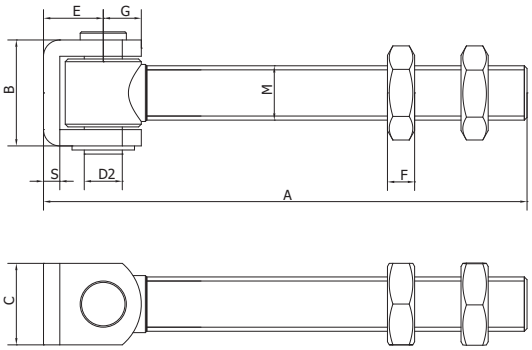

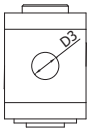

Art.	M	A	B	C	D2	D3	E	F	G	S	1pc		
	mm				O		mm				kg	pcs	kg
HL 20	M20	178	39	30	14	9	23	9	18	6	0,61	10	6,1
HL 24	M24	208	48	36	16	9	30	12	20	6	1,01	10	10,1

SEC.RU
ПОРТАЛ ПО БЕЗОПАСНОСТИ