ООО «КОМТИД»

ОПОВЕЩАТЕЛЬ РЕЧЕВОЙ «ГОВОРУН» ОПР-20 «ПКИ-РО-М2»

ПАСПОРТ
(ИНСТРУКЦИЯ ПО ЭКСПЛУАТАЦИИ)

Сертификат № ЕАЭС BY/112 02.01. 033 00023 до 11.06.2025 г.
Регистрационный номер декларации о соответствии
ЕАЭС № BY/112 11.01 ТР020 002 12000 до 13.03.2025 г.

SEC.RU | Короткий путь к информации
Скачано с sec.ru

Содержание

1. НАЗНАЧЕНИЕ 3
2. ОСНОВНЫЕ ТЕХНИЧЕСКИЕ ПАРАМЕТРЫ 3
3. КОМПЛЕКТНОСТЬ 4
4. ОБЩИЕ СВЕДЕНИЯ И ПРИНЦИП РАБОТЫ 5
5. НАЗНАЧЕНИЕ И ПАРАМЕТРЫ ВХОДОВ / ВЫХОДОВ 6
6. ИНДИКАЦИЯ И СИГНАЛИЗАЦИЯ 7
7. УСТРОЙСТВО ОПОВЕЩАТЕЛЯ 8
8. ПОДГОТОВКА И РАБОТА ОПОВЕЩАТЕЛЯ 10
9. РЕКОМЕНДАЦИИ ПО МОНТАЖУ СОЕДИНИТЕЛЬНЫХ ЛИНИЙ И УСТАНОВКЕ ГРОМКОГОВОРИТЕЛЕЙ 11
10. ПРИМЕРЫ ИСПОЛЬЗОВАНИЯ ОПОВЕЩАТЕЛЯ 13
11. УКАЗАНИЯ МЕР БЕЗОПАСНОСТИ 13
12. РЕКОМЕНДАЦИИ ПО ВЫБОРУ ИСТОЧНИКА БЕСПЕРЕБОЙНОГО ПИТАНИЯ 14
13. ТРАНСПОРТИРОВАНИЕ И ХРАНЕНИЕ 14
14. РЕКОМЕНДАЦИИ ПО УТИЛИЗАЦИИ 14
15. ГАРАНТИИ ИЗГОТОВИТЕЛЯ 14
16. СВЕДЕНИЯ ПО РЕКЛАМАЦИИ 15
17. СВИДЕТЕЛЬСТВО О ПРИЁМКЕ 15
18. СВИДЕТЕЛЬСТВО О ВВОДЕ В ЭКСПЛУАТАЦИЮ 15
ПАМЯТКА ДИСПЕТЧЕРА 16
РЕКОМЕНДАЦИИ ПО УВЕЛИЧЕНИЮ КОЛИЧЕСТВА ГРОМКОГОВОРИТЕЛЕЙ 17
СХЕМА ВКЛЮЧЕНИЯ ОПР-20 «ПКИ-РО-М2» 19

SEC.RU | Короткий путь к информации
Скачано с sec.ru

1. НАЗНАЧЕНИЕ

Оповещатель речевой «Говорун» ОПР-20 «ПКИ-РО-М2» предназначен для использования в системах оповещения и управления эвакуации людей при пожаре (вплоть до СОУЭ 3-го типа) или нарушении периметра охраны. Оповещатель обеспечивает трансляцию специального речевого сообщения о пожаре или нарушении периметра на линию громкоговорителей суммарной мощностью 10 Вт, соединенных согласно рис.10 раздела 9 настоящей инструкции. Можно применять любые другие громкоговорители, суммарное сопротивление которых будет не ниже 4 Ом. Включение оповещателя производится от приемо-контрольных приборов охранной, охранно-пожарной или пожарной сигнализации (далее ППКП). Оповещатель имеет возможность проверки линии громкоговорителей путем трансляции тестового речевого сообщения, для чего предусмотрена отдельная кнопка проверки и клеммы «ТЕСТ» для подключения шлейфа удалённой проверки. Оповещатель имеет возможность трансляции речи с помощью встроенного микрофона. Оповещатель имеет возможность трансляции различных звуковых сигналов через встроенный линейный вход, при этом соблюдается приоритет подачи сигнала о пожаре и трансляции речи от микрофона. Оповещатель имеет возможность контроля шлейфа сигнализации, подключённого к ППКП с выдачей светового и звукового сигнала аварии. Оповещатель имеет возможность контроля линии подключённых громкоговорителей с выдачей светового и звукового сигнала аварии. Оповещатель устанавливается внутри помещений отапливаемого и неотапливаемого типа. Оповещатель «Говорун» ОПР-20 «ПКИ-РО-М2» и оповещатели «Говорун» ОПР-П «ГР-0.5» (ОПР-П «ГР-3») выполнены в виде отдельных блоков различного типа в зависимости от степени защиты оболочки, а также мощности. Оповещатель питается от бесперебойного источника питания номинальным напряжением 12 вольт необходимой мощности.

2. ОСНОВНЫЕ ТЕХНИЧЕСКИЕ ПАРАМЕТРЫ

2.1. Номинальное напряжение питания …….....12 В.
2.2. Диапазон напряжений питания …….(9-15) В.
2.3. Уровень звукового давления ……..... (80-105) дБ.
2.4. Максимальный потребляемый ток:
- дежурный режим, не более ……..70 мА (среднее значение);
- режим тревоги ……..см. Табл. 1.

Табл. 1 Зависимость потребляемого тока от сопротивления линии оповещателей

«Говорун» ОПР-П ГР-0,5 **Параллельное включение**	6 шт.	10 шт.	16 шт.
Сопротивление линии оповещателей	8 Ом	5 Ом	4 Ом
Режим тревоги, не более	1.5 А	1.8 А	2 А
«Говорун» ОПР-П ГР-3 **Смешанное включение**	2 шт.	4 шт.	6 шт.
Сопротивление линии оповещателей	16 Ом	8 Ом	5 Ом
Режим тревоги, не более	1 А	1.5 А	1.8 А

2.5. Минимальное сопротивление нагрузки линии оповещателей, Ом – 4.
2.6. Минимальное сечение проводов линии оповещателей, мм² - 0,5.
2.7. Чувствительность оповещателей:
- «Говорун» ОПР-П «ГР-0,5», дБ …… 80;
- «Говорун» ОПР-П «ГР-3», дБ …… 88.

SEC.RU | Короткий путь к информации Скачано с sec.ru

2.8. Диапазон воспроизводимых частот, не менее (200-5000) Гц, но не уже, чем (500-3500) Гц при неравномерности частотной характеристики не более 16 дб.

2.9. Габаритные размеры, мм:

- оповещатель «Говорун» ОПР-20 «ПКИ-РО-М2», не более ……...115х95х30;
- оповещатель «Говорун» ОПР-П «ГР-0,5», не более ……...85х70х45;
- оповещатель «Говорун» ОПР-П «ГР-3», не более ……..100х50.

2.10. Масса, кг:

- оповещатель «Говорун» ОПР-20 «ПКИ-РО-М2», не более ……0,1;
- оповещатель «Говорун» ОПР-П «ГР-0,5», не более ……. 0,05;
- оповещатель «Говорун» ОПР-П «ГР-3», не более …….. 0,08.

2.11. Условия эксплуатации …….(-30+55) ˚С.

2.12. Степень защиты оболочки IP41 по ГОСТ142544.

2.13. Средняя наработка на отказ не менее …….. 60000 ч.

2.14. Средний срок службы, не менее ……. 10 лет.

2.15. Напряжённость поля радиопомех, создаваемых оповещателем соответствует ГОСТ 30804.6.3;

2.16. Диаграмма направленности оповещателей «Говорун» ОПР-П «ГР-0,5» и ОПР-П «ГР-3» приведена на рисунке 1.

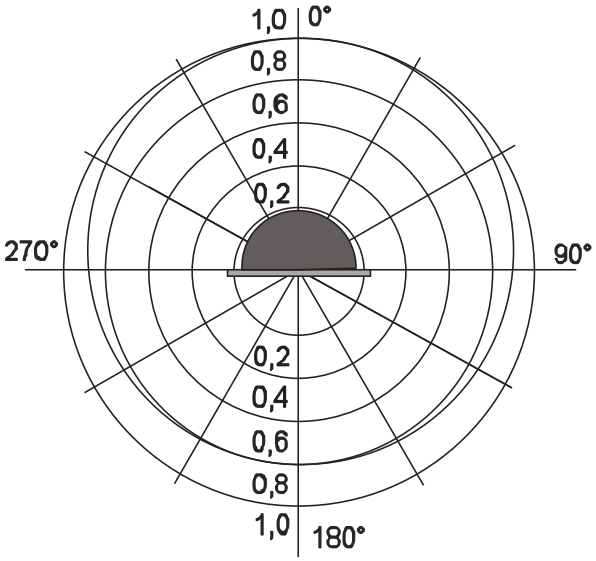

Рис. 1 Диаграмма направленности оповещателей

2.17. Оповещатель имеет автоматическую защиту от переполюсовки питания 12В.

3. КОМПЛЕКТНОСТЬ

Оповещатель речевой ОПР-20 «ПКИ-РО-М2»* ……1 шт.
Паспорт (инструкция по эксплуатации) ……1 шт.
Сопротивление 1К 0,25Вт (прикреплено к стр.19, *приложение 3*) ……1 шт.

Примечания: 1. Содержание речевого сообщения определяется заказчиком и указывается на этикетке оповещателя.

Тестовое сообщение по умолчанию:
«ВНИМАНИЕ! ПРОВЕРКА СИСТЕМЫ ОПОВЕЩЕНИЯ».
Тревожное сообщение по умолчанию:
«ВНИМАНИЕ! ПОЖАРНАЯ ОПАСНОСТЬ! ВСЕМ ПОКИНУТЬ ПОМЕЩЕНИЕ! ЗВУК СИРЕНЫ».

2. ***** в зависимости от заказа дополнительно может входить: оповещатели речевые «Говорун» ОПР-П ГР-0,5 мощностью 0.5 Вт (до 16 шт.) или «Говорун» ОПР-П «ГР-3» мощностью 3 Вт (до 6 шт.)

SEC.RU | Короткий путь к информации Скачано с sec.ru

4. ОБЩИЕ СВЕДЕНИЯ И ПРИНЦИП РАБОТЫ

Оповещатель представляет собой логическое устройство на основе усилителя низкой частоты (УНЧ) с максимальной мощностью до 10 Вт, специализированной речевой микросхемы, а также элементов, обеспечивающих трансляцию речи от встроенного микрофона, контроль шлейфов громкоговорителей и приёма сигнала от автоматической системы пожарной сигнализации. Питание оповещателя осуществляется от внешнего источника бесперебойного питания номинальным напряжением 12 Вольт (ИБП). Оповещатели «Говорун» ОПР-П «ГР-0,5» и «Говорун» ОПР-П «ГР-3» выполнены в виде отдельных блоков.

Структурная схема оповещателя приведена на рисунке 2:

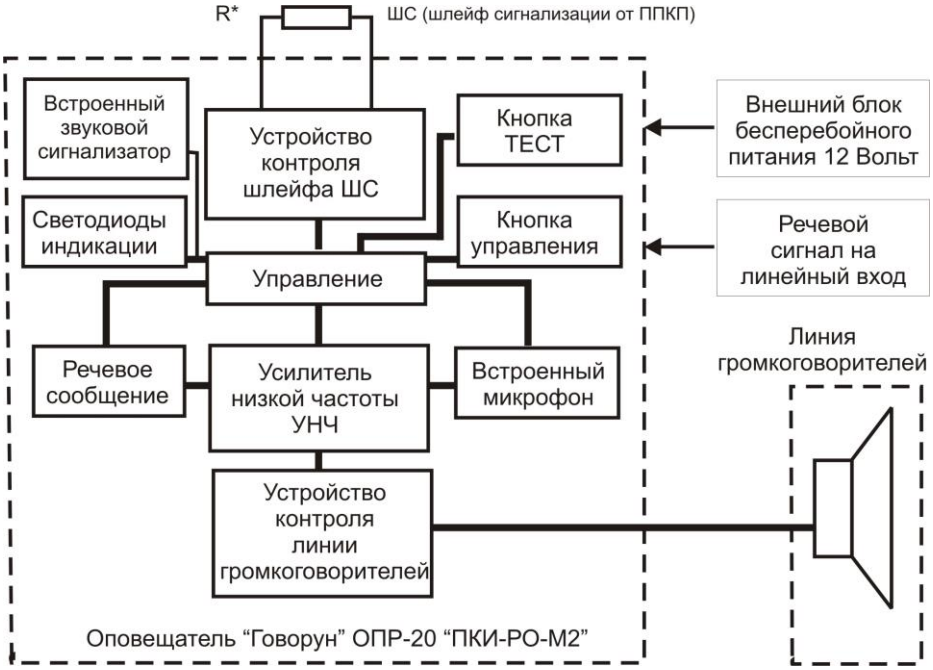

Рис. 2 Структурная схема оповещателя ПКИ-РО-М2

Краткое описание работы Оповещателя

При подключении питания 12В горит зелёный светодиод.

В дежурном режиме контролируется ШС (подключение к ППКП) и линия подключённых оповещателей. Кнопка ТЕСТ предназначена для проверки передачи записанного речевого сообщения на оповещатели (воспроизводится тестовое записанное сообщение «ВНИМАНИЕ. ПРОВЕРКА СИСТЕМЫ ОПОВЕЩЕНИЯ»).

При замыкании реле ППКП, оповещатель переходит в режим Пожар (Тревога), при этом записанное речевое сообщение непрерывно подаётся на подключённые оповещатели, при этом периодически загорается **красный светодиод №1**. В режиме Пожар (Тревога) оповещатель автоматически отключает передачу звуковых сигналов, подающихся на линейный вход.

При обрыве ШС формируется режим аварии ШС (в режиме аварии горит **красный светодиод № 2**, а встроенный звуковой сигнализатор формирует постоянный тональный сигнал).

При обрыве в линии оповещателей формируется режим аварии оовещателей (в режиме аварии также горит **красный светодиод № 2**, а встроенный звуковой сигнализатор формирует постоянный тональный сигнал).

С помощью встроенной **кнопки** и **микрофона** можно осуществить трансляцию речи во время воспроизведения звуковых сигналов, подающихся на линейный вход оповещателя, а также в дежурном режиме, в режиме тревоги и при обрыве линии ШС. Нажатие и длительное удержание кнопки управления переводит

SEC.RU | Короткий путь к информации Скачано с sec.ru

оповещатель в режим трансляции речи. После окончания трансляции речи от микрофона оповещатель возвращается в предыдущий режим работы.

Оповещатель в режиме Пожар (Тревога) можно выключить отключением питания либо размыканием контактов реле ППКП.

5. НАЗНАЧЕНИЕ И ПАРАМЕТРЫ ВХОДОВ / ВЫХОДОВ

5.1. Клеммы подключения питания от ИБП «+12В» и «-12В»:

Предназначены для подключения источника бесперебойного питания с резервным аккумулятором.

5.2. Клеммы для подключения линии оповещателей:

Предназначены для подключения оповещателей согласно схеме СОУЭ (комнаты, коридоры и т.д.).

5.3. Клеммы линейного входа:

Предназначены для подключения внешнего источника звукового сигнала.

5.4. Клеммы ключа включения дополнительных устройств:

Клеммы ключа (открытый коллектор) предназначены для включения дополнительных устройств, например, светодиодных светильников аварийного освещения (необходимо учитывать при выборе источника бесперебойного питания*).

Рис.3 Подключение дополнительных устройств с включением в режиме **ПОЖАР**

5.5. Клеммы «ТЕСТ»

Предназначены для удаленной проверки передачи записанного тестового речевого сообщения на громкоговорители.

5.6. Клеммы ШС (шлейфа сигнализации) для подключения к ППКП:

Предназначены для подключения шлейфа сигнализации, обеспечивающего включение оповещателя от автоматической установки пожарной сигнализации, пожарного приемо-контрольного прибора (ППКП). Схема включения ШС приведена на рисунке 4:

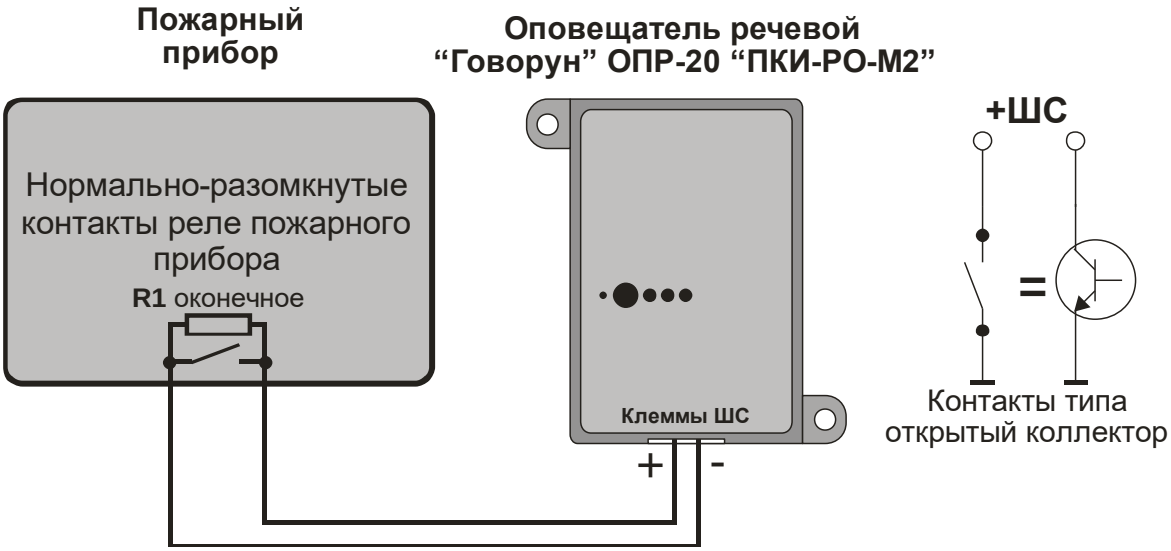

Рис. 4 Схема подключения шлейфа сигнализации ШС к ППКП

SEC.RU | Короткий путь к информации Скачано с sec.ru

6. ИНДИКАЦИЯ И СИГНАЛИЗАЦИЯ

6.1. Встроенный звуковой сигнализатор

предназначен:

- для подачи звукового сигнала в случае обрыва шлейфа сигнализации (совместно с загоранием красного светодиода № 2 - Авария);

- для подачи звукового сигнала в случае обрыва линии громкоговорителей (совместно с загоранием красного светодиода № 2 - Авария);

6.2. Зелёный светодиод

- наличие питания 12В от источника ИБП.

6.3. Красный светодиод № 1

- для подачи светового сигнала в режиме Пожар (Тревога).

6.4. Красный светодиод № 2

- для подачи светового сигнала в режиме Аварии ШС или Аварии линии оповещателей.

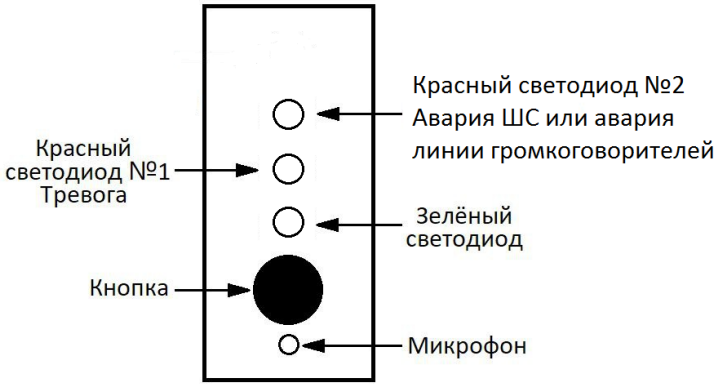

Рис. 5 Расположение светодиодов индикации на корпусе оповещателя

В таблице 2 приведены все события индикации и сигнализации оповещателя.

Табл.2 События и индикация оповещателя

Событие \ Индикация	Встроенный звуковой сигнализатор	Зелёный светодиод	Красный светодиод №1	Красный светодиод №2
Наличие питания 12В от ИБП на клеммах оповещателя.	-	Светится	-	-
Обрыв **ШС**[1] от ППКП.	Непрерывный звуковой сигнал	Светится	-	Светится
Дежурный режим. Обрыв линии оповещателей.	Непрерывный звуковой сигнал	Светится	-	Светится
Режим Пожар(Тревога). Обрыв линии оповещателей.	Непрерывный звуковой сигнал	Светится	Моргает	Светится
Режим Пожар (Тревога) при поступлении сигнала от ППКП через ШС. **На оповещатели подаётся специальное речевое сообщение**.	-	Светится	Моргает	-

[1]*В случае **обрыва ШС индикация оповещателя будет одинаковой** вне зависимости от режима работы, **но воспроизведение внешних звуковых** сигналов с помощью линейного входа (если таковые имеются) **не приостановится**. Также в случае **обрыва ШС сохранится возможность трансляции речи при помощи встроенного микрофона.***

SEC.RU | Короткий путь к информации Скачано с sec.ru

7. УСТРОЙСТВО ОПОВЕЩАТЕЛЯ

Габаритные и присоединительные размеры оповещателей приведены на рисунке 6.

Оповещатель речевой
"Говорун" ОПР-20 "ПКИ-РО-М2"

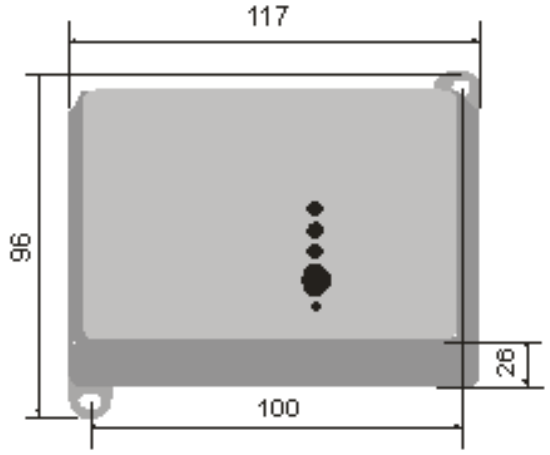

Оповещатель речевой
"Говорун" ОПР-П "ГР-0.5"

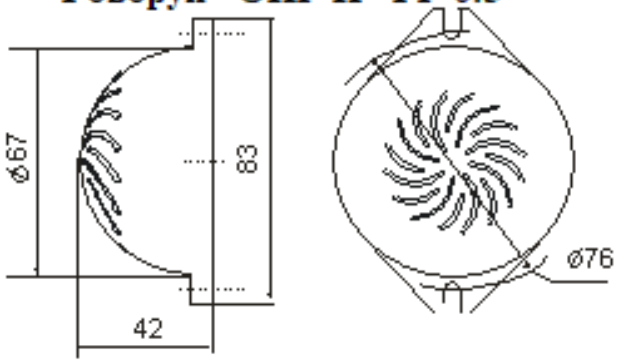

Оповещатель речевой
"Говорун" ОПР-П "ГР-3"

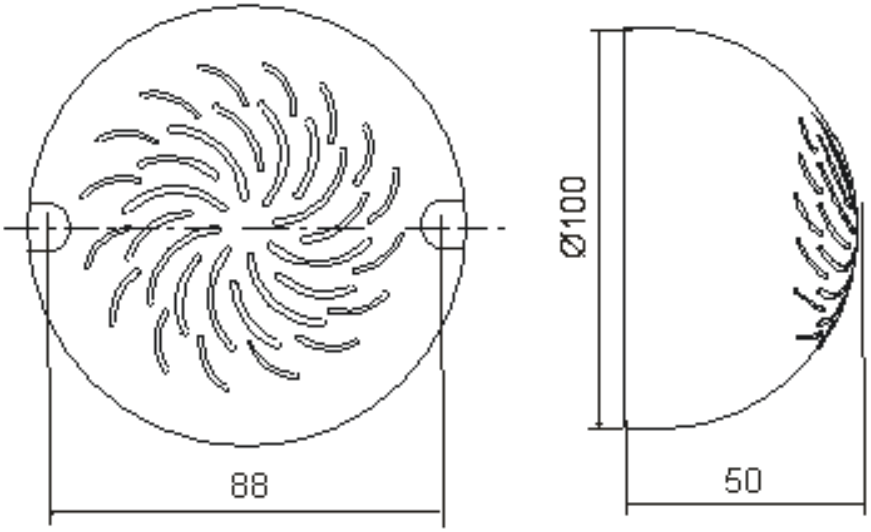

Рис. 6 Габаритные и присоединительные размеры оповещателей.

SEC.RU | Короткий путь к информации
Скачано с sec.ru

Внешний вид платы оповещателя «Говорун» ОПР-20 «ПКИ-РО-М2» и назначение входов-выходов показаны на рисунке 7.

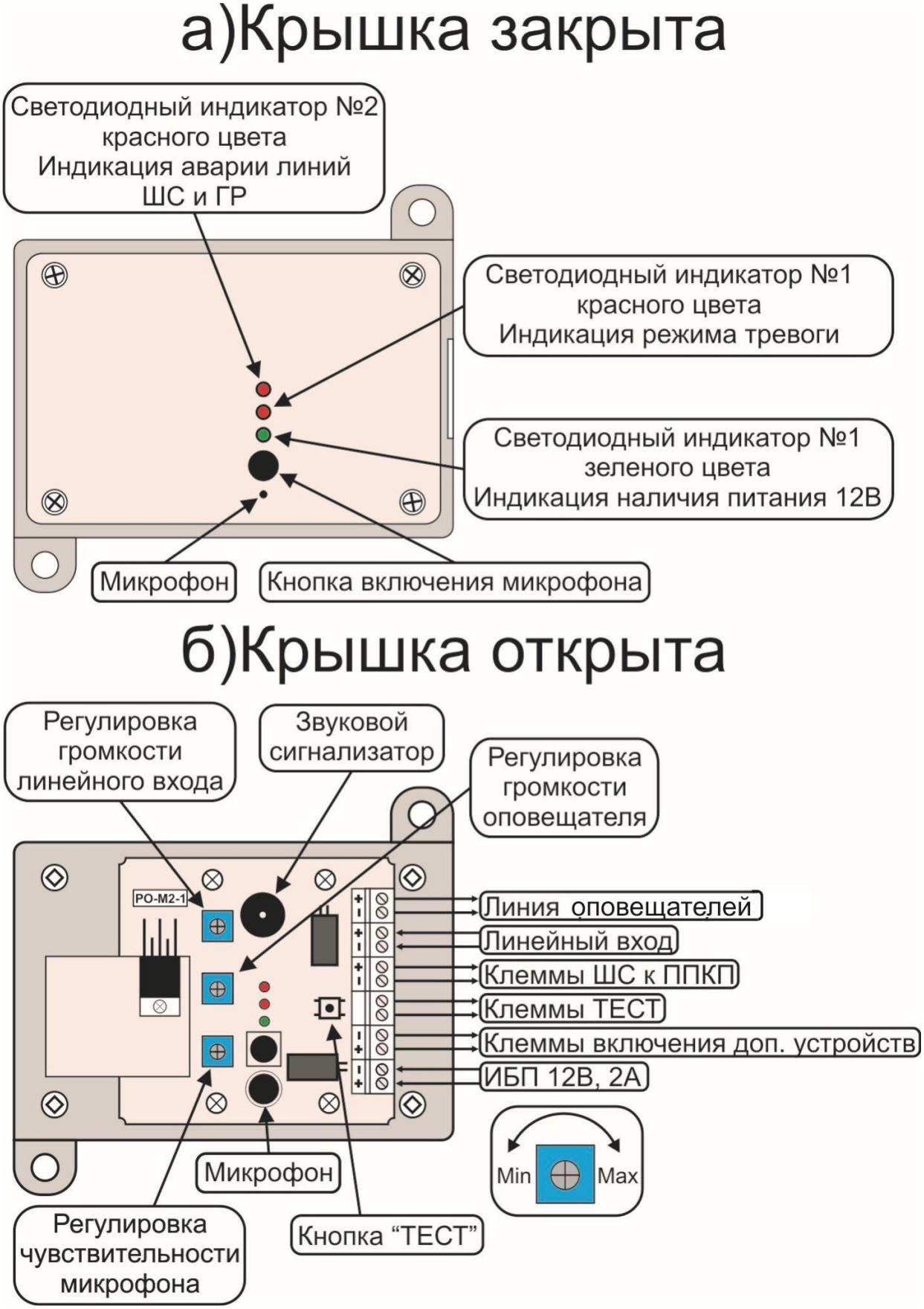

Рис. 7 Внешний вид платы оповещателя.

SEC.RU | Короткий путь к информации Скачано с sec.ru

8. ПОДГОТОВКА И РАБОТА ОПОВЕЩАТЕЛЯ

1. В соответствии с проектом СОУЭ, необходимо проложить соединительные линии для подключения оповещателей (см. раздел 9 по типу используемых проводов). Оповещатели ОПР-П «ГР-0,5» и ОПР-П «ГР-3» подключаются также в соответствии с разделом 9 настоящей инструкции. Выбор источника бесперебойного питания 12 вольт провести в соответствии с рекомендациями раздела 10 настоящей инструкции.

2. Подключить в линию необходимое количество оповещателей, после чего проверить отсутствие короткого замыкания (общее сопротивление в линии оповещателей должно быть не менее 4 Ом).

3. Установить оповещатель «ПКИ-РО-М2», а также ИБП вблизи ППКП. При установке оповещателя необходимо обратить внимание, что при необходимости трансляции речи через встроенный микрофон, корпус прибора должен находиться на высоте человеческого роста и иметь свободный доступ к микрофону и кнопке управления на корпусе оповещателя.

4. Снять верхнюю крышку прибора и подключить соединительные линии ШС и оповещателей согласно рис. 8 раздела 8 настоящей инструкции. Собрать схему подключения ШС к ППКП согласно рис. 4 раздела 5, используя комплектный резистор 1К (подключается непосредственно к контактам ППКП) и нормально-разомкнутые контакты реле ППКП (замыкаются, когда прибор формирует команду Пожар на исполнительные устройства). Подключить дополнительные устройства к клеммам «КЛЮЧ» оповещателя согласно рис.3 раздела 5 настоящей инструкции. Оконечный резистор рекомендуется устанавливать вместе с ШС в нормально-разомкнутые контакты ППКП.

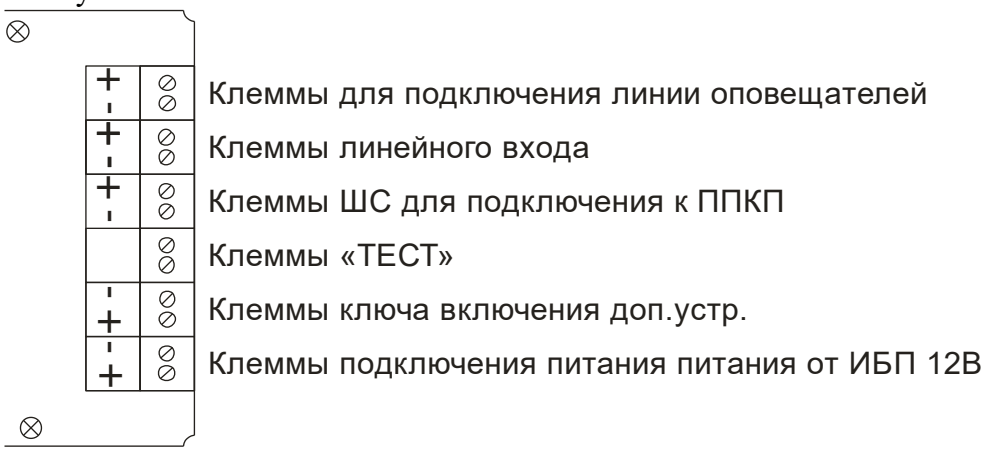

Рис. 8 Расположение и полярность соединительных клемм на плате оповещателя

5. Включить питание 12 вольт от источника ИБП.

6. При включении питания зелёный светодиод непрерывно светится, что означает, что оповещатель подключен к сети 12В и находится в дежурном режиме работы. В данном режиме оповещатель настроен на контроль ШС и контроль линии оповещателей (см. Таблицу №1 событий в разделе 6 настоящей инструкции).

7. При поступлении сигнала от ППКП на включение СОУЭ (через реле ППКП, см. раздел 4 настоящей инструкции, рис. 3) оповещатель анализирует состояние ШС и переходит в режим **ПОЖАР (ТРЕВОГА).** На оповещатели транслируется типовое записанное сообщение: «ВНИМАНИЕ! ПОЖАРНАЯ ОПАСНОСТЬ! ВСЕМ ПОКИНУТЬ ПОМЕЩЕНИЕ! ЗВУК СИРЕНЫ». Темп выдачи сообщения – 6 секунд сообщение, 4 секунд пауза. Периодически загорается красный светодиод №1. Включаются дополнительные устройства, подключенные к клеммам «КЛЮЧ». При необходимости передать речевую информацию через встроенный микрофон, необходимо нажать и удерживать кнопку на корпусе прибора, громко и отчётливо

SEC.RU | Короткий путь к информации Скачано с sec.ru

говоря при этом в микрофон на расстоянии 10 – 15 см от него. В этом случае, прекращается передача записанного сообщения и на оповещатели транслируется речь. После того как кнопка на корпусе прибора будет отпущена, трансляция записанного сообщения восстанавливается.

8. При нарушении шлейфа сигнализации ШС или линии оповещателей, формируется режим **Авария** (см. Таблицу №1 событий в разделе 6 настоящей инструкции). Необходимо выключить питание и проверить целостность всех соединительных линий.

9. Чтобы проверить работоспособность оповещателя, необходимо нажать кнопку ТЕСТ и прослушать тестовое записанное сообщение по всей линии оповещателей.

9. РЕКОМЕНДАЦИИ ПО МОНТАЖУ СОЕДИНИТЕЛЬНЫХ ЛИНИЙ И УСТАНОВКЕ ОПОВЕЩАТЕЛЕЙ

9.1. Выбор проводов соединительной линии громкоговорителей:

Учитывая технические параметры оповещателя (максимальный ток в линии подачи речевого сообщения на оповещатели = **2А**) необходимо тщательно подходить к выбору проводов подачи сигнала на оповещатели. Выбор обусловлен двумя **важными** параметрами:

- электрические параметры – сечение проводов не должно быть ниже 0,5 мм² (диаметр – 0,8 мм), (сопротивление постоянному току такого провода составляет 0,04 Ом на 1,0 (один) погонный метр).
- требованиями Технических регламентов о применении кабелей с нормированным временем работоспособности в условиях пожара. Таким образом, кабели соединительной линии оповещателей должны быть огнестойкими (**индексы кабеля нг(А)FRLS нг(А)FRHF оранжевого цвета**). Время работы таких кабелей в условиях открытого пламени составляет не менее 180 минут. Проводка пожарных кабелей должна производиться отдельно от охранной или телефонной линии.

9.2. Выбор проводов соединительной линии шлейфа сигнализации ШС:

В шлейфе сигнализации ШС подключённом к ППКП максимальный ток составляет не более 2 – 10 мА, поэтому допускается использование более тонких пожарных кабелей индексов **нг(А)FRLS нг(А)FRHF оранжевого цвета.**

9.3. Выбор кабелей для источника бесперебойного питания ИБП

Рекомендуемое сечение проводов **– 1,5 мм²** (диаметр – 1,38 мм).
Максимальный ток **– не менее 10 А.** Рекомендуется размещать оповещатель ОПР-20 «ПКИ-РО-М2» на расстоянии не более 3-5 метров от источника питания ИБП, для предотвращения потерь мощности на соединительных линиях.

9.4. Монтаж соединительных линий оповещателей

При конфигурации СОУЭ 3 типа на объектах небольшой площади, где общая длина соединительных проводов не превышает **50-100м** при использовании оповещателей **ОПР-П «ГР-0,5»** необходимо использовать **линейное подключение** (все громкоговорители включаются параллельно).

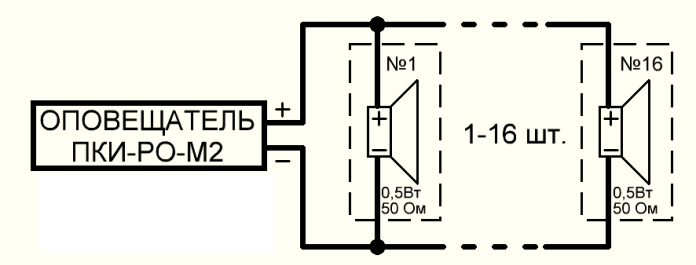

Рис. 9 Включение оповещателей ОПР-П «ГР-0.5» мощностью 0,5 Вт.

SEC.RU | Короткий путь к информации Скачано с sec.ru

При использовании оповещателей **ОПР-П «ГР-3»** необходимо использовать **смешанное подключение** (два последовательно соединенных оповещателя соединяются парами параллельно с последующими).

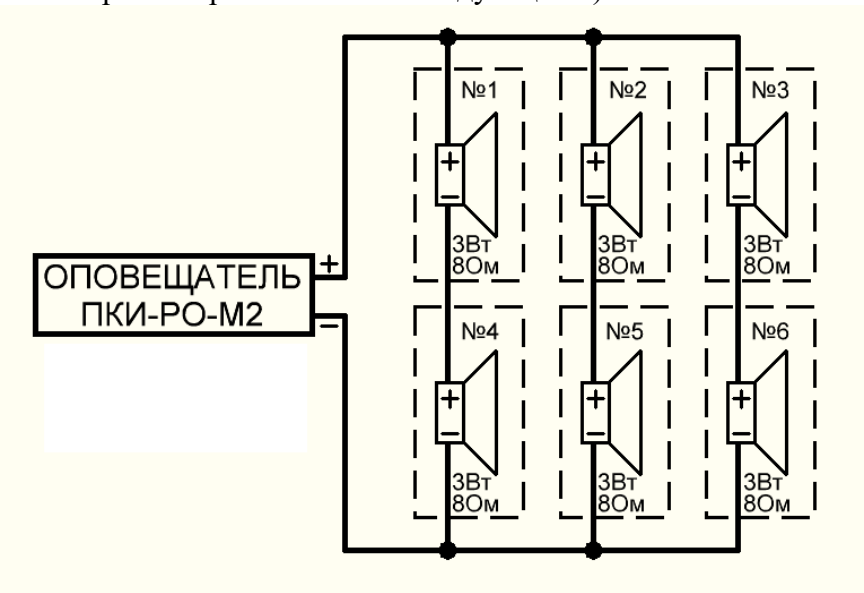

Рис. 10 Включение оповещателей ОПР-П «ГР-3» мощностью 3 Вт.

9.5. Типы применяемых громкоговорителей

Оповещатель предназначен для использования в нём входящих в комплект низкоомных оповещателей **ОПР-П «ГР-0.5» 0,5 Вт, 50 Ом** в количестве до **16 шт.** и **ОПР-П «ГР-3» 3 Вт, 8 Ом** в количестве до **6 шт**. Это количество, а также уровень звукового давления каждого оповещателя позволяют разместить их в коридорах и помещениях соответствующего объекта, оборудуемого системой СОУЭ. Тем не менее, к оповещателю можно подключить другие низкоомные оповещатели, громкоговорители и колонки при соблюдении минимального сопротивления в **4** Ом. Это может потребоваться для монтажа системы СОУЭ, где количество точек речевого информирования снижено и требуется более значительная мощность трансляции речи и специального сигнала о пожаре или нарушении периметра охраняемой зоны. На рисунке 11 показано подключение таких устройств (возможный ряд их сопротивлений– 16, 8 и 4 Ом.

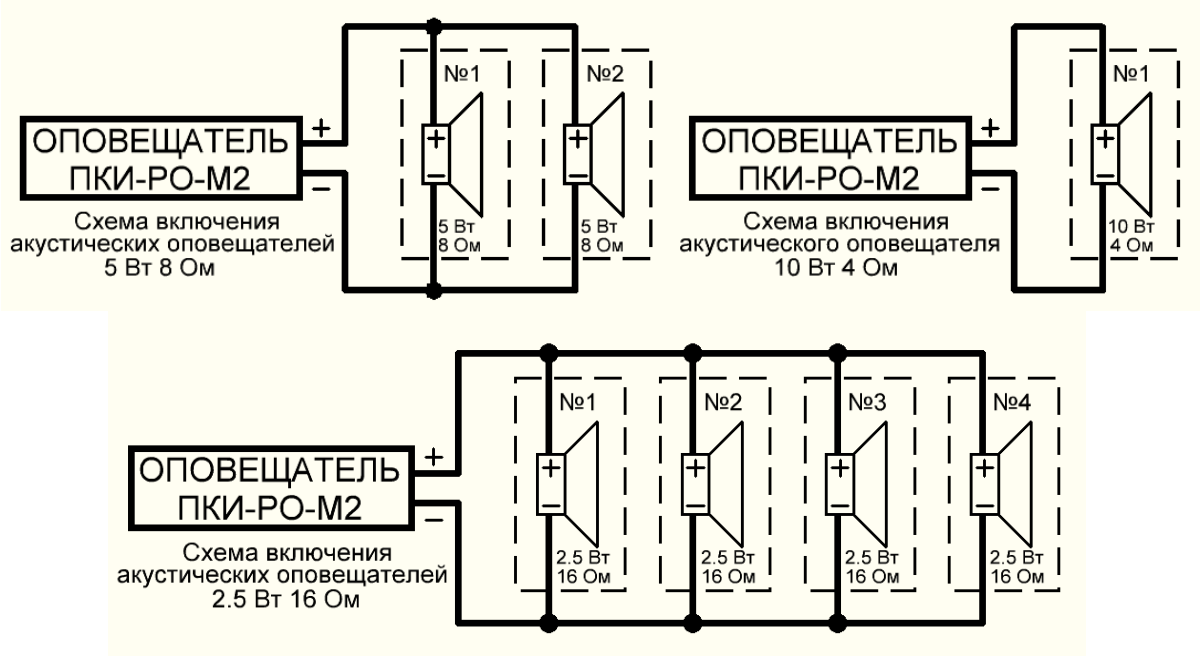

Рис. 11 Подключение громкоговорителей другой мощности.

SEC.RU | Короткий путь к информации
Скачано с sec.ru

10. ПРИМЕРЫ ИСПОЛЬЗОВАНИЯ ОПОВЕЩАТЕЛЯ

Оповещатель предназначен для создания систем оповещения и управления эвакуацией СОУЭ вплоть до 3-го типа на небольших объектах, например, мини-гостиницы, гостевые дома и др. На рисунке приведена схема СОУЭ небольшого гостевого дома:

Рис. 12 Вариант построения СОУЭ 3-типа.

11. УКАЗАНИЯ МЕР БЕЗОПАСНОСТИ

11.1. Конструкция оповещателя соответствует общим требованиям безопасности согласно ГОСТ 12.2.007.0. По способу защиты от поражения электрическим током оповещатель относится к III классу по ГОСТ 12.2.007.0.

11.2. При проверке, монтаже и эксплуатации оповещателя необходимо выполнять меры безопасности в соответствии с «Правилами техники безопасности при эксплуатации электроустановок потребителей».

SEC.RU | Короткий путь к информации Скачано с sec.ru

12. РЕКОМЕНДАЦИИ ПО ВЫБОРУ ИСТОЧНИКА БЕСПЕРЕБОЙНОГО ПИТАНИЯ

СОУЭ должны функционировать в течении времени, необходимого для завершения эвакуации людей из здания, сооружения, строения.

При пропадании питания СОУЭ должна функционировать в течении 24 часов в дежурном режиме плюс 1 (один) час в режиме тревоги.

Если в части проекта осуществляется расчет времени эвакуации, то в этом случае время резервирования в тревожном режиме должно составлять 1,3 времени эвакуации.

Электропитание СОУЭ необходимо осуществлять совместно с резервным источником таким образом, чтобы система оставалась полностью работоспособной без выдачи ложных срабатываний в течении времени, необходимого для полной эвакуации людей в безопасное место. Исходя из технических характеристик оповещателя:

1. Среднее потребление оповещателя в дежурном режиме:

   С 16 шт. ОПР-П «ГР-0,5» – около 0,07 А (приблизительно 0,8 Вт) и

   С 6 шт. ОПР-П «ГР-3» 3 – около 0,07 А (приблизительно 0,8 Вт)

2. Максимальное потребление оповещателя (режим тревога):

   С 16 шт. ОПР-П «ГР-0,5» – около 2 А (приблизительно 22 Вт)

   С 6 шт. ОПР-П «ГР-3» – около 1.8 А (приблизительно 20 Вт)

Анализ методик расчёта ИБП показал, что для оповещателя ПКИ-РО-М2 при количестве оповещателей ОПР-П «ГР-0,5» – 16 шт., как и при количестве оповещателей ОПР-П «ГР-3» - 6 шт., минимально необходимый ИБП должен быть: **12В, 2А (АКБ 4,5 А.Ч)**.

13. ТРАНСПОРТИРОВАНИЕ И ХРАНЕНИЕ

13.1. Транспортирование оповещателей в упаковке предприятия – изготовителя может осуществляться любым видом транспорта в крытых транспортных средствах в соответствии с правилами перевозки грузов, действующими на данном типе транспорта. Условия транспортирования в части воздействия климатических факторов должны соответствовать группе 5 по ГОСТ 15150.

13.2. Условия хранения оповещателей должны соответствовать группе 2 по ГОСТ 15150.

14. РЕКОМЕНДАЦИИ ПО УТИЛИЗАЦИИ

Оповещатель не представляет опасности для жизни и здоровья людей, а также для окружающей среды. После окончания срока службы, утилизация его производится без принятия специальных мер защиты окружающей среды.

15. ГАРАНТИИ ИЗГОТОВИТЕЛЯ

15.1. Гарантийный срок хранения оповещателя устанавливается – 6 месяцев со дня изготовления оповещателя;

15.2. Гарантийный срок эксплуатации – 18 месяцев с момента ввода в эксплуатацию, включая гарантийный срок хранения;

15.3. Безвозмездный ремонт или замена оповещателя в течении гарантийного срока эксплуатации производится изготовителем при условии соблюдения потребителем правил эксплуатации, транспортирования и хранения;

15.4. Предприятие – изготовитель имеет право без предварительного уведомления вносить в конструкцию оповещателя изменения, не влияющие на основные технические параметры и надёжность.

SEC.RU | Короткий путь к информации Скачано с sec.ru

16. СВЕДЕНИЯ ПО РЕКЛАМАЦИИ

При отказе в работе или неисправности в период гарантийного срока потребителем должен быть составлен технически обоснованный акт о необходимости ремонта и отправке оповещателя изготовителю с указанием наименования изделия, заводского номера, даты выпуска, характера дефекта и возможных причин его возникновения. Данный акт вместе с оповещателем может быть направлен организации, реализовавшей данный оповещатель.

Республика Беларусь 220141 г. Минск, ул. Купревича дом 1 корпус 3, офис 241
ООО «Комтид» **http://www.comtid.com**

17. СВИДЕТЕЛЬСТВО О ПРИЁМКЕ

Оповещатель речевой «Говорун» ОПР-20 «ПКИ-РО-М2» соответствует техническим условиям ТУ BY 101166264.009 – 2015 и признан годным для эксплуатации

ОТК _____

Дата выпуска _____

18. СВИДЕТЕЛЬСТВО О ВВОДЕ В ЭКСПЛУАТАЦИЮ

Оповещатель речевой ПКИ-РО-М2

Дата производства: _____

Введён в эксплуатацию: _____

Организация, обеспечивающая ввод: _____

SEC.RU | Короткий путь к информации Скачано с sec.ru

Приложение 1

ПАМЯТКА ДИСПЕТЧЕРА

1. **ДЕЖУРНЫЙ РЕЖИМ -** непрерывно светится зелёный светодиод**.**
   Оповещатель в норме, идёт контроль линии оповещения и шлейфа сигнализации, подключённого к ППКП.
2. **РЕЖИМ ПОЖАР(ТРЕВОГА) -** мигает красный светодиод №1, в линию оповещения транслируется специальное сообщение.
   В этом случае:
   НЕОБХОДИМО СООБЩИТЬ В ПОЖАРНУЮ ОХРАНУ, ПРИНЯТЬ МЕРЫ К ОПОВЕЩЕНИЮ ЛЮДЕЙ В ЗДАНИИ И ОРГАНИЗОВАТЬ ЭВАКУАЦИЮ.
3. **РЕЖИМ АВАРИИ ШС И/ИЛИ ОПОВЕЩЕНИЯ** – горит красный светодиод №2, встроенный сигнализатор подаёт тональный звуковой сигнал.
   В этом случае:
   НЕОБХОДИМО ОБРАТИТЬСЯ К ОРГАНИЗАЦИИ ИЛИ СОТРУДНИКУ, ОБСЛУЖИВАЮЩЕМУ СИСТЕМУ ПОЖАРНОЙ СИГНАЛИЗАЦИИ. ОПРЕДЕЛИТЬ ХАРАКТЕР АВАРИИ (ОБРЫВ ШС или ОБРЫВ ОПОВЕЩАТЕЛЕЙ) МОЖНО С ПОМОЩЬЮ КНОПКИ «ТЕСТ» ЛИБО КНОПКИ УПРАВЛЕНИЯ И МИКРОФОНА. ЕСЛИ ПРИ НАЖАТИИ КНОПКИ УПРАВЛЕНИЯ НА ОПОВЕЩАТЕЛИ ПОДАЕТСЯ РЕЧЬ, ТО РЕЖИМ АВАРИИ ВЫЗВАН АВАРИЕЙ ШС.
4. **РАБОТА С ВСТРОЕННЫМ МИКРОФОНОМ ДЛЯ ПЕРЕДАЧИ РЕЧИ**
   В любом режиме работы прибора можно воспользоваться данным оповещателем как устройством громкоговорящей связи, например, вызвать сотрудника и т.п.
   Порядок действий:
   НАЖАТЬ И УДЕРЖИВАТЬ КНОПКУ УПРАВЛЕНИЯ НА КОРПУСЕ ПРИБОРА И ГРОМКО И ОТЧЁТЛИВО ГОВОРИТЬ В МИКРОФОН НА РАССТОЯНИИ 10 ОТ ОТВЕРСТИЯ НА КОРПУСЕ ПРИБОРА
   Внутри прибора имеются регулировки чувствительности микрофона и мощности сигнала оповещения, которые должны быть настроены при установке оповещателя.

SEC.RU | Короткий путь к информации Скачано с sec.ru

РЕКОМЕНДАЦИИ ПО УВЕЛИЧЕНИЮ КОЛИЧЕСТВА ОПОВЕЩАТЕЛЕЙ

УВЕЛИЧЕНИЕ КОЛИЧЕСТВА ОПОВЕЩАТЕЛЕЙ ОПР-П «ГР-0,5» В ПКИ-РО-М2 (16 ГРОМКОГОВОРИТЕЛЕЙ) ЗА СЧЕТ ПОДКЛЮЧЕНИЯ ДОПОЛНИТЕЛЬНЫХ ОПОВЕЩАТЕЛЕЙ РЕЧЕВЫХ «ГОВОРУН» ПКИ-РС1 (ДО 10 ШТ.)

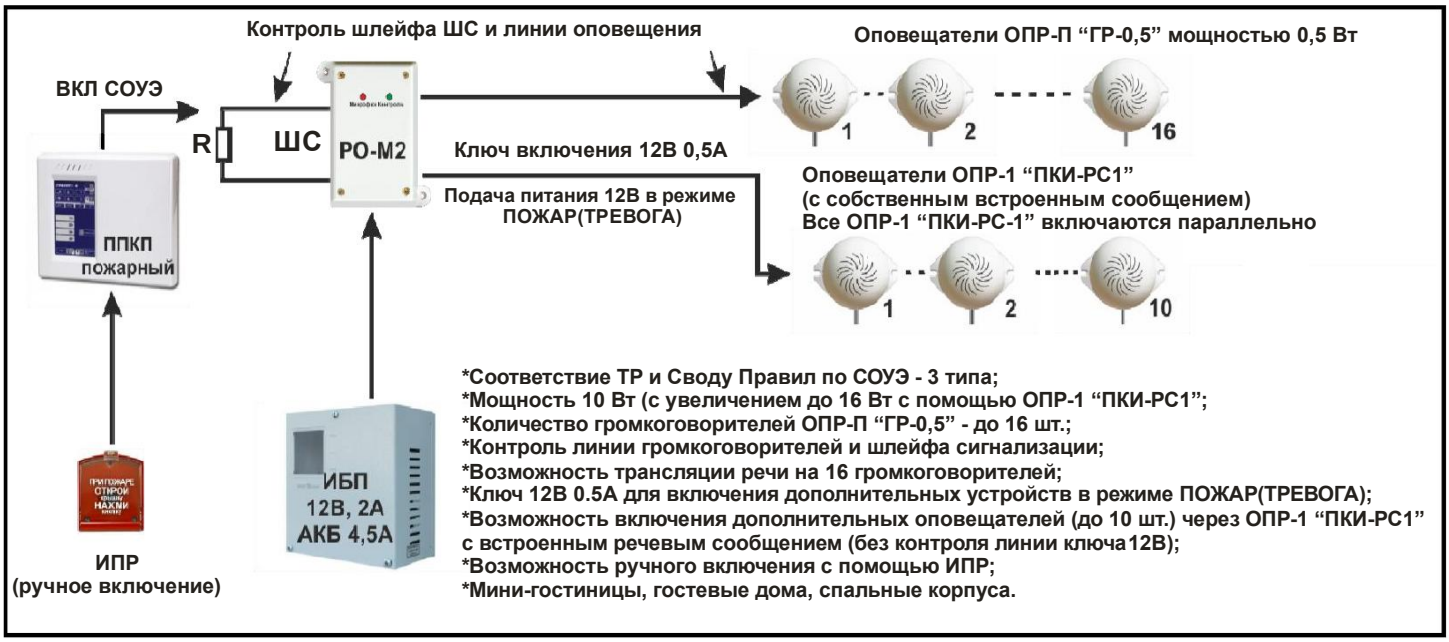

УВЕЛИЧЕНИЕ КОЛИЧЕСТВА ОПОВЕЩАТЕЛЕЙ ОПР-П «ГР-0,5» В ПКИ-РО-М2 (16 ГРОМКОГОВОРИТЕЛЕЙ) ЗА СЧЕТ ПОДКЛЮЧЕНИЯ ДОПОЛНИТЕЛЬНОГО ОПОВЕЩАТЕЛЯ РЕЧЕВОГО «ГОВОРУН» ОПР-10 ПКИ-РО (ДО 10 ШТ.)

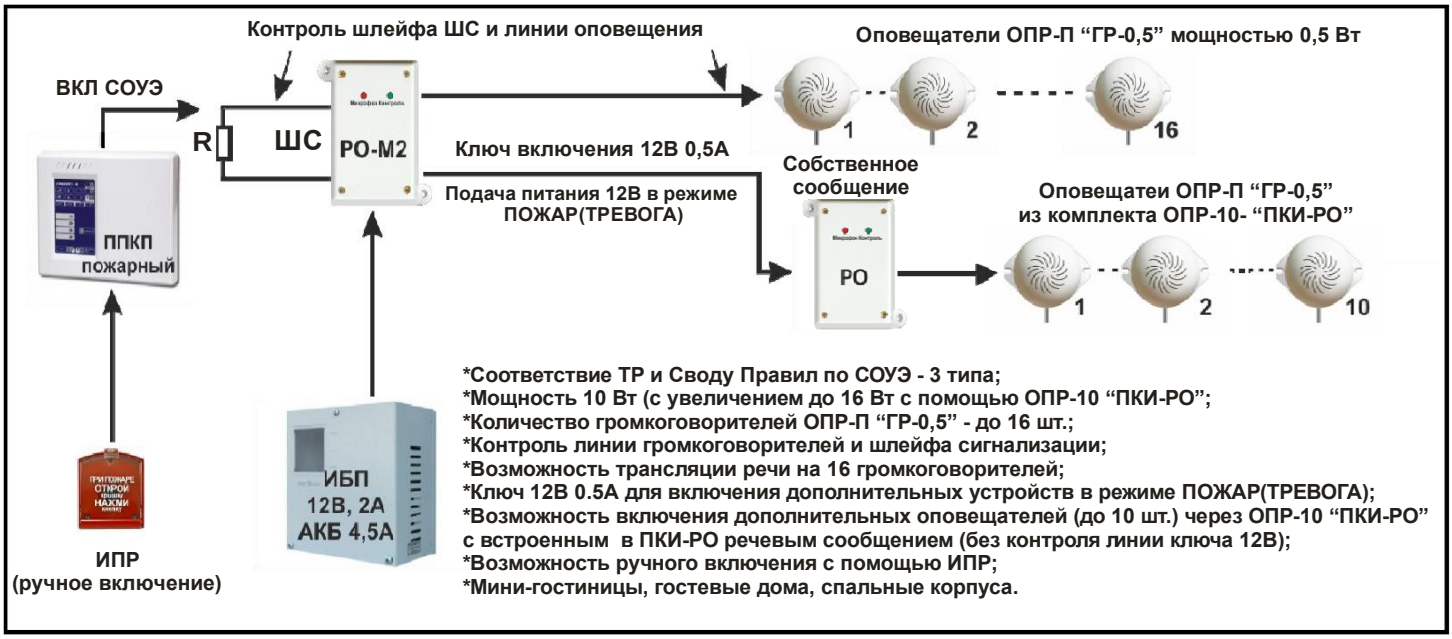

SEC.RU | Короткий путь к информации
Скачано с sec.ru

SEC.RU | Короткий путь к информации
Скачано с sec.ru

Приложение 3

СХЕМА ВКЛЮЧЕНИЯ ОПОВЕЩАТЕЛЯ РЕЧЕВОГО «ГОВОРУН» ОПР-20 «ПКИ-РО-М2»

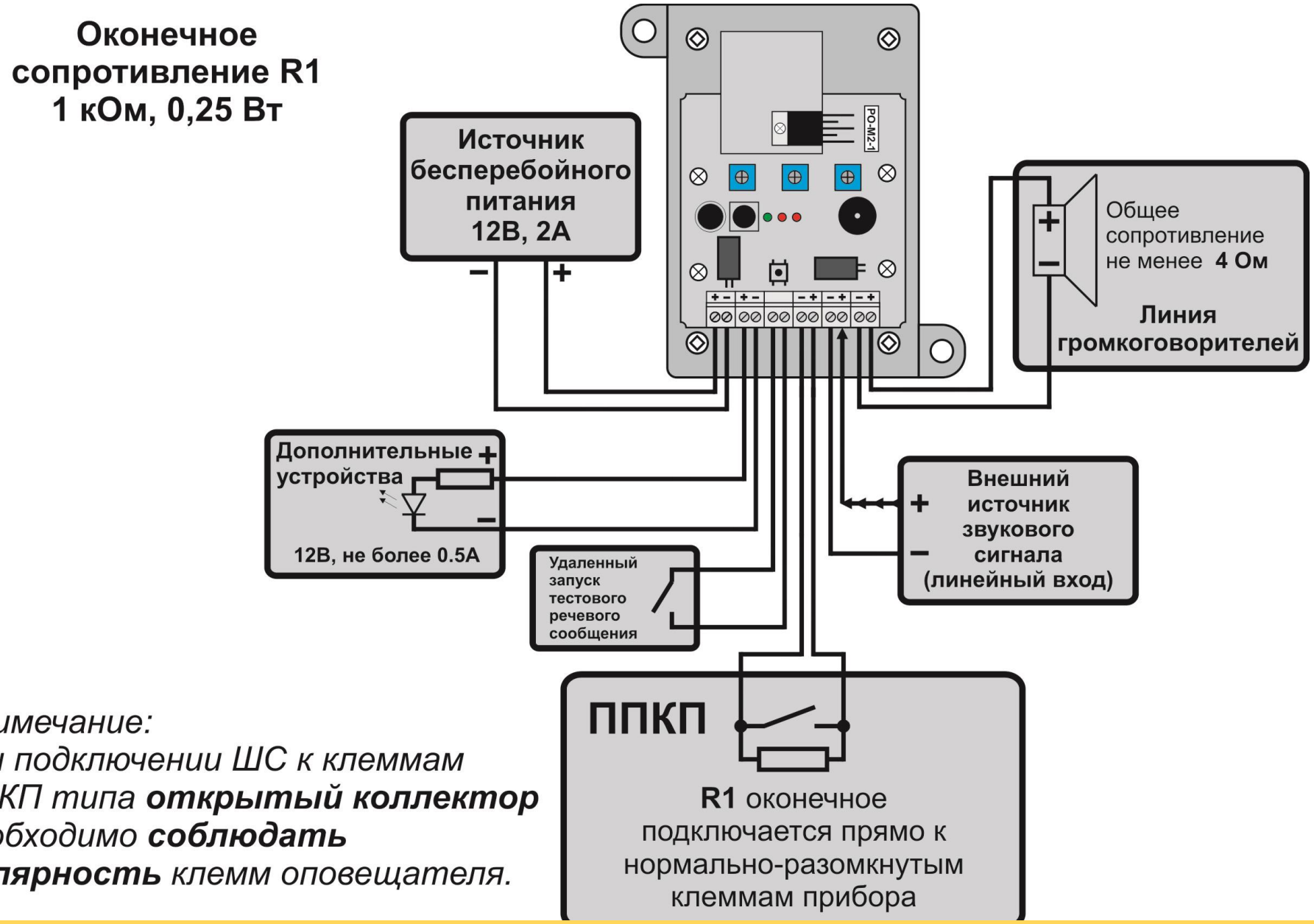

Примечание:
при подключении ШС к клеммам ППКП типа ***открытый коллектор*** *необходимо* ***соблюдать полярность*** *клемм оповещателя.*

SEC.RU | Короткий путь к информации
Скачано с sec.ru