PowerMaster-10 / PowerMaster-30

Инструкция по установке и программированию

Содержание

1. ВВЕДЕНИЕ 4

1.1 Функциональные особенности системы..... 6

2. УСТАНОВКА 10

2.1 Общие рекомендации по выбору места для монтажа 10

2.2 Монтаж PowerMaster-10 11

2.2.1 Снятие лицевой крышки PowerMaster-10 и монтаж задней части корпуса 11

2.2.2 Закрытие PowerMaster-10 12

2.2.3 Подключение сетевого питания 12

2.2.4 Подключение телефонной линии 13

2.2.5 Планирование размещения всех устройств. 14

2.2.6 Установка GSM модуля 14

2.2.7 Установка модуля PGM-5 15

2.2.8 Добавление дополнительных зон или PGM 15

2.2.9 Подключение питания к контрольной панели 18

2.3 Монтаж PowerMaster-30 21

2.3.1 Снятие лицевой крышки PowerMaster-30 и монтаж задней части корпуса 21

2.3.2 Закрытие PowerMaster-30 22

2.3.3 Подключение сетевого питания 22

2.3.4 Подключение телефонной линии 23

2.3.5 Планирование размещения всех устройств. 23

2.3.6 Установка GSM модуля 24

2.3.7 Установка модуля PGM-5 24

2.3.8 Установка RS-232 модуля 25

2.3.9 Установка модуля расширения 25

2.3.10 Подключение питания к контрольной панели 28

2.4 Ежегодная проверка системы 29

3. ПРОГРАММИРОВАНИЕ 30

3.1 Введение 30

3.1.1 Навигация по системным меню. 30

3.1.2 Звуковые сигналы 30

3.2 Вход в "Режим Установщика" и выбор опций меню программирования 31

3.2.1 Вход в "Режим Установщика" через "Разрешение Пользователя" 31

3.3 Смена кодов Установщика 32

3.3.1 Ситуация когда коды Мастер Установщика и Установщика совпадают. 33

3.4 Зоны / Устройства / Регистрация 33

3.4.1 Общие инструкции к меню Зоны/Устройства 33

3.4.2 Регистрация новых радиоканальных устройств. 33

3.4.3 Удаление устройств 41

3.4.4 Изменение или просмотр параметров устройств/зон 42

3.4.5 Замена устройств 42

3.4.6 Задание настроек по умолчанию для меню “Параметры устройства” 43

3.4.7 Загрузка параметров в устройства по радиоканалу 44

3.5 Опции контрольной панели 44

3.5.1 Группировка параметров и структура меню "Опции Панели" 44

3.5.2 Программирование настроек Постановки/Снятия и Входной/Выходной Задержки 46

3.5.3 Атрибуты Зон 47

3.5.4 Тревоги и неисправности 48

3.5.5 Сирены 50

3.5.6 Пользовательский интерфейс 50

3.5.7 Помехи и Контроль радиоканальных устройств 52

3.5.8 Разное 53

3.6 Коммуникатор 53

3.6.1 Группировка параметров и структура меню "Коммуникатор" 53

3.6.2 Параметры PSTN (проводная телефонная линия) 56

3.6.3 Параметры GSM/GPRS (IP)/SMS 56

3.6.4 Отчеты на Центральную Станцию Мониторинга 58

3.6.5 Отчеты на частные телефоны пользователя 64

3.6.6 ПИК извещатель с встроенной камерой 64

3.6.7 Загрузка/Выгрузка данных на персональный компьютер 66

SEC.RU | Короткий путь к информации Скачано с sec.ru

3.7 PGM Выход.....68
3.7.1 Общее руководство 68
3.7.2 Состояния открытого коллектора PGM. 68
3.7.3 Программирование PGM выхода.....68
3.7.4 Время блокировки PGM 68

3.8 Редактирование и озвучивание пользовательских имен/зон/название объекта..71
3.8.1 Редактирование названия пользовательских зон 71
3.8.2 Запись речевых меток (имя объекта, имена пользователей и зон) 72
3.8.3 Режим внешнего речевого модуля.....73

3.9 Диагностика системы 73
3.9.1 Группировка процедур и структура меню "Диагностика" 73
3.9.2 Диагностика беспроводных устройств ..74
3.9.3 Диагностика GSM модуля 76

3.10 Установки Пользователя 77

3.11 Возврат к Заводским настройкам.....77
3.11.1 Меню Заводские установки 77
3.11.2 Возврат параметров к заводским настройкам 77

3.12 Серийный номер.....78
3.12.1 Меню серийный номер.....78
3.12.2 Чтение серийного номера.....78

3.13 Процедура Загрузки/Выгрузки на ПК.....78
3.13.1 Меню СТАРТ ЗАГР/ВЫГР. 78
3.13.2 Выполнение процедуры Загрузки/Выгрузки 78

3.14 Разделы Охраны.....79
3.14.1 Общее представление.....79
3.14.2 Включение и выключение функции Разделов Охраны 79

3.15 Выход из режима программирования 80

4 ПЕРИОДИЧЕСКОЕ ТЕСТИРОВАНИЕ 80

4.1 Общее руководство 80

4.2 Проведение периодического тестирования..81

5. ОБСЛУЖИВАНИЕ 83

5.1 Таблица сообщений о неисправности 83

5.2 Демонтаж контрольной панели.....85

5.3 Замена кассеты с аккумуляторами 85

5.4 Замена предохранителей.....85

5.5 Замена/Перемещение извещателей..... 85

6 ЧТЕНИЕ ЖУРНАЛА СОБЫТИЙ..... 86

ПРИЛОЖЕНИЕ A. Технические характеристики 87

A1. Функциональные особенности..... 87

A2. Особенности Радиоканала..... 88

A3. Электрические параметры..... 88

A4. Коммуникация..... 90

A5. Физические характеристики..... 90

A6. Беспроводные устройства и прочие модули90

ПРИЛОЖЕНИЕ B. Карта программирования.. 92

ПРИЛОЖЕНИЕ C. Разделы Охраны..... 96

C1. Управление разделами Пользователями.... 96

C2. Общие Области Охраны..... 96

ПРИЛОЖЕНИЕ D. Расположение извещателей и назначение передатчиков..... 98

D1. Размещение извещателей 98

D2. Список радиобрелков управления..... 99

D3. Список передатчиков для передачи сигналов Опасность..... 100

D4. Список передатчиков без Тревоги..... 100

ПРИЛОЖЕНИЕ E. Коды событий..... 101

E1. Коды событий Contact ID 101

E2. Коды событий SIA 101

E3. Формат SIA over IP и Scancom. 102

ПРИЛОЖЕНИЕ F. Глоссарий и описание зон103

ПРИЛОЖЕНИЕ G. Заводские установки по Зонам (PM-10) 107

SEC.RU | Короткий путь к информации
D-304002 PowerMaster-10 / PowerMaster-30 Инструкция по Установке и программированию
Скачано с sec.ru

Обращение к мастеру по установке

Данная инструкция применима только к панелям **PowerMaster-10** / **PowerMaster-30 версии v15** и выше. Версию инструкции в последней редакции можно скачать с сайта: http://www.visonic.com. К панелям PowerMaster-10 / PowerMaster-30 прилагаются две инструкции:

- **Инструкция по установке и программированию**. Инструкция используется установщиком системы во время инсталляции
- **Руководство пользователя.** Данная инструкция также может использоваться установщиком при конфигурировании системы, но ее основное назначение – полное описание управления системой для основного пользователя.

В дополнение к данным инструкциям, к каждому устройству прилагается отдельная инструкция по установке.

Приложения Д. В данном предложении представлены совместимые детекторы и передатчики. Пожалуйста, заполните прилагаемые формы – это облегчит Вашу работу и предотвратит путаницу. Заполнение форм также поможет создать вам лист детекторов и передатчиков, который должен быть получен для правильного применения.

Хотя установка правильного времени и даты это одна из задач пользователя, мы рекомендуем, чтобы Вы устанавливали время и дату во время программирования. Доступ к “Установки пользователя” для мастера по установке возможен через меню Инженера или через меню Пользователя (смотри Руководство пользователя, глава 6)

После программирования продолжите установку системы как описано в Инструкции по установке.

Установщик должен определить тип телефонной линии. Необходимо определить установлен ли в телефонную линию DSL модем. Если DSL модем установлен, то Вы должны поставить фильтр. Рекомендуется использовать фильтр модель фильтра Z-A431PJ31X компании Excelsus Technologies или его эквивалент. Этот фильтр просто устанавливается в разъем RJ-31X и позволяет передавать сообщения тревоги без прерывания Интернет соединения. Если у пользователя дома используется IP телефония, то контрольная панель не сможет передавать тревожные извещения на ПЦН через городскую телефонную сеть. В этом случае пользователь может провести дополнительную телефонную линию или установить GSM/GPRS модуль

SEC.RU | Короткий путь к информации Скачано с sec.ru

1. ВВЕДЕНИЕ

PowerMaster®-10 и PowerMaster®-30 - полностью радиоканальные охранные контрольные панели, которые поддерживают 2-х сторонний протокол радиообмена PowerG™ и используют беспроводные технологии: Time Division Multiple Access (множественный доступ с разделением по времени; доминирующая технология для мобильных сотовых сетей) и Frequency Hopping Spread Spectrum (псевдослучайная перестройка рабочей частоты; используется в Bluetooth).

PowerG Основные выгоды и преимущества:

- Двухсторонняя связь гарантирует максимальную вероятность доставки извещений за счет использования сигналов квитирования и специального алгоритма радиообмена.
- Двухсторонняя связь также значительно продлевает срок работы радиоустройств от автономных источников питания за счет сокращения передачи дублирующих или второстепенных сигналов.
- Технология FHSS (50 каналов) значительно повышает эффективность передачи сигналов при наличии сильных линейных искажений (замираний) в канале передачи данных.
- Дальность передачи сигналов между приемником и передатчиком превышает 800м. (в прямой видимости), что обеспечивает во многих случаях избежать использования ретрансляторов.
- Наложение сигналов исключается благодаря технологии TDMA, которая используется в сетях GSM и WiMax.
- Специальный механизм делает возможным проводить настройку отдельных радиоустройств, не мешая работе остальных радиоканальных устройств в системе.
- Короткий интервал времени между тестовыми сигналами гарантирует своевременное обнаружение попыток блокировки сигналов или неисправности в радиоустройстве.
- Радиообмен защищен от постороннего вмешательства алгоритмом шифрования AES-128бит.
- Срок службы батареек для всех радиоканальных устройств составляет около 5-8 лет.

Контрольные панели PowerMaster Основные выгоды и преимущества:

- Все выгоды и преимущества устройств поддерживающих PowerG
- Быстрая и простая установка и диагностика системы
- 3 независимых раздела охраны и 1 общий раздел
- Двухсторонний звуковой канал (PowerMaster -30)
- Все устройства настраиваются с контрольной панели. Нет необходимости после монтажа открывать корпуса всех радиоустройств для их настройки (извещатели, оповещатели, пульты управления)
- Семизначный цифровой код для каждого устройства позволяет производить локальное или дистанционное добавление/удаление из системы.
- Возможность использовать режим для группового изменения параметров радиоустройств. В этом случае, нет необходимости менять базовые параметры для всех извещателей в системе индивидуально.
- Специальный механизм предотвращает от нежелательной передачи сигнала во время процедуры регистрации.
- Световая индикация уровня радиосигнала дает возможность выбрать оптимальное расположение устройства во время инсталляции.
- Специальная диагностика позволяет выявить проблемы прохождения радиосигналов (локально и дистанционно)
- Дистанционный просмотр и/или изменение конфигурации системы или режима охраны
- Дистанционное инициирование тест-прохода (при наличии ассистента в помещениях)
- Групповое использование пожарных извещателей в качестве сирен.
- Видеоподтверждение тревог
- Моноблочное исполнение корпуса контрольной панели (встроенная сирена и клавиатура)
- До 2-х проводных зон и 1 PGM
- Передача цифровых извещений на станцию мониторинга (GSM, GPRS, IP, SMS) или сообщений на частные телефоны (речь, SMS)
- Метка местоположения позволяет идентифицировать РК устройство (нарушение зоны, неисправность) на ЖК-дисплее.
- Функция “Охранник” дает возможность снять систему с охраны после тревоги при использовании специального кода и получить доступ к 24-х часовой зоне “Охранник”.

SEC.RU | Короткий путь к информации
Скачано с sec.ru

Конфигурация системы:

Охранные извещатели

Next CAM PG2 ПИК извещатель с камерой

Next PG2 ПИК извещатель

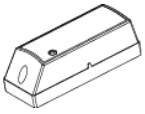

MC-302 PG2 МК извещатель

TOWER-30AM PG2 ПИК извещатель с зеркалом

Контрольные панели

PowerMaster-10 G2

Брелки, клавиатуры, считыватели

KF-234 PG2

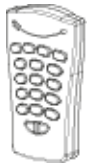

KF-235 PG2 Брелки

KP-140 PG2 Клавиатура

Аварийные извещатели

SMD-426 PG2 Дымовой извещатель

SMD-427 PG2 Дымовой и Тепловой

TMD-560 PG2 Извещатель температуры

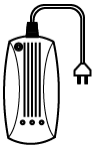

GSD-441 PG2 Извещатель газа (метан)

GSD-442 PG2 Извещатель угарного газа (CO)

FLD-550 PG2 Извещатель протечки воды

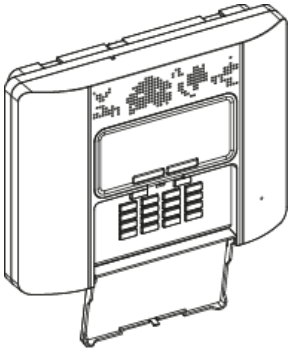

PowerMaster-30 G2

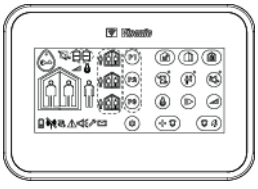

KP-160 PG2 клавиатура с сенсорным дисплеем и считывателем

Сирены

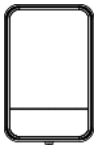

SR-730 PG2 Уличная сирена

SR-720 PG2 Внутренняя сирена

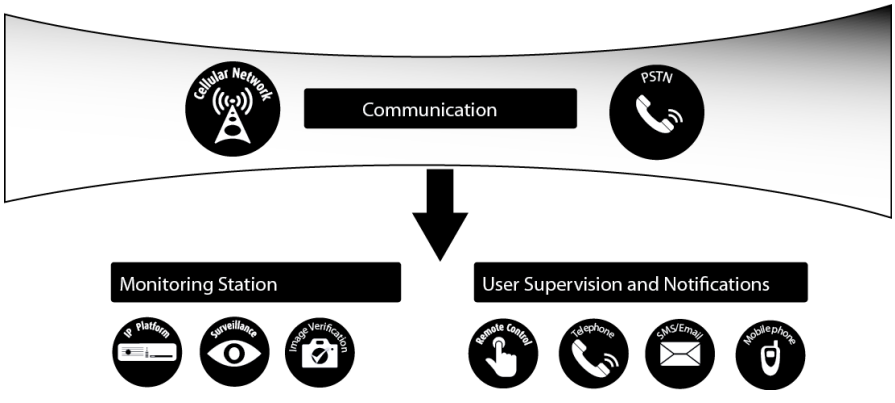

SEC.RU | Короткий путь к информации
Скачано с sec.ru

1.1 Функциональные особенности системы

В таблице ниже приведены описание основных функций системы PowerMaster.

Функция/Параметр	Описание	Как настроить (ссылка на параграф)
Видеоподтверждение тревог	В случае возникновения события тревоги, пожара или сигнала экстренного вызова контрольная панель PowerMaster при использовании детекторов со встроенной камерой Next CAM PG2 способна автоматически посылать снимки, полученные с камер на сервер PowerManage по GPRS каналу. Данные события задаются в режиме программирования системы.	**Для настройки камер** обращайтесь к инструкции на Next CAM PG2 **Для включения опции видеоподтверждения** при пожаре и экстренного вызова обращайтесь к параграфу 3.6.6. ПИК извещатель с встроенной камерой
Получение снимков по запросу	Снимки с камер Next CAM PG2 можно получить по запросу с сервера PowerManage. Снимки посылаются автоматически при возникновении события Тревога проникновения, и в зависимости от установки, по события пожарная тревога и экстренный вызов. Также система может быть запрограммирована таким образом, чтобы снимки посылались по запросу только в определенных режимах. Например, в режимах “Снята с Охраны”, “Частичная Охрана” или “Полная Охрана”.	**Для настройки опции “По Запросу”** обращайтесь к параграфу 3.6.6 ПИК извещатель с встроенной камерой **Для просмотра снимков** обращайтесь руководству Пользователя программы PowerManage главе 5 (Viewing and Handling Events)
Регистрация устройств	Все устройства PowerG регистрируются с контрольной панели. Также возможно провести предварительную регистрацию для этого необходимо в режиме программирования панели ввести ID номер, который указан на этикетке наклеенной на задней крышке корпуса каждого устройства PowerG. Далее устройство необходимо активировать в непосредственной близости от контрольной панелью. Таким образом, устройство может быть зарегистрировано заранее или дистанционно (при использовании сервера PowerManage)	**Для понимания процедуры регистрации** прочитайте параграф 3.4.2 Регистрация новых радиоканальных устройств
Программирование	Параметры устройств и функций системы могут быть запрограммированы локально с	**Для программирования системы с контрольной панели** обращайтесь главе 3 “Программирование”

SEC.RU | Короткий путь к информации
Скачано с sec.ru

	контрольной панели (или компьютера) или дистанционно при использовании сервера IPMP. Каждое устройство PowerG имеет специальное меню в панели для настройки его параметров.	**Для дистанционного программирования системы** обращайтесь к руководству Пользователя программы PowerManage, глава 3 и программы Remote Programmer, глава 6 и 7.
Диагностика панели и устройств	В режиме диагностики можно протестировать все устройства входящие в систему, собрать информацию об уровне поступающих сигналов от каждого радиоканального устройства и просмотреть результаты после тестирования.	**Для тестирования радиоканальных устройств** обращайтесь к главе 3.9 “Диагностика системы”
Тест “Прохода”	Для тестирования ПИК детекторов рекомендуется раз в неделю, или после тревоги проводить тест прохода. Данный тест можно включить дистанционно с сервера IPMP, но при условии, что на объекте присутствует люди, которые примут участие в тестировании.	**Для проведения теста прохода (локально)** обращайтесь к главе 4 Периодическое тестирование **Для проведения теста прохода (дистанционно)** обращайтесь к руководству Пользователя программы Remote Programmer, глава 6.
3 раздела охраны	Разделение системы на 3 подсистемы (разделы) позволяет независимо от состояния одних подсистем управлять режимами охраны других. Каждая зона может быть отнесена к одной или нескольким разделам. Если требуется опцию разделов необходимо включить в режиме программирования, так как заводская установка – разделы выключены.	**Для ознакомления с понятием разделов** обращайтесь к Приложению С. Также информация есть в Руководстве Пользователя Приложение А **Для включения опции разделов** обращайтесь к параграфу 3.14 **Для привязки устройств разделам** обращайтесь к параграфу 3.4.2 Регистрация новых радиоканальных устройств
Двухстороння речевая связь**	Контрольная панель PowerMaster 30 обеспечивает 2-х стороннюю аудио связь с Пользователем и Станцией Мониторинга.	**Для программирования данной** опции обращайтесь к параграфу 3.6.4 Отчеты на Центральную Станцию Мониторинга
Настройка параметров радиоканальных устройств	Параметры каждого устройства PowerG могут быть изменены через меню программирования контрольной панели. Таким образом, для изменения настройки нет необходимости открывать корпус	**Для изменения настроек устройств** обращайтесь к инструкции прилагаемой к устройству.

** Относиться только к PowerMaster-30

SEC.RU | Короткий путь к информации Скачано с sec.ru

	детектора и менять позиции микропереключателей.	
Параметры устройств по Умолчанию	Параметры устройства по Умолчанию могут быть сконфигурированы согласно вашим предпочтениям для каждого устройства зарегистрированному в системе. Вы можете использовать один вариант параметров для одной группы устройств и менять параметры для другой группы.	**Для настройки параметров “По Умолчанию”** обращайтесь к параграфу 3.4.6 “Задание настроек по Умолчанию для меню Параметры Устройств”
Групповое использование сирен в пожарных извещателях	Пожарный извещатель может использоваться как минисирена. Каждый пожарный детектор имеет встроенный пьезоизлучатель, для которого можно выбрать тип звукового сигнала: проникновение, пожар, газ или протечка воды. В зависимости от типа тревоги звучание извещателя будет разное.	**Для использования данной опции** обращайтесь к инструкции на детекторы SMD-426 PG2 и SMD-427 PG2
Встроенная сирена	В контрольную панель встроена мощная сирена.	**Для подключения дополнительной сирены** обращайтесь к параграфу 2.3.9. Установка модуля расширения **Для настройки дополнительной сирены** обращайтесь к параграфу 3.5.5. Сирены
Проводные зоны и PGM	Контрольная панель имеет 1 вход для подключения проводных зон и 1 программируемый выход.	**Для добавления зоны и PGM** обращайтесь к параграфу 2.2.8 Добавление дополнительных зон или PGM **Для программирования PGM выхода** обращайтесь к главе 3.7 PGM Выход.
Отчеты на телефоны пользователя и станцию мониторинга	PowerMaster-10 / PowerMaster-30 могут быть запрограммированы для отправки различных сообщений (тревога, постановка/снятие, неисправность) на 4 телефона пользователя (голосовые сообщения*, SMS) и организации двух сторонней аудио связи со станцией мониторинга.	**Для конфигурирования GSM отчетов на частные телефоны** обращайтесь к Руководству пользователя, главе 6, секция C11 **Для конфигурирования GSM и GPRS отчетов на станцию мониторинга** обращайтесь к параграфу 3.6.4 Отчеты на Центральную Станцию Мониторинга
Проверка качества канала связи во время монтажа	Каждое устройство PowerG во время инсталляции может быть протестировано на степень прохождения радиосигнала от устройства до панели (по светодиоду	**Для выбора оптимального места установки радиоканального устройства** обращайтесь к разделу 2.1 Общие рекомендации по выбору места для монтажа

SEC.RU | Короткий путь к информации
Скачано с sec.ru

	на устройстве). Поэтому процесс установки устройств PowerG значительно сокращен по сравнению с прочими радиоканальными системами.	
Локатор (“Это Я”)	Поможет вам точно идентифицировать устройство, которое отображается на ЖК-дисплее панели.	**Для получения дополнительной информации о “Локаторе”** обращайтесь к разделу 2 Управление PowerMaster в Руководстве Пользователя **Для использования “Локатора” при обходе зон или очистке списка обойденных зон** обращайтесь к Руководству Пользователя Глава 6, раздел 1С Установка варианта отключенных зон **Для использования “Локатора” во время периодичного тестирования** обращайтесь к Руководству Пользователя Глава 4 Периодическое тестирование или Глава 9 Тестирование системы
Контроль зоны Охранника (сейфа с ключами)	Панель может контролировать сейф с ключами, доступ к которым разрешен только для сотрудников охранного предприятия (группы быстрого реагирования)	**Для подключения проводной зоны** обращайтесь к параграфу 2.2.8 Добавление дополнительных зон или PGM **Для выставления атрибута Охранник к зоне** обращайтесь к параграфу 3.4.2 Регистрация новых радиоканальных устройств **Для задания кода доступа “Охранник”** обращайтесь к главе 3.2. Смена кода Установщика.

SEC.RU | Короткий путь к информации Скачано с sec.ru

2. УСТАНОВКА

2.1 Общие рекомендации по выбору места для монтажа

Дл выбора оптимального места для установки контрольной панели PowerMaster необходимо соблюдать следующие правила:

- Монтируйте контрольную панель в центральной области (между всеми устройствами и панелью).
- Поблизости от розетки сетевого напряжения и входящей телефонной линии (если будет использоваться)
- В месте устойчивого приема сигнала от базовой станции GSM (если будет использоваться GSM модуль).
- Вдали от источников помех, таких как:

  Компьютеры, телевизоры, беспроводные телефоны и т.д.

  Крупные металлические объекты (шкафы, двери, ящики и т.д.)

Примечание: *рекомендованное расстояние не менее 1 метра.*

- Убедитесь, что в режиме Диагностика уровень принимаемых сигналов от всех устройств должен быть “Сильный” или “Хороший”
- Магнитоконтактные извещатели должны быть расположены в вертикальном положении в самой верхней части двери или окна.
- Беспроводные детекторы движения должны быть установлены на высоте, указанной в инструкции по установке.
- Ретрансляторы должны быть установлены на стене посередине между извещателями и контрольной панелью.

Внимание! *В соответствии с FCC and IC RF магнитоконтактный извещатель должен быть размещен не ближе 20см от человека. Антенна извещателя не должна быть сориентирована или работать в соединении с любой другой антенной или передатчиком.*

Пример размещения коммуникационного оборудования

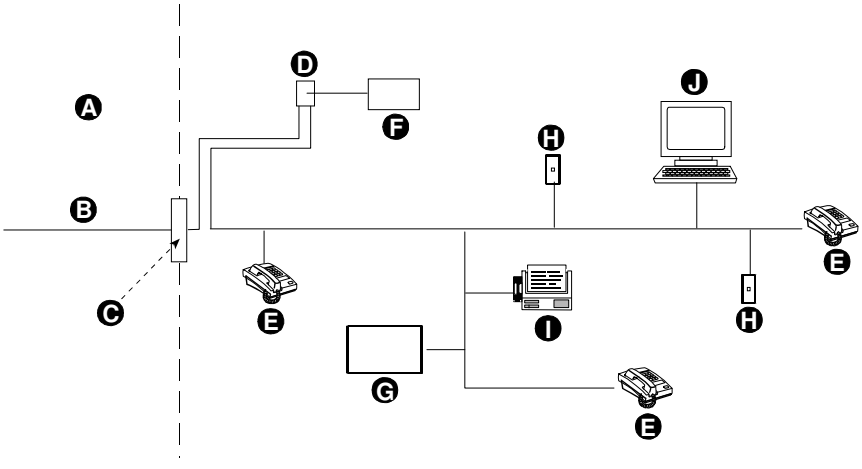

A. Поставщик услуг
B. Телефонная линия
C. Точка входа коммуникационных линий
D. Разъем RJ-31X
E. Телефон
F. Контрольная панель с коммуникатором
G. Автоответчик
H. Неиспользуемый разъем RJ-11
I. Факс
J. Компьютер

Установщик должен определить тип телефонной линии. Необходимо определить установлен ли в телефонную линию DSL модем. Если DSL модем установлен, то Вы должны поставить фильтр. Рекомендуется использовать фильтр модель фильтра Z-A431PJ31X компании Excelsus Technologies или его эквивалент. Этот фильтр просто устанавливается в разъем RJ-31X и позволяет передавать сообщения тревоги без прерывания Интернет соединения. Если у пользователя дома используется IP телефония, то контрольная панель не сможет передавать тревожные извещения на ПЦН через городскую телефонную сеть. В этом случае пользователь может провести дополнительную телефонную линию или установить GSM/GPRS модуль

SEC.RU | Короткий путь к информации
Скачано с sec.ru

2.2 Монтаж PowerMaster-10

Инструмент: отвертка Philips #2.
Процесс монтажа PowerMaster-10 показан на Рисунках 3.1 - 3.2.

2.2.1 Снятие лицевой крышки PowerMaster-10 и монтаж задней части корпуса

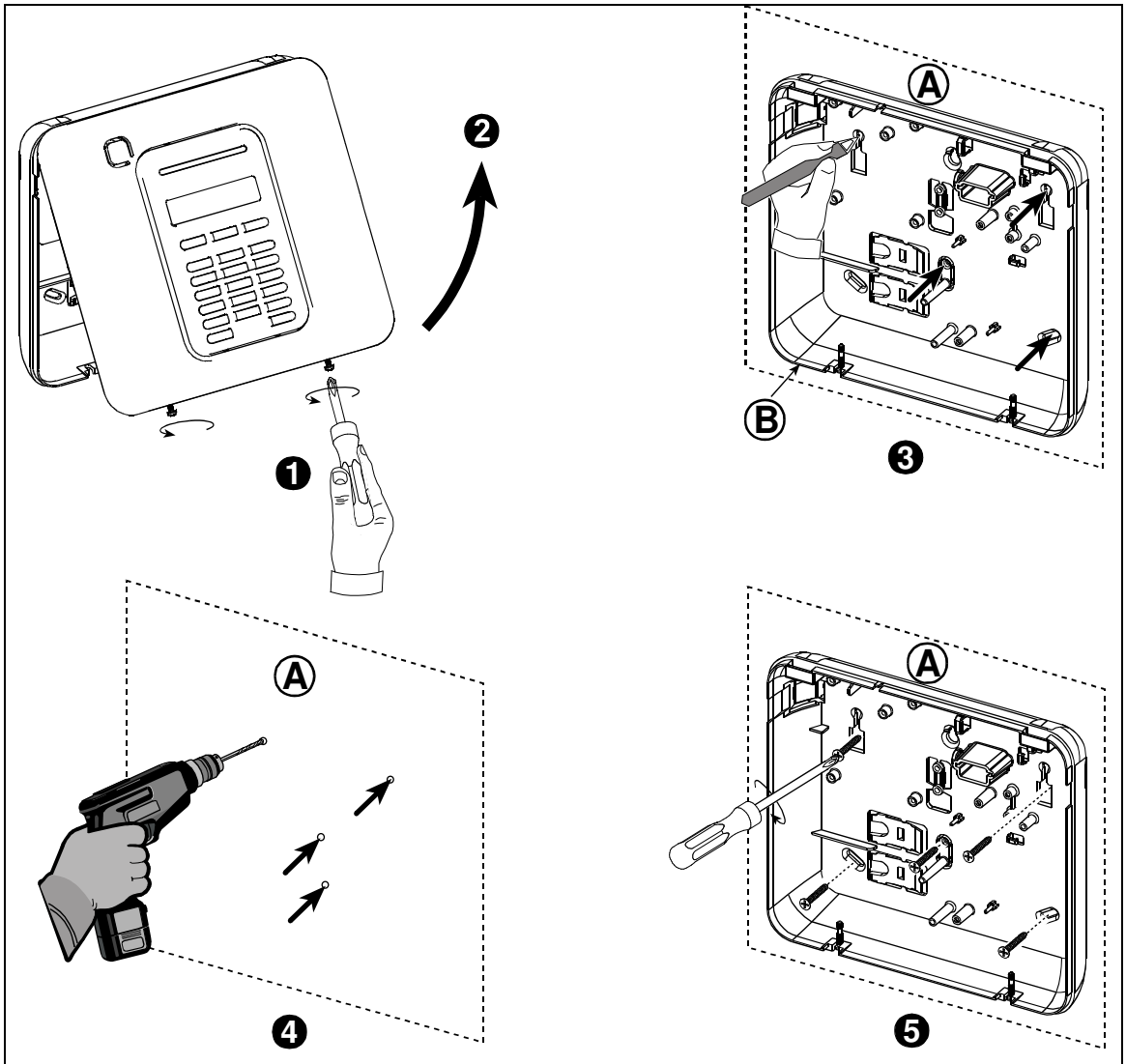

Рисунок 3.1 – Монтаж задней части корпуса

Для монтажа панели:

1. Ослабьте винты

2. Удалите лицевую панель

3. Отметьте 4 места под отверстия

4. Просверлите 4 отверстия и вставьте дюбели

5. Зафиксируйте заднюю часть саморезами

A. Поверхность для монтажа

B. Задняя часть корпуса

Предупреждение: *Когда вставляете на место терминалы SIREN&ZONE, тщательно проверьте ориентацию штырьков на плате. Неправильное подключение может привести к поломке панели PowerMaster-10*

SEC.RU | Короткий путь к информации Скачано с sec.ru

2.2.2 Закрытие PowerMaster-10

Закрытие панели после всех процедур монтажа показано ниже.

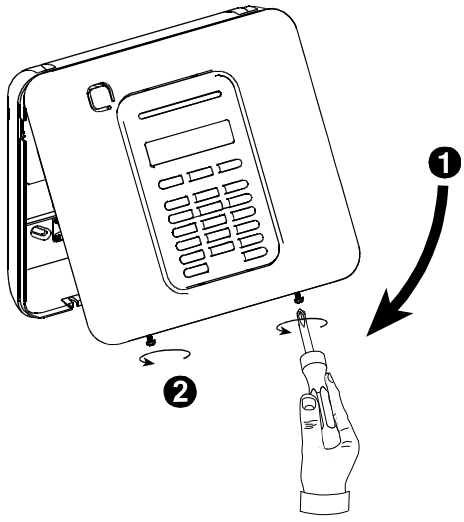

Рис. 3.2 – Закрытие панели

Закрытие панели:
1. Закройте лицевую крышку
2. Закрутите винт.

2.2.3 Подключение сетевого питания

Временно подключите сетевое питание к PowerMaster-10 (см. Рис. 3.3) или подключите кассету аккумуляторных батарей как показано на Рис. 3.
Не обращайте внимания на индикацию неисправностей, таких как отсутствие батареи или обрыв телефонной линии.

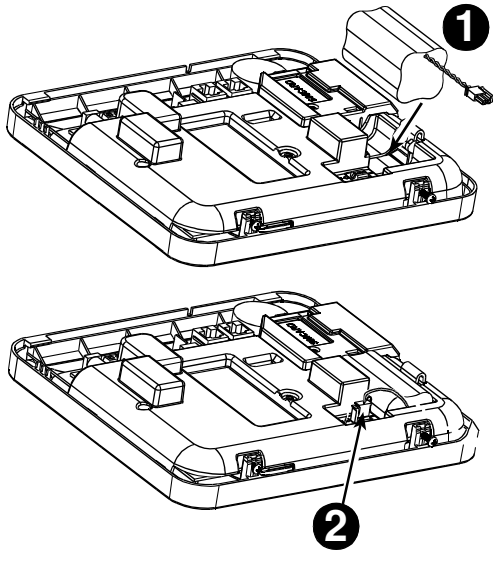

Рис 3.3 – Подключение питания к панели

Подключение аккумуляторов:
Подключите аккумуляторы как показано на Рис. 3.3.
1. Вставьте кассету
2. Подключите аккумуляторы

SEC.RU | Короткий путь к информации
D-304002 PowerMaster-10 / PowerMaster-30 Инструкция по Установке и Программированию
Скачано с sec.ru

2.2.4 Подключение телефонной линии

Подключение телефонной линии

Подключите кабель от телефона к разъему SET, а входящую телефонную линию к разъему LINE

Примечание: *телефонный кабель не должен быть длиннее 3 метров.*

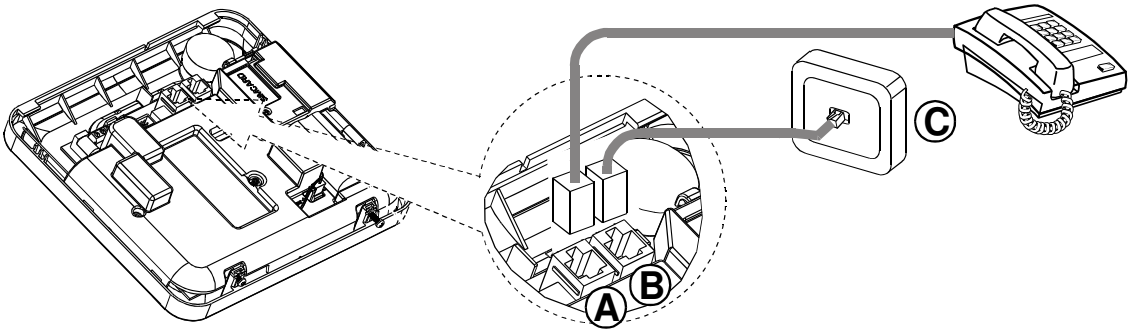

A. К телефонам SET
B. Входящая телефонная линия LINE
C. Телефонная розетка

Подключение телефонной линии в США

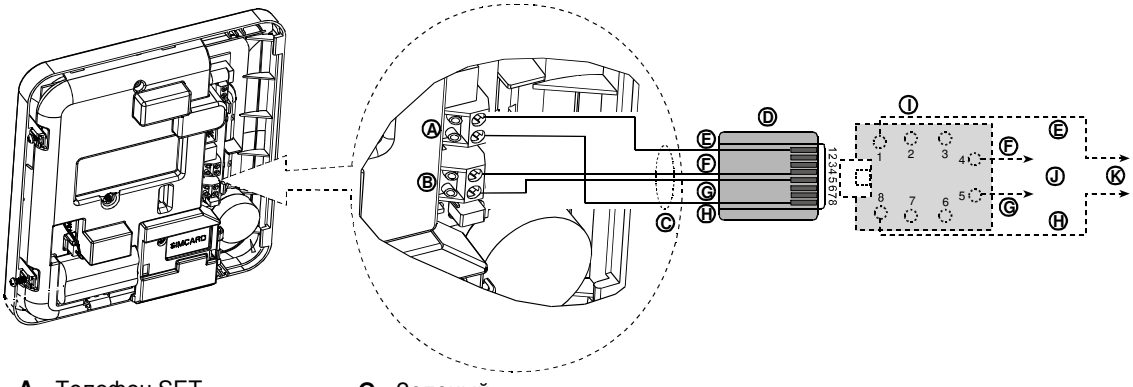

A. Телефон SET
B. Линия LINE
C. Кабель RJ-31X
D. 8 позиционный разъем RJ-31X
E. Серый
F. Красный
G. Зеленый
H. Коричневый
I. Розетка RJ-31X
J. Телефонная линия
K. К телефонам

Рис. 3.4 –Подключение телефонной линии

SEC.RU | Короткий путь к информации
Скачано с sec.ru

2.2.5 Планирование размещения всех устройств.

Заполните приложения А и В к данному руководству в соответствии с планом размещения передатчиков. Соберите все передатчики и детекторы, замаркируйте каждый из них в соответствии с планом и произведите регистрацию в памяти панели управления.

До монтажа системы запрограммируйте систему согласно инструкции в разделе программирования.

2.2.6 Установка GSM модуля

Внутренний GSM 350 модуль позволяет панели PowerMaster-10 использовать каналы GSM/GPRS для передачи данных на станцию мониторинга, для программирования и управления системой пользователем.

GSM модем поддерживает функцию автодетектирования, т.е. процесс обнаружения модема происходит автоматически в следующих двух ситуациях: после восстановления тампера панели и после сброса (подачи питания или после выхода из меню программирования). В данных ситуациях панель начинает автоматически сканировать GSM порт и определять наличие модема.

В случае если панель не обнаруживает GSM модем, который раньше был определен и занесен в память, то на дисплее появится сообщение "**НЕТ GSM МОД. ДА**" Данное сообщение исчезнет, если Пользователь нажмет кнопку **i | OK**. Данные о модеме будут удалены из памяти панели, и никаких сообщений о неисправности выводиться на дисплей уже не будет.

Примечание: *данное сообщение появляется на дисплее, только если система снята с охраны.*

Вставьте GSM модем в разъем и зафиксируйте его винтом как показано на Рис. 3.5

A. GSM

B. Лицевая часть корпуса

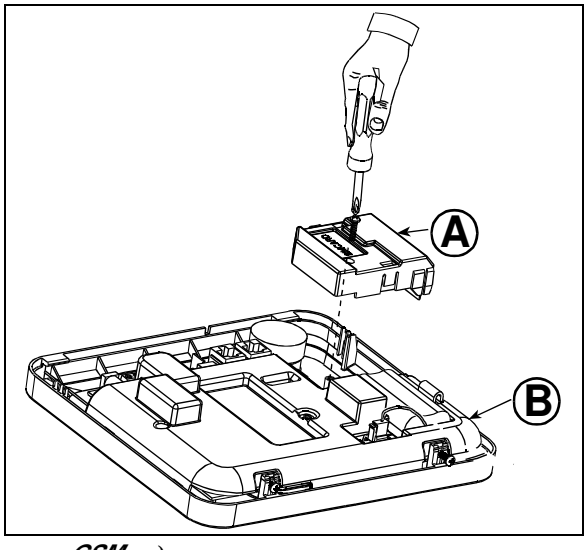

Рисунок 3.5 –Установка GSM модуля

Установка SIM карты в GSM модуль (см. Рис. 3.6)

1. Сдвиньте держатель.
2. Отогните держатель
3. Сориентируйте SIM карту
4. Вставьте SIM карту
5. Приведите держатель в прежнее положение
6. Сдвиньте держатель до фиксации

Внимание: Не вставляйте и не вынимайте SIM карту при подключенном сетевом и резервном питании.

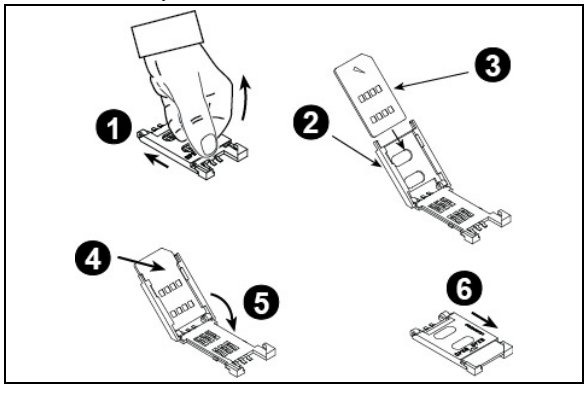

Рис. 3.6 – Установка SIM карты.

2.2.7 Установка модуля PGM-5

Модуль предназначен для управления исполнительными устройствами такими как: передатчики дальнего действия, система видеонаблюдения, домашняя автоматика, электромеханические защелки и замки и т.д. Модуль вырабатывает управляющие сигналы при возникновении событий тревоги, неисправности и изменении статуса. Для подробного описания обращайтесь к инструкции по эксплуатации модуля PGM-5. Управляющие сигналы снимаются с платы модуля посредством 5 релейных выходов.

Примечание: модуль будет работать только при включенной опции на контрольной панели PowerMaster.

Важно: во время монтажа модуля прокладывайте соединительный кабель как показано на Рис. 3.7., для того чтобы предотвратить влияния антенн на работу модуля.

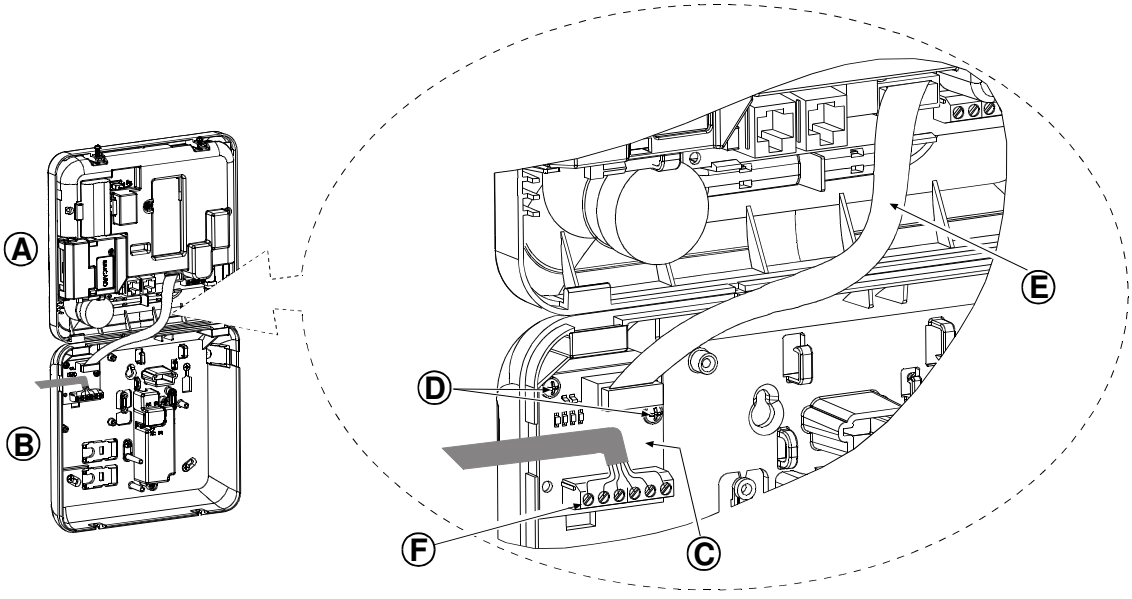

A. Лицевая панель
B. Задняя часть корпуса
C. PGM-5 модуль
D. 2 винта для фиксации PGM-5 модуля
E. Плоский кабель
F. Подключение

Рис. 3.7 – Установка PGM-5 модуля

2.2.8 Добавление дополнительных зон или PGM

Инструмент: Кусачки и отвертка с плоским 3-х мм лезвием.

PowerMaster-10 подключение кабеля показано на Рис. 3.8 – 3.11.

SEC.RU | Короткий путь к информации
Скачано с sec.ru

Прокладка кабельных соединений

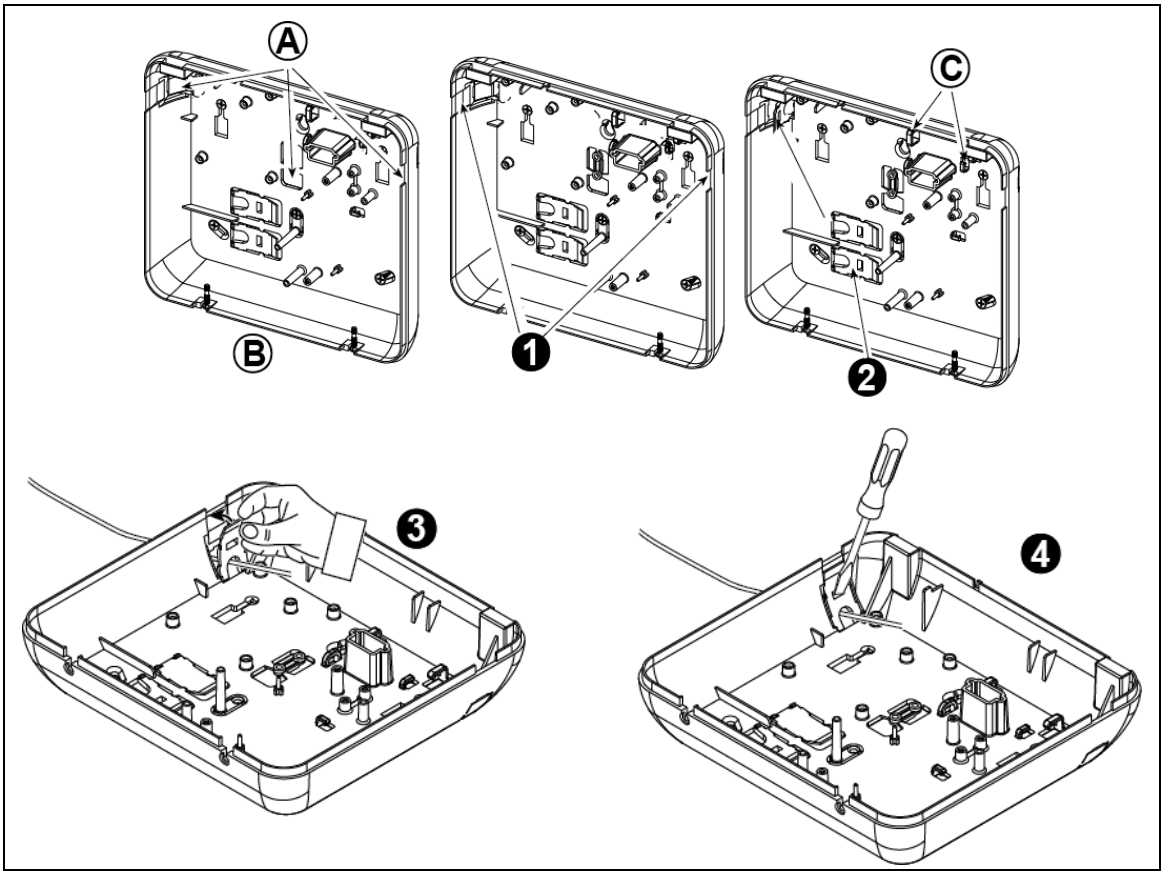

Рисунок 3.8 – Прокладка кабеля внутри панели

A. Места ввода кабеля
B. Задняя часть корпуса
C. Кабельные держатели

Для прокладки кабеля:

1. Удалите пластик в местах ввода на левой или правой стороне корпуса и протащите кабель требуемой длины.
2. Выломайте и используйте в качестве кабельных фиксаторов.

Продолжение:

3. Расположите фиксатор (1 из 2) как показано на рисунке (3) и затем поверните (4).
4. Используя плоскую отвертку, слегка надавите на место, отмеченное на рисунке. Удостоверьтесь, что фиксатор встал на место (слышен легкий щелчок).

SEC.RU | Короткий путь к информации
D-304002 PowerMaster-10 / PowerMaster-30 Инструкция по Установке и Программированию
Скачано с sec.ru

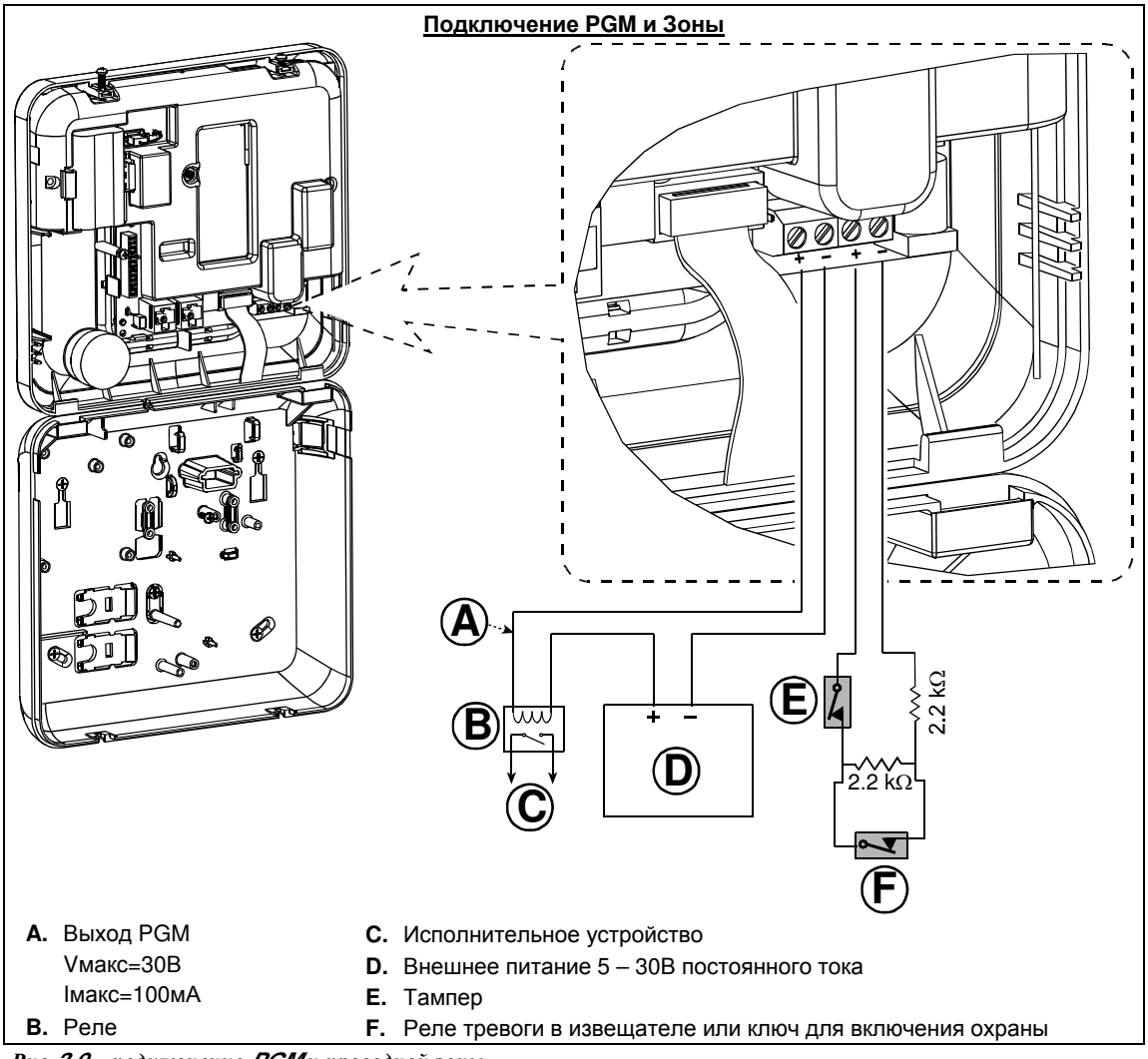

A. Выход PGM
Vмакс=30В
Iмакс=100мА

B. Реле

C. Исполнительное устройство

D. Внешнее питание 5 – 30В постоянного тока

E. Тампер

F. Реле тревоги в извещателе или ключ для включения охраны

Рис 3.9 – подключение PGM и проводной зоны

SEC.RU | Короткий путь к информации
Скачано с sec.ru

2.2.9 Подключение питания к контрольной панели

Подключение питания при использовании AC/AC трансформатора

Протяните и подключите силовой кабель как показано на рисунке ниже. Электрическая розетка должна находиться в доступном месте вблизи от контрольной панели.

Предупреждение! Не используйте розетку, которая может управляться настенным выключателем.

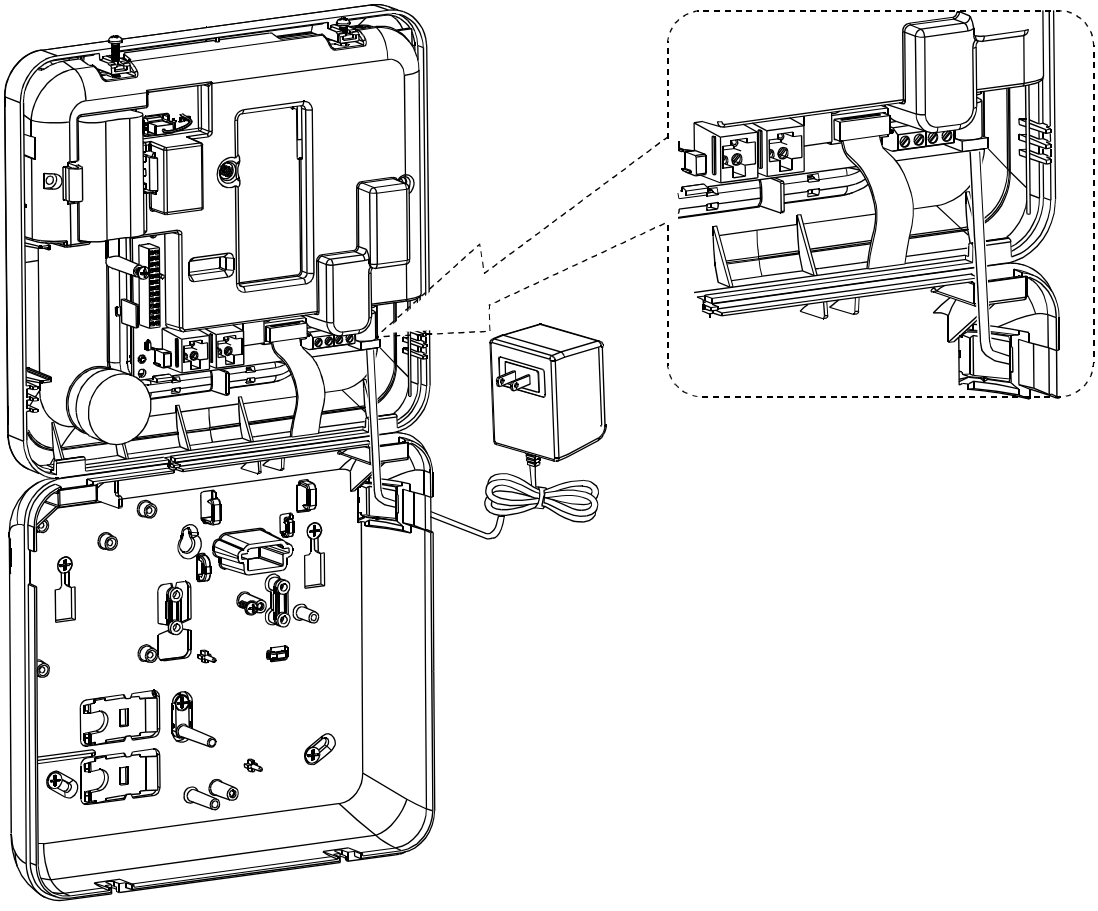

.

Рис 3.10 – Подключение внешнего блока питания

SEC.RU | Короткий путь к информации
D-304002 PowerMaster-10 / PowerMaster-30 Инструкция по Установке и Программированию
Скачано с sec.ru

Подключение сетевого кабеля при использовании внутреннего AC/DC адаптера

Выполните шаги с 1 по 8 как показано ниже.

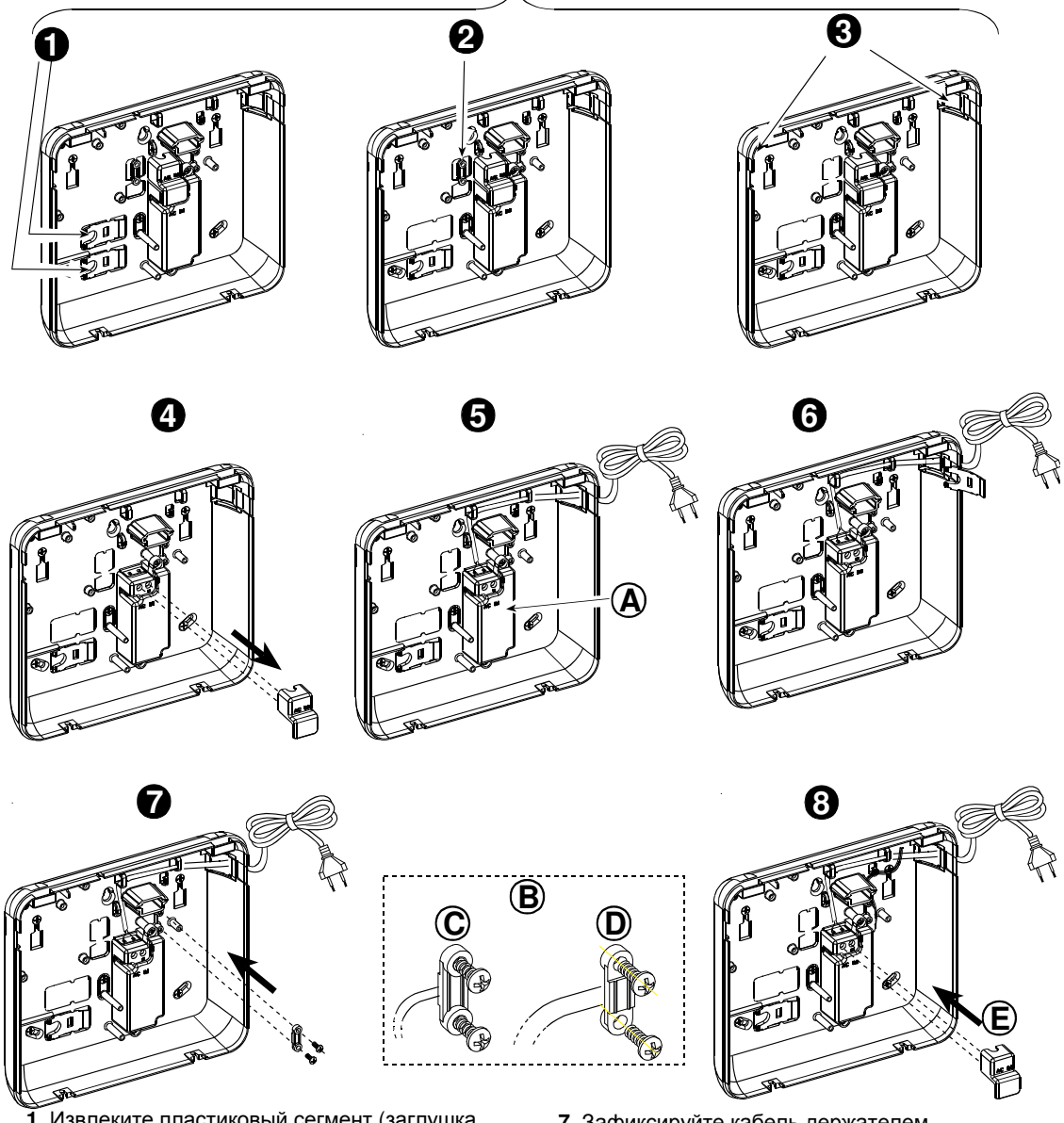

1. Извлеките пластиковый сегмент (заглушка будет использована позже)

2. Извлеките пластиковый сегмент (держатель будет использован позже)

3. Выломайте пластиковый сегмент (левый или правый, в зависимости от направления ввода кабеля)

4. Снимите терминальную крышку (E)

5. Протащите кабель и подсоедините его к терминалам. Плотно закрутите терминальные винты для надежной фиксации кабеля.

6. Вставьте заглушку (извлеченную на шаге 1)

7. Зафиксируйте кабель держателем (извлеченным на шаге 2)

8. Закройте терминалы крышкой

A. Внутренний AC/DC адаптер

B. Кабельный держатель

C. Для тонкого кабеля

D. Для толстого кабеля (переверните держатель)

E. Терминальная крышка

Рис 3.11 – Подключение силового кабеля к адаптеру

SEC.RU | Короткий путь к информации Скачано с sec.ru

Подключение AC/DC адаптера к плате панели

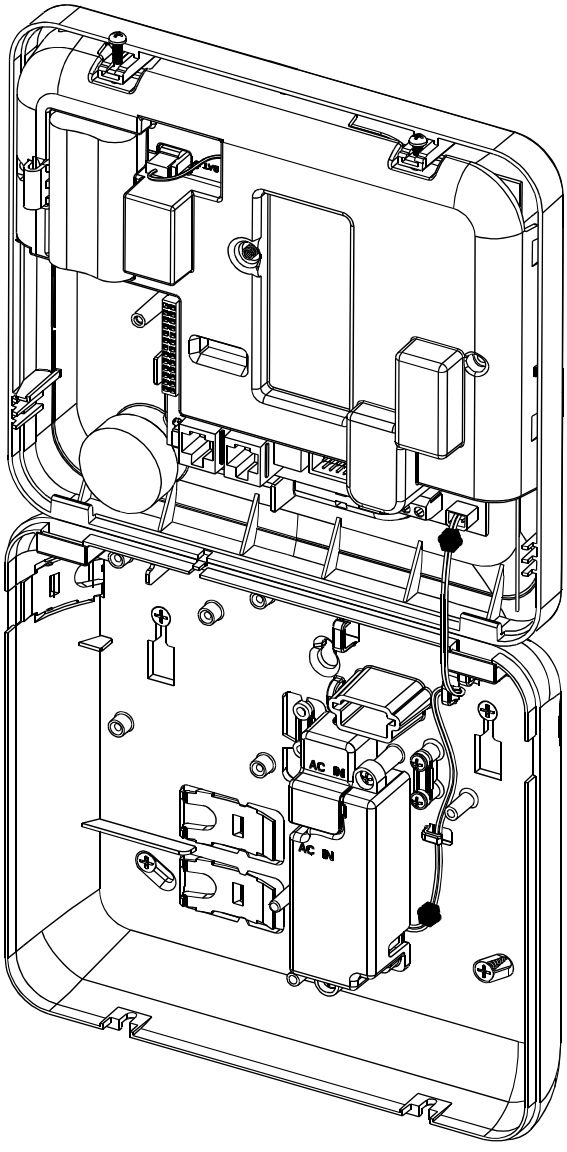

Рисунок 3.12 – Подключение внутреннего адаптера

SEC.RU | Короткий путь к информации
D-304002 PowerMaster-10 / PowerMaster-30 Инструкция по Установке и Программированию
Скачано с sec.ru

2.3 Монтаж PowerMaster-30

Инструмент: отвертка Philips #2.
Процесс монтажа PowerMaster-30 показан на Рисунках 3.13 - 3.23.

2.3.1 Снятие лицевой крышки PowerMaster-30 и монтаж задней части корпуса

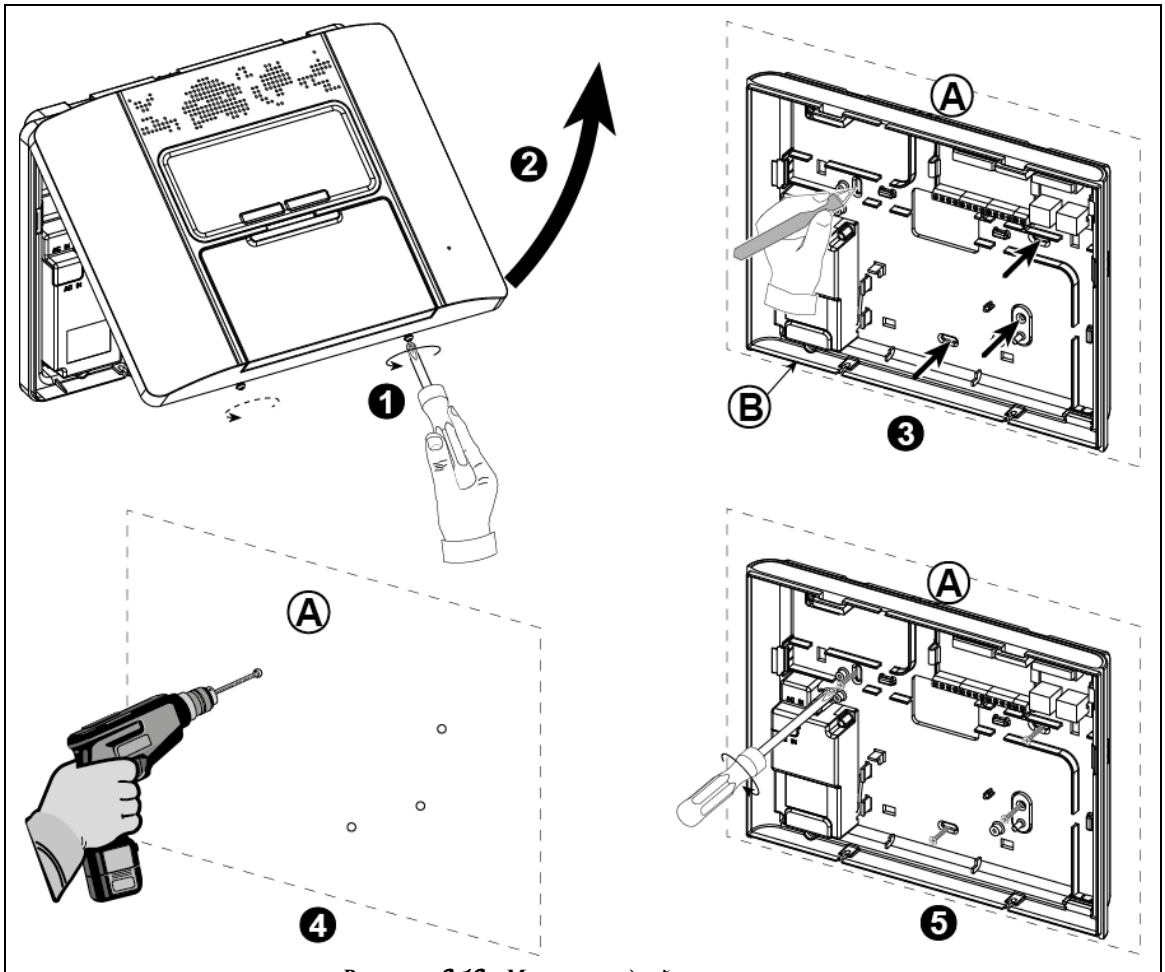

Рисунок 3.13 – Монтаж задней части корпуса

Для монтажа панели:

1. Ослабьте винты

2. Удалите лицевую панель

3. Отметьте 4 места под отверстия

4. Просверлите 4 отверстия и вставьте дюбели

5. Зафиксируйте заднюю часть саморезами

A. Поверхность для монтажа

B. Задняя часть корпуса

SEC.RU | Короткий путь к информации
Скачано с sec.ru

2.3.2 Закрытие PowerMaster-30

Закрытие панели после всех процедур монтажа показано ниже.

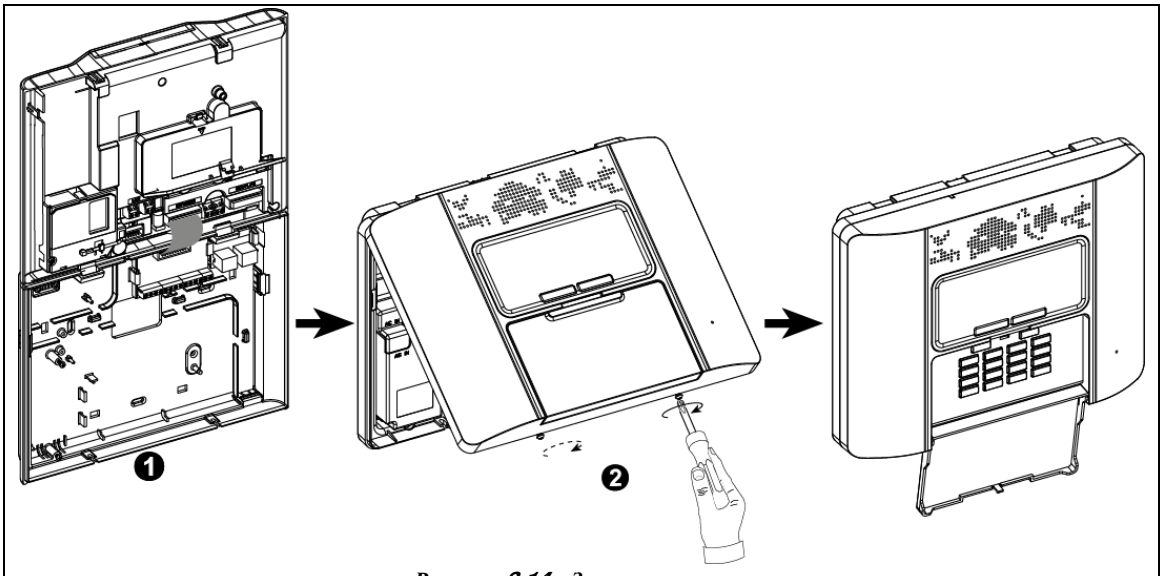

Рисунок 3.14 – Закрытие панели

Для закрытия контрольной панели:

1. Подключите все плоские кабели между лицевой и задней частью панели в соответствующие гнезда (до 3, в соответствии с опциями).

2. Закройте лицевую крышку и закрутите 2 винта.

2.3.3 Подключение сетевого питания

Временно подключите сетевое питание к PowerMaster-30 (см. Рис. 3.24) или подключите кассету аккумуляторных батарей как показано на Рис. 3.15

Не обращайте внимания на индикацию неисправностей, таких как отсутствие батареи или обрыв телефонной линии.

Подключение аккумуляторов:

Откройте аккумуляторный отсек (см. Рис 3.15) Вставьте кассету (6 или 8 аккумуляторных батарей) и подключите кассету как показано на Рис. 3.15.

1. Лицевая часть панели

2. Кабель для подключения кассеты

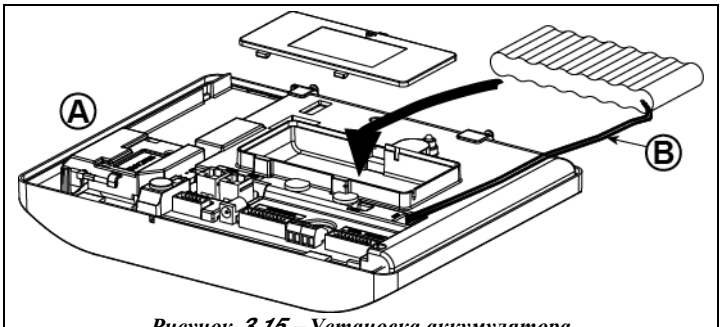

Рисунок 3.15 – Установка аккумулятора

SEC.RU | Короткий путь к информации
Скачано с sec.ru

2.3.4 Подключение телефонной линии.

Подключение телефонной линии

Подключите кабель от телефона к разъему SET, а входящую телефонную линию к разъему LINE

Примечание: *телефонный кабель не должен быть длиннее 3 метров.*

.

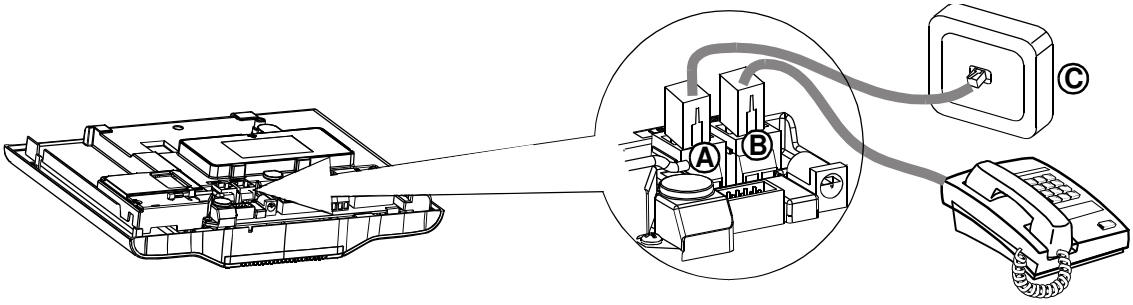

A. К входящей телефонной линии LINE
B. К телефонам SET
C. Настенная телефонная розетка

Подключение линии в США

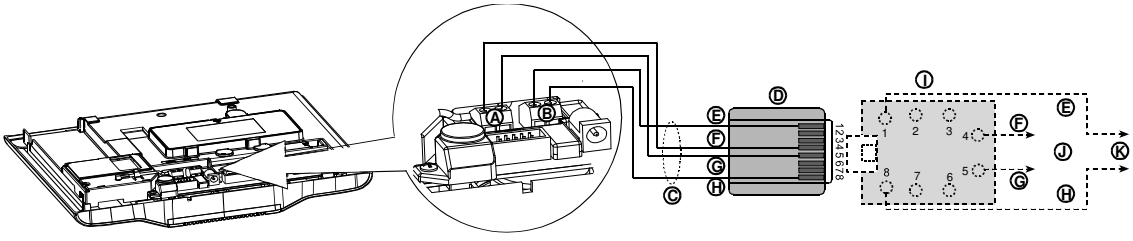

A. Линия LINE
B. Телефоны SET
C. RJ-31X Кабель
D. 8-позиционный разъем RJ-31X
E. Коричневый
F. Красный
G. Зеленый
H. Серый
I. RJ-31X jack
J. Входящая телефонная линия
K. К телефонам

Рисунок 3.16 –Подключение телефонной линии (США)

Подключение в Великобритании: Линия должна быть подключена к 2 and 5 терминалам розетки.

Примечание: Для всех случаев, если в телефонной линии используется DSL модем, то необходимо использовать DSL фильтр (см. стр. 2 Обращение к Установщику).

2.3.5 Планирование размещения всех устройств.

Заполните приложения A и B к данному руководству в соответствии с планом размещения передатчиков. Соберите все передатчики и детекторы, замаркируйте каждый из них в соответствии с планом и произведите регистрацию в памяти панели управления.

До монтажа системы запрограммируйте систему согласно инструкции в разделе программирования.

SEC.RU | Короткий путь к информации
Скачано с sec.ru

2.3.6 Установка GSM модуля

Вставьте GSM модем в разъем как показано на Рис. 3.17

A. GSM

B. Лицевая часть корпуса

Не вставляйте и не вынимайте модуль при включенном питании (сетевом и/или резервном)

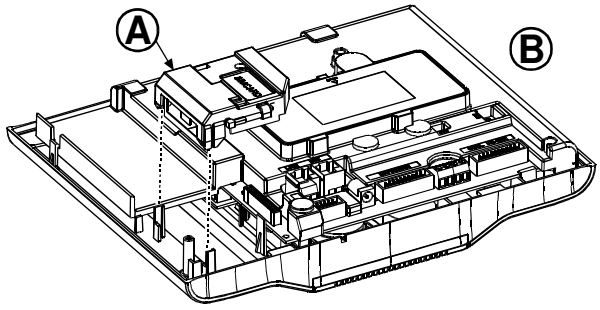

Рисунок 3.17 –Установка GSM модуля

Установка SIM карты в GSM модуль (см. Рис. 3.18)

1. Сдвиньте держатель.
2. Отогните держатель
3. Сориентируйте SIM карту
4. Вставьте SIM карту
5. Приведите держатель в прежнее положение
6. Сдвиньте держатель до фиксации

Внимание: Не вставляйте и не вынимайте SIM карту при подключенном сетевом и резервном питании

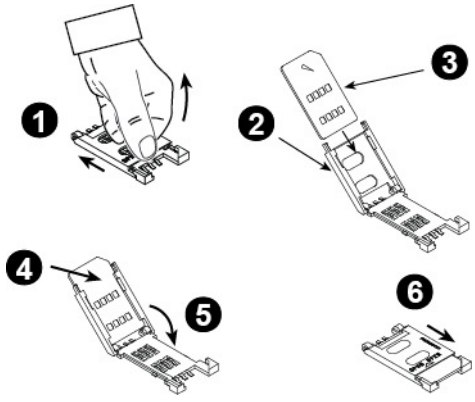

Рисунок 3.18 – Установка SIM карты

2.3.7 Установка модуля PGM-5

Модуль предназначен для управления исполнительными устройствами такими как: передатчики дальнего действия, система видеонаблюдения, домашняя автоматика, электромеханические защелки и замки и т.д. Модуль вырабатывает управляющие сигналы при возникновении событий тревоги, неисправности и изменении статуса. Для подробного описания обращайтесь к инструкции по эксплуатации модуля PGM-5. Управляющие сигналы снимаются с платы модуля посредством 5 релейных выходов.

Примечание: модуль будет работать только при включенной опции на контрольной панели PowerMaster.

Важно: во время монтажа модуля прокладывайте соединительный кабель как показано на Рис. 3.19., для того чтобы предотвратить влияния антенн на работу модуля.

SEC.RU | Короткий путь к информации
Скачано с sec.ru

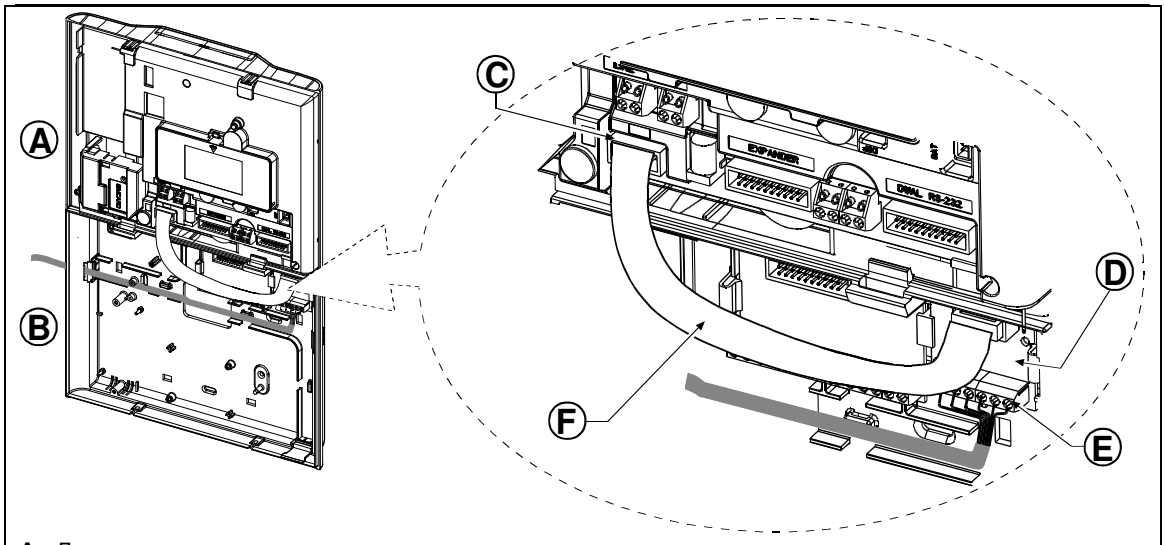

A. Лицевая часть
B. Задняя часть
C. PowerMaster-30 гнездо PGM-5
D. МодульPGM-5
E. Терминалы выходов
F. Плоский соединительный кабель

Рисунок 3.19 – Установка модуля PGM-5

2.3.8 Установка RS-232 модуля

Модуль RS-232 позволяет одновременное подключение до двух устройств к контрольной панели PowerMaster-30 (например, ПК для программирования и GSM модуль)

1. Вставьте модуль на отмеченное на Рис 3.19 местоположение и надавите на него до появления характерного щелчка.
2. Подключите ПК или GSM к одному из гнезд (A или B) (см. Рис. 3.20)

A. RS-232 модуль
B. Гнездо для ПК
C. Гнездо для GSM или ПК
D. Задняя часть корпуса

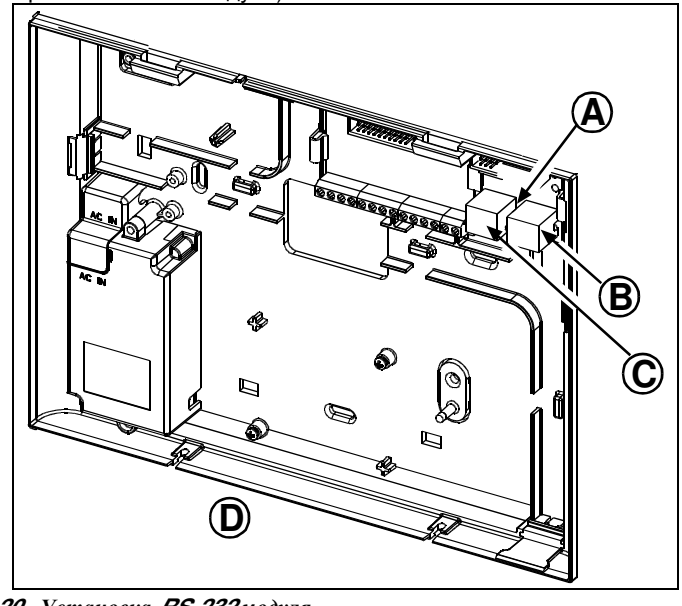

Рисунок 3.20 –Установка RS-232 модуля

2.3.9 Установка модуля расширения

Модуль расширения позволяет подключать дополнительные устройства такие как: внешний речевой модуль, дополнительные внешнюю и внутреннюю сирены, строб-вспышку, проводные 29 и 30 зоны. Дополнительно модуль позволяет управлять исполнительным устройством посредством PGM выхода. Установка модуля показана на Рисунке 3.21.

SEC.RU | Короткий путь к информации Скачано с sec.ru

1. Поместите модуль между двумя фиксаторами как показано на Рис 3.21 (задняя часть корпуса) и нажмите на модуль до появления щелчка.
2. Подсоедините модуль к лицевой части панели плоским кабелем.

Внимание! Разъем с направляющими предназначен для подключения к гнезду на лицевой части панели – не подключайте его к плате расширителя.

A. 2 держателя

B. Разъем с направляющими

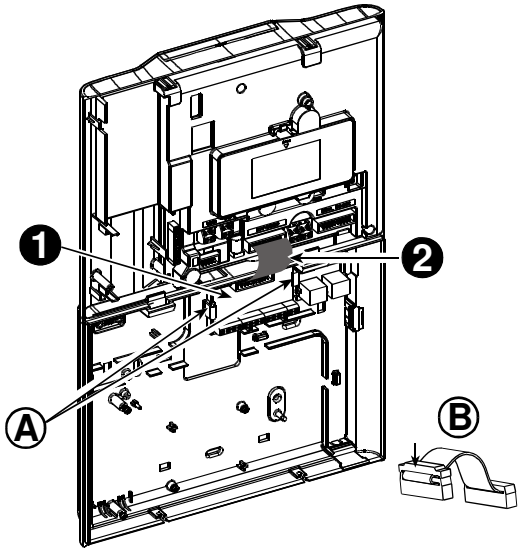

Рисунок 3.21 – Установка модуля расширения

Подключение зоны 29* и сирен

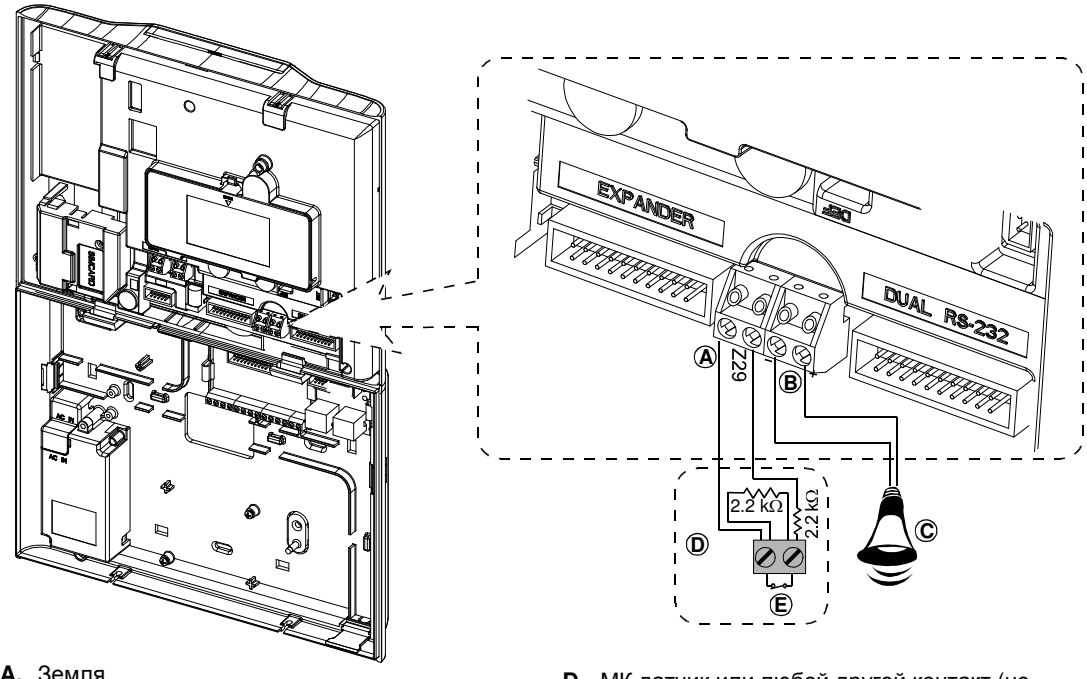

A. Земля
B. Сирена
C. Внешняя сирена 6-12В/=, максимум150мА
D. МК датчик или любой другой контакт (не детектор требующий питания)
E. Реле тревоги на извещателе (Н.З.)

Рисунок 3.22 – Подключение зоны 29 и Сирены

* Проводные зоны 29 и 30 могут быть зарегистрированы в любые две зоны панели PowerMaster-30 (с 01 по 64)

SEC.RU | Короткий путь к информации
Скачано с sec.ru

Модуль расширения; подключение: Зоны, Сирены, Речевой модуль, PGM, проводные детекторы

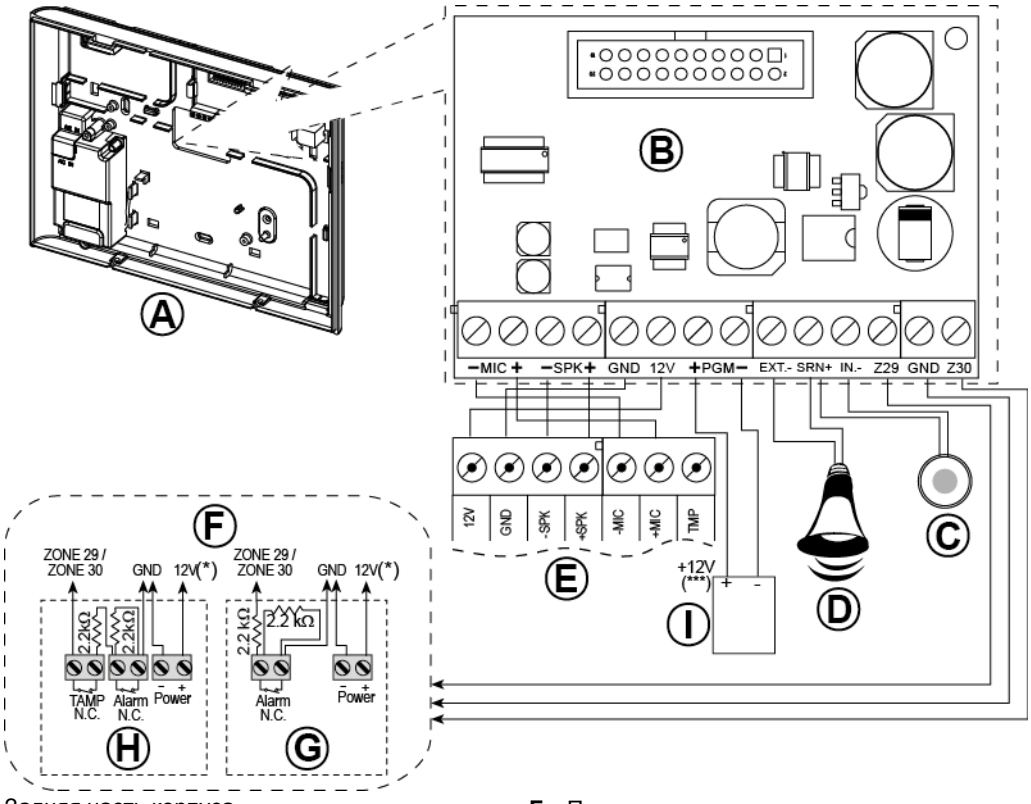

A. Задняя часть корпуса

B. Расширитель

Примечание: *Расширитель – опциональный модуль. Если модуль не используется, то вместо него устанавливается 4-х. терминальная коробка (2 для зоны 29 и 2 для Сирены).*

C. Внутренняя сирена или Строб 6-12 В/=, 150 мА (максимум).

D. Внешняя сирена: 12 В/= (номинал) 350 мА (максимум).

E. Речевой модуль

F. Подключение проводных детекторов.

Примечание относительно зон 29 и 30:
Контрольная панель определяет событие по значению сопротивления на данных клеммах:

Норма *(нет тревоги и нарушения тампера): 2.2 kΩ*

Тревога: *4.4 kΩ*

Нарушение тампера: *обрыв (беск. сопр.)*

G. Детектор без тамперного контакта

H. Детектор с тамперным контактом

I. PGM (исполнительное устройство)

Рисунок 3.23 – Подключение устройств к модулю расширения

Примечания:

* *Зона 29*/GND и Зона 30*/GND может быть подключена к Н.З. контактам детектора или переключателя (например, выход тампера любого устройства), или ручного извещателя через 2.2 KΩ резистор. Терминалы 12V могут использоваться для подачи 12В (до 36мА) на детектор.*

** *Терминалы EXT могут использоваться для активации внешней сирены.*

Выход INT можно запрограммировать как "внутренняя сирена" или "строб" (см. Определение выходов - DEFINE INT/STRB в главе 3.7; меню появляется после физической установке модуля).

Терминалы 12V и "GND" могут быть подключены к сирене (для обеспечения питания).

*** *Клемма "+" (PGM) защищена предохранителем. Ограничение тока:100 мА.*

Предупреждение! *При вставлении терминальных блоков обратно на место удостоверьтесь в их правильной ориентации. В противном случае внутренние схемы PowerMaster-30 могут быть повреждены.*

Важно! Выходы внутренней и внешней сирены являются выходами постоянного тока, и предназначены для подключения 12В сирен. Подключение динамиков к данным терминалам вызовет короткое замыкание и повреждение устройства.

SEC.RU | Короткий путь к информации Скачано с sec.ru

2.3.10 Подключение питания к контрольной панели

Протяните и подключите силовой кабель как показано на Рисунке 3.24. Электрическая розетка должна находиться в доступном месте вблизи от контрольной панели.

Предупреждение! Не используйте розетку, которая может управляться настенным выключателем.

Извлечение кабельных фиксаторов

До монтажа выполните шаги1 и 2

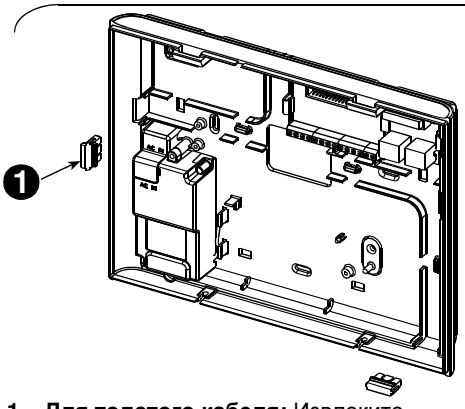

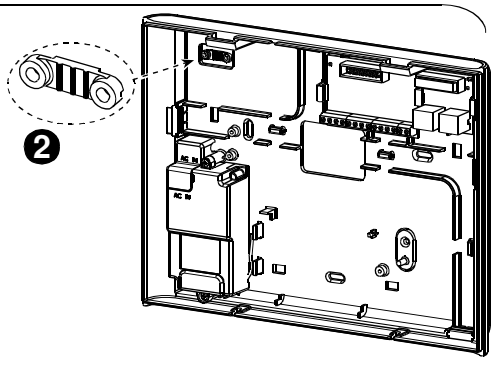

1. **Для толстого кабеля:** Извлеките необходимый держатель (1 из 4)
2. Используйте держатель на следующем шаге.

Подключение питания (все страны кроме США)

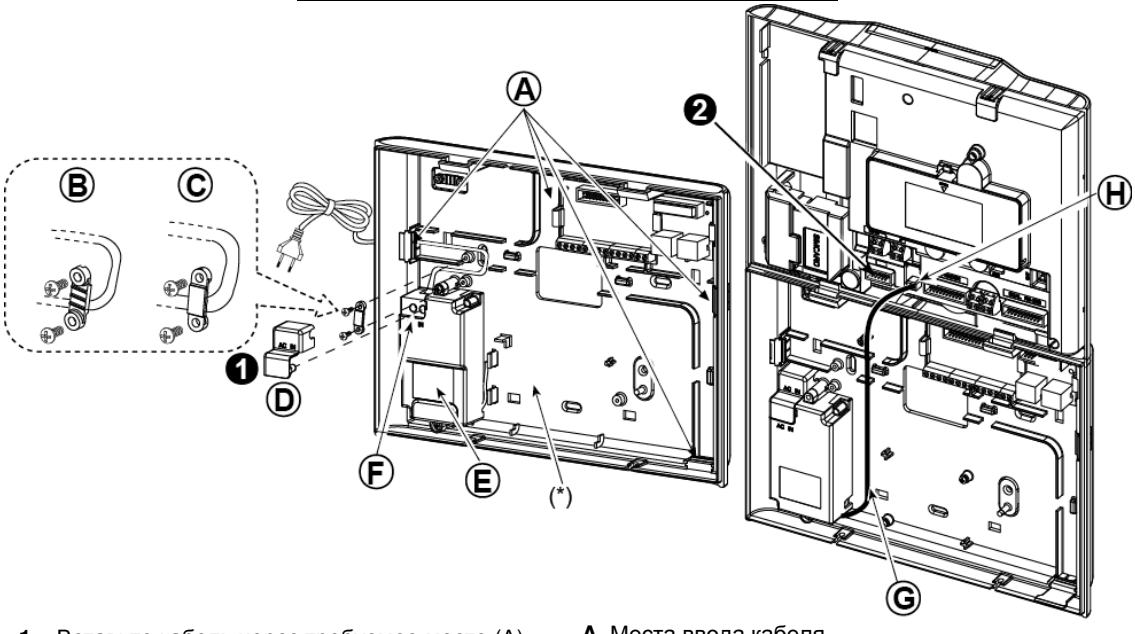

1. Вставьте кабель через требуемое место (A) ввода и проложите его к адаптеру (E). Подключите 2 провода к терминалам адаптера (F) и закрутите винты. Зафиксируйте кабель с помощью держателя (B или C). Установите терминальную крышку (D).
2. Подключите адаптер к гнезду (H) на лицевой части панели посредством соединительного кабеля (G).

A. Места ввода кабеля
B. Для тонкого кабеля
C. Для толстого кабеля (переверните держатель)
D. Терминальная крышка
E. Блок питания (адаптер)
F. Терминалы
G. Кабель подключения адаптера к панели
H. Гнездо для подключения адаптера
(*) Не прокладывайте кабель в данной области для нормального закрытия панели.

SEC.RU | Короткий путь к информации
D-304002 PowerMaster-10 / PowerMaster-30 Инструкция по Установке и Программированию
Скачано с sec.ru

Подключение питания (только для США)

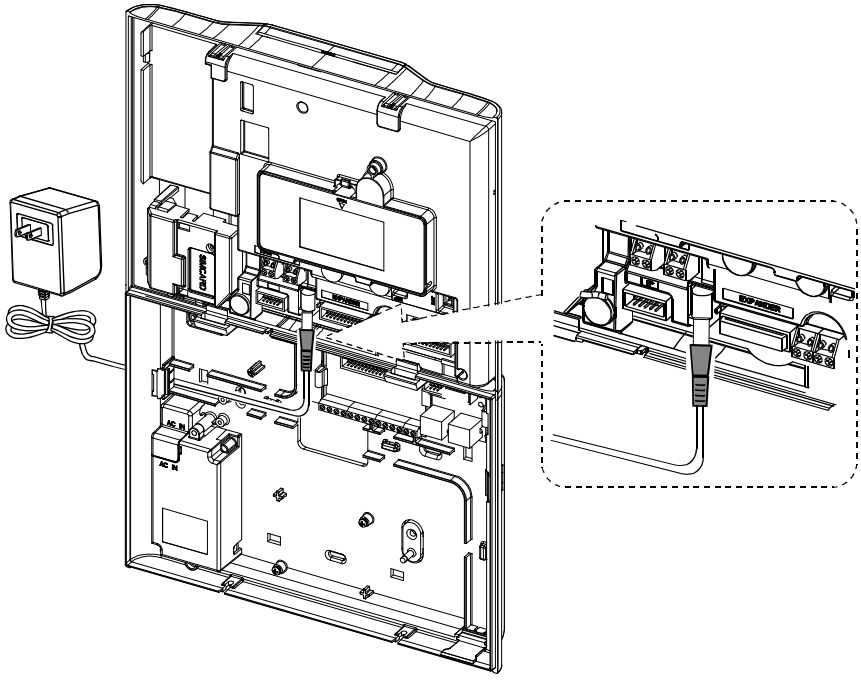

Подключите адаптер к специальному гнезду в лицевой части панели.

Рисунок 3.24 – Подключение силового кабеля

2.4 Ежегодная проверка системы

Примечание: *Система PowerMaster-10 / PowerMaster-30 должна быть протестирована квалифицированным специалистом, по крайней мере, раз в три года (предпочтительно раз в год)*
Ежегодная проверка необходимо чтобы удостовериться в нормальной работоспособности системы охраны. Процедура проверки состоит из:

- Режима диагностики
- Включение/выключение режима охраны
- Отсутствие на дисплее сообщений о неисправности
- Проверка корректности хода часов
- Отчеты: генерация событий для их последующего приема на станции мониторинга и телефонах пользователя

SEC.RU | Короткий путь к информации
Скачано с sec.ru

3. ПРОГРАММИРОВАНИЕ

3.1 Введение

В данной главе излагается полное описание функций контрольных панелей серии PowerMaster и шагов их программирования для того, чтобы настроить систему под конкретные требования мониторинговой компании и пользователя системой.

PowerMaster-10/30 имеет три независимых раздела охраны, которые позволяют пользователю осуществлять раздельное управление режимами охраны нескольких областей. Снятие и постановка на охрану раздела осуществляется независимо от состояния других разделов.

Важно: В PowerMaster реализована функция оптимального представления информации во время программирования системы. Например, если какой-то тип устройств не зарегистрирован в памяти панели, то панель может не выводить на дисплей некоторые меню или субменю, которые используются для настройки данного типа устройств. Т.е. только после регистрации некоторых типов устройств для них будут открыты все опции по настройке.

Рекомендация ☝:
Для вашего удобства, мы рекомендуем запрограммировать систему PowerMaster-10 / PowerMaster-30 на рабочем столе до монтажа системы на объекте. Для этого можно использовать сетевое или резервное питание.

3.1.1 Навигация по системным меню.

Для навигации и ввода значений используются ряд клавиатурных клавиш, которые в нормальном режиме имеют другие функции. Следующая таблица дает описание назначения данных клавиш в режиме программирования (краткое назначение клавиш в обычном режиме указано в столбце “Норма”).

Клавиша	Норма	Описание клавиш в режиме программирования
▶▶	Вперед	Продвижение вперед по данному меню.
↩	Назад	Возврат на одну позицию в меню.
i I OK	OK	Подтверждения выбора меню или подтверждение введенных данных
🏠	Частичная Охрана	Продвижение вверх на один уровень или возврат к предыдущему шагу
🔒	Полная Охрана	Возврат к [OK ДЛЯ ВЫХОДА] для выхода из режима программирования.
🔓	Снятие с Охраны	Удаление ввода или очистка данных
0 - 9	Ввод кода	Цифровые клавиши используются для ввода числовых данных

Для просмотра и выбора требуемого меню нажимайте клавиши ▶▶ или ↩ до появления необходимого меню. Далее нажмите i I OK для подтверждения выбора. Для возврата к прежнему меню нажимайте клавишу 🏠. А для выхода из режима программирования нажмите клавишу 🔒.

Фактически вам реально нужны две основные клавиши: ▶▶ для перемещения и i I OK для выбора.

Если вы запомните это, то вы будете знать, как запрограммировать панель.

3.1.2 Звуковые сигналы

Звуковые сигналы при программировании означают:

Звук	Описание
♩	один звуковой сигнал; слышен при нажатии клавиши
♩ ♩	двойной звуковой сигнал; слышен при возврате в нормальный режим работы (после таймаута)
♩ ♩ ♩	двойной звуковой сигнал; слышен при возникновении неисправности

SEC.RU | Короткий путь к информации
Скачано с sec.ru

♫☺	**Сигнал победы** (- - - ——), показывает удачное завершение операции
♫☹	**Сигнал неудачи** (———), показывает неверный ввод кода или данных

Вы можете изменить уровень громкости звуковых сигналов, нажимая клавишу 1 для увеличения или клавишу 4 для уменьшения громкости.

3.2 Вход в "Режим Установщика" и выбор опций меню программирования

Для входа в режим **"Установщика"** и выбора меню выполните следующее:

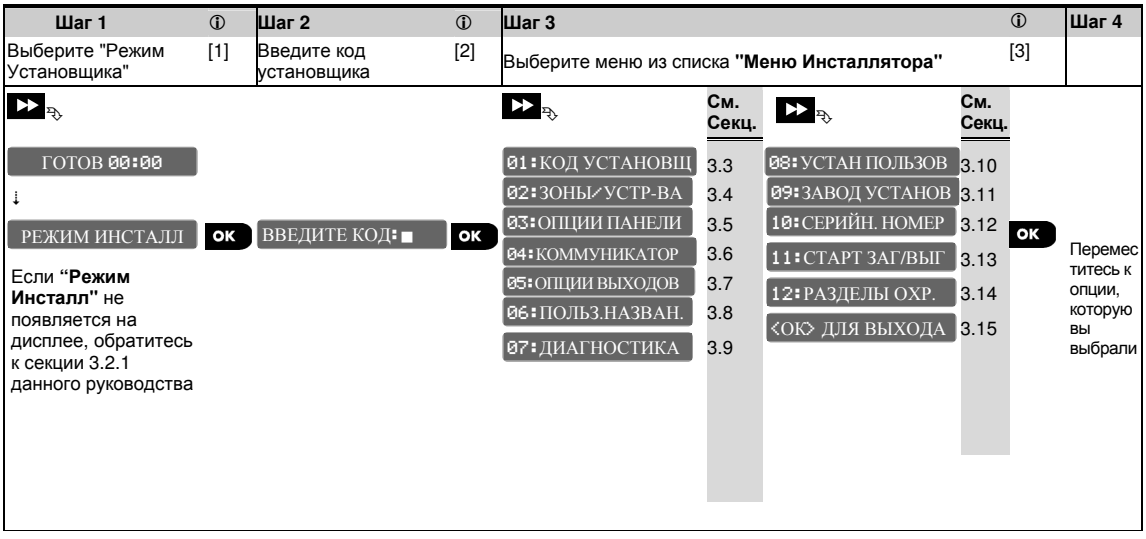

* версия v15.

ⓘ	ⓘ *- Вход в "Режим Установщика"*
[1]	Вы можете войти в "Режим Установщика", только когда система снята с охраны. Процедура указанная выше выполнима, если не требуется "Разрешение Пользователя". Если такое разрешение необходимо выберите "Установка Пользователя" и попросите Пользователя ввести Мастер Код. Затем пролистайте меню и выберите меню "Режим Установщика" (последнее меню списка). Далее продолжите с шага 2.
[2]	Если вы еще не меняли код, то введите заводской код: 8888 для Установщика или 9999 для Мастер Установщика. Если вы ввели некорректный код 5 раз подряд, то клавиатура автоматически заблокируется на установленное время. На дисплее будет выведено сообщение "НЕВЕРНЫЙ КОД".
[3]	Теперь вы вошли в режим Установщика и можете выбрать необходимое меню для программирования соответствующего параметра (описание меню дается в секции номер, которой указан с правой стороны от меню).
	Полная карта программирования Установщика *Полная карта программирования приводится в ПРИЛОЖЕНИЕ B.*

3.2.1 Вход в "Режим Установщика" через "Разрешение Пользователя"

В некоторых странах существует требование – в режим программирование можно войти через разрешение главного Пользователя системы. Для этого необходимо сперва войти в режим "Установки Пользователя", введя код Мастер Пользователя, затем пролистать меню и выбрать меню "Режим Установщика".

Для того чтобы запрограммировать данную функцию необходимо выбрать опцию № 91 **"Разреш. Польз."** В меню "Опции панели» (см. секция 3.5.8.).

SEC.RU | Короткий путь к информации Скачано с sec.ru

3.3 Смена кодов Установщика

В PowerMaster-10 / PowerMaster-30 для Установщика имеются два уровня доступа каждый со своим кодом:

- **Мастер Установщик:** Наивысший приоритет. По данному коду доступны все меню Установщика. Заводской код: 9999 (*).
- **Установщик:** По данному коду доступны большая часть (но не все) меню. Заводской код: 8888 (*).
- **Охранник:** По данному коду Охранник может только поставить систему на Полную Охрану или снять с Охраны. Заводской код: 0000 (*)

Следующие действия могут быть выполнены только при использовании кода **Мастер Установщика**:

- Изменение кода Мастер Установщика.
- Определение специфических коммуникационных параметров – см. 3:ОТЧЕТ ЦС секция 3.6.1 и 3.6.4.
- Возврат параметров PowerMaster-10 / PowerMaster-30 к заводским установкам – 09.ЗАВОД УСТАНОВ в секции 3.11.

Примечание: Не все модификации контрольной панели имеют код Мастер Установщика. Для таких панелей основным кодом для программирования является код Установщика (доступ ко всем опциям меню).

(*) Настоятельно рекомендуется использовать заводские коды только один раз, для первого входа в режим программирования. Затем вам необходимо поменять данные коды из соображения безопасности (обязательно запомните измененный вами код).

Для смены кодов Установщика выполните следующие шаги:

Шаг 1	ⓘ	Шаг 2	ⓘ	Шаг 3	ⓘ	Шаг 4
Выберите "01:КОД УСТАНОВЩ"	[1]	Выберите код Мастер Установщика или Установщика/Инженера	[2]	Введите новый код **Мастер Установщика** или **Установщика/Инж.**	[3]	

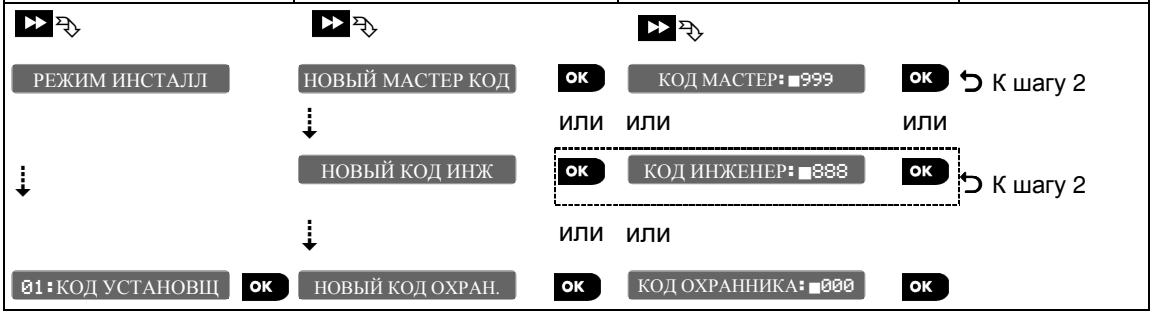

ⓘ	ⓘ – *Смена кодов Установщика*
[1]	Войдите в **Режим Инсталлятора** и выберите меню**"01:КОД УСТАНОВЩ"** (см. секцию 3.2).
[2]	Выберите **"НОВЫЙ МАСТЕР КОД"**, **"НОВЫЙ КОД ИНЖ"** или **"НОВЫЙ КОД ОХРАН."**.
[3]	Введите новый четырехзначный код (курсор мигает) и нажмите ⓘ I OK.

Примечания:

1. *Пароль "0000" нельзя использовать для кода Мастер Установщика, а также не рекомендуется использовать для кода Установщика.*
2. ***Предупреждение! Всегда используйте разные коды для Мастер Установщика, Установщика и Пользователей.***
   - ***A.*** *Если коды Мастер Установщика и Установщика совпадают, панель не будет "опознавать" код Мастер Установщика. В этом случае вы должны поменять код Установщика, тогда код Мастер Установщика восстановит свою функциональность (см.3.3.1).*
   - ***B.*** *Если коды Пользователя и Мастер Установщика/ Установщика совпадают, панель не*

SEC.RU | Короткий путь к информации
Скачано с sec.ru

будет "опознавать" код Установщика. В этом случае вы должны войти в меню Установка Пользователя и поменять код Пользователя, тогда код Установщика восстановит свою функциональность. (см. 3.3.1)

3.3.1 Ситуация когда коды Мастер Установщика и Установщика совпадают.

Если система имеет двухуровневую авторизацию Установщика, то возможна ситуация когда Установщик при смене своего кода непреднамеренно начнет вводить цифры кода Мастер Установщика. В этом случае система все же позволит сменить код для того, чтобы установщик (не Мастер) не смог таким образом определить истинный код Мастер Установщика. Но при следующем вводе кода Мастер Установщика контрольная панель распознает его как код Установщика (меньшие права). В этом случае Мастер Установщику следует воспользоваться одним из следующих способов:

(а) Подключиться к панели с компьютера при использовании программы Remote Programmer и поменять код Мастер Установщика на любой отличный от кода Установщика и кодов Пользователей.

(б) 1) Поменять код Установщика на временный код 2) Выйти из режима программирования 3) Войти в Режим Мастер Установщика, используя код Мастер Установщика (код Установщика не будет теперь воспринят) 4) Поменять код Мастер Установщика на другой 5) Поменять код Установщика на прежний (другими словами, удалить результат смены кода на временный) для того чтобы можно было входить в Режим установщика под данным кодом.

Также возможно, что Пользователь случайно поменяет один из кодов на код Мастер Установщика или Установщика. Тогда Установщик не сможет войти в Режим Установщика. В этом случае для решения проблемы установщику необходимо выполнить те же действия, которые были описаны выше.

3.4 Зоны / Устройства / Регистрация

3.4.1 Общие инструкции к меню Зоны/Устройства

Данное меню позволяет добавить новое радиоканальное устройство в систему, поменять его параметры или удалить устройство из памяти системы.

Для выбора опции следуйте рекомендациям ниже. Для более подробной информации обращайтесь к секции 3.2.

РЕЖИМ ИНСТАЛЛ ⇨ 02:ЗОНЫ/УСТР-ВА ⇨ ОПЦИИ для изменения ⇨ Пролистать ▶▶ и выбрать OK

Меню	Назначение	Секция
ДОБАВИТЬ УСТР.	Используется для регистрации и конфигурирования устройства согласно вашим предпочтениям. Для детекторов используется для задания имени зоны (название помещения), типа зоны и определения функции озвучивания зоны.	3.4.2
УДАЛИТЬ УСТР.	Используется для удаления устройства.	3.4.3
ИЗМЕНИТЬ УСТР.	Используется для просмотра и/или изменения конфигурации (параметров) устройства.	3.4.4
ЗАМЕНИТЬ УСТР.	Используется для замены неисправного устройства на новое устройство с автоматическим конфигурированием.	3.4.5
ЗАДАТЬ ЗАВ.УСТ.	Используется для настройки параметров по умолчанию для каждого нового устройства, зарегистрированного в систему	3.4.6

3.4.2 Регистрация новых радиоканальных устройств.

Одна из основных особенностей системы PowerG – полное конфигурирование системы локально или удаленно с сервера PowerManage. Теперь для изменения настройки чувствительности детектора (или другого параметра) нет необходимости ехать на объект, брать лестницу, подниматься к извещателю и открывать крышку. Все можно сделать дистанционно. Даже регистрацию новых устройств можно осуществлять дистанционно с ПЦН (не все версии серверного программного обеспечения поддерживают данную функцию).

SEC.RU | Короткий путь к информации Скачано с sec.ru

Подобно Wi-Fi технологии PowerG устройства поставляются в различных вариантах протокола обмена данными. Точная идентификация протокола указана на задней части корпуса каждого устройства серии PowerG. Идентификатор представляется в следующем виде: FFF-M:DDD, где FFF – частотный диапазон, а M:DDD - под-диапазон. Устройства PowerG не совместимы с панелью имеющей другой вариант протокола. Если вы попытаетесь зарегистрировать несовместимые устройства (см. таблицу далее), то панель их высветит на дисплее, но не пропишет в свою память. Однако панель может одновременно работать с устройствами, имеющими различный субдиапазон при условии, что диапазон панели и устройств совпадает. Например, панель с вариантом FFF-M:ANY может работать с любыми вариантами устройств DDD при условии, что их FFF и M совпадают с индексами панели.

A. ID номер и процедура регистрации

Идентификационный номер ID

Каждое устройство PowerG имеет семизначный ID номер. Номер напечатан на этикете, приклеенной к каждому устройству. Например,300-2963. Первые три цифры ID номера (в нашем примере "300") обозначают тип устройства (300 соответствует брелку KF-234 PG2), остальные 4 цифры отражают часть ID номера, которые позволяют различить в системе устройства одного типа. Ниже прилагается таблица с типами различных устройств.

Тип устройства	Модель	Номер
МК извещатель	MC 302 PG2	100
ПИК извещатель	NEXT PG2	120
ПИК извещатель	TOWER 30 AM PG2	123
ПИК извещатель и камера	Next-CAM PG2	140
Пожарный извещатель	SMD-426 PG2	200
Извещатель температуры	TMD-560 PG2	250
Брелок управления	KF-234 PG2	300
Пульт управления с б/к счит.	KP-141 PG2	371
Пульт управления сенсорный дисплей и б/к считыватель	KP-160 PG2	374
Устройства, подключенные к проводным зонам		050

Использование ID номера для предварительной регистрации

Короткий ID номер является идентификационной меткой и не содержит полную информацию по устройству. Данный номер необходим для предварительной записи устройства в память панели PowerMaster. Это можно выполнить с клавиатуры управления, с компьютера (локальное подключение) или при использовании удаленного сервера PowerManage. Следуя дальнейшей процедуре регистрации, панель будет ожидать поступления сигналов от прописанных устройств, для того чтобы завершить процесс регистрации. Для активации сигнала от устройства Пользователь (или Установщик) должен нажать кнопку регистрации на устройстве (см. описание процедуры ниже). После того как панель идентифицирует устройство, записанное в память, панель завершает регистрационную сессию и обменивается с устройством полными регистрационными данными, ключами шифрования и параметрами радиоканальной сети.

PowerMaster-10 / PowerMaster-30 поддерживает два альтернативных метода регистрации в системе новых устройств:

B. Регистрация устройства

Совет инсталлятору ☝: До начала процедуры соберите все устройства для регистрации на столе и удостоверьтесь, что во все эти устройства вставлены батарейки.

SEC.RU | Короткий путь к информации Скачано с sec.ru

ⓘ

1. *Для регистрации проводных устройств используйте ID номера: 050-0001/050-0002.*
2. *Регистрация брелка может быть выполнена пользователем (через меню УСТАН ПОЛЬЗОВАТЕЛЯ).*
3. *Радиоканальные извещателя регистрируются в зоны 01-30 (PowerMaster-10) / 01-64 (PowerMaster-30).*
4. *Так как PowerG устройства (включая брелки) используют шифрование данных, то невозможно использовать устройство больше чем в одной системе.*
5. *Проводной магнитоконтактный извещатель (или любой контакт) может быть зарегистрирован в одну зону PowerMaster-10 и в любые из двух зон PowerMaster-30.*
6. *Внимательно читайте "Дополнительную Информацию" ⓘ для каждого шага согласно отмеченным ссылкам ⓘ[1] etc. – см. таблицу в конце данной секции.*

Для регистрации и конфигурирования устройства следуйте инструкциям в таблице ниже

Шаг 1	ⓘ	Шаг 2	ⓘ	Шаг 3	ⓘ	Шаг 4	ⓘ
Выберите "Добавить устройства"	[1]	Активируйте регистрацию или введите ID номер	[2]	Выберите номер зоны	[3]	Задайте параметры зоны и устройства	[4]

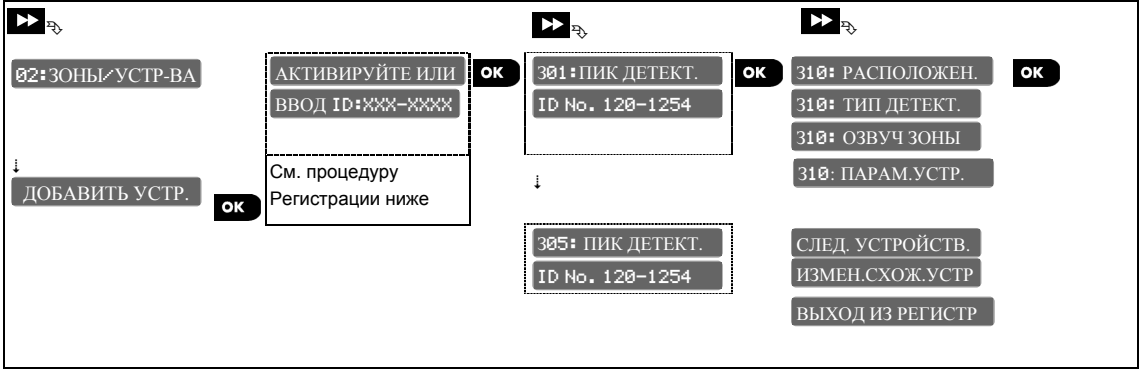

ⓘ	ⓘ - *Добавление Устройства*
[1]	Войдите в Режим Инсталлятора, пролистайте до меню "02.ЗОНЫ/УСТР-ВА", войдите в него (см секцию 3.2) и выберите меню "ДОБАВИТЬ УСТРОЙСТВО".
	Регистрация устройства
[2]	Если регистрация прошла успешно на дисплее выведется сообщение "УСТР.ЗАРЕГИСТР." (или "ID ПРИНЯТО") и затем появится краткая информация о типе устройства – см. [3]. Однако если регистрации не произошло, на дисплее появится сообщение о причине неисправности: "УЖЕ ЗАРЕГИСТР", "НЕ КОРРЕКТНЫЙ ID." или "ВСЕ НОМ ЗАНЯТЫ".
[3]	На дисплее информация об устройстве и первая по счету свободная зона. Например, "301:ПИК ДЕТЕКТ > ID No. 120-1254" ("K01:БРЕЛОК или C01:СИРЕНА, в зависимости от типа зарегистрированного устройства). Если вы хотите назначить другой номер зоны, например "ЗОНА 05", нажмите на клавишу ▶▶ до тех пор, пока не появится "305:ПИК ДЕТЕКТ.", или введите номер зоны на клавиатуре панели, и затем нажмите ⓘ I OK для подтверждения.
[4]	Переходите к следующему пункту С

SEC.RU | Короткий путь к информации
Скачано с sec.ru

Онлайн Регистрация (по нажатию кнопки “Enroll”)

Необходимо войти в режим программирования Установщика, в меню регистрации (меню “ДОБАВИТЬ УСТР”). Далее необходимо зарегистрировать устройство, просто нажимая на нем кнопку “Enroll” для активации регистрации (см. ниже). Во время данной процедуры устройство и панель обменяются полными регистрационными данными, ключами шифрования и параметрами радиоканальной сети.

Предварительная Регистрация (по вводу ID номера)

Данный метод состоит из двух шагов. На первом шаге необходимо записать в память панели ID номер и задать конфигурационные параметры, используя клавиатуру панели или компьютер (программа Remote Programmer). На втором шаге, когда ID номер устройства уже прописан в системе, вы можете выполнить одно из трех действий. При этом система должна находиться в обычном режиме (не нужно входить в Режим Установщика). 1. Необходимо нажать кнопку “Enroll” для активации регистрации (см. ниже). 2. Открыть и закрыть крышку устройства (для активации тампера). 3. Вынуть и вставить батарейку. Панель завершит процедуру регистрации аналогично как для случая Онлайн Регистрации. Данный метод очень удобен для добавления устройств на втором шаге без необходимости присутствия технического специалиста знающего код Установщика или входа в меню программирования.

Напоминание! Если во время предварительной регистрации второй шаг не был выполнен, на дисплее появится сообщение о неисправности радиосети (например “НЕТ СВЯЗИ)”. Данное сообщение можно снять выполнением второго шага или удаления устройства из системы.

Процедура регистрации

Ознакомьтесь с инструкцией по установке устройства, откройте крышку устройства и определите кнопку регистрации “Enroll”. Для брелков используйте кнопку **AUX** '∗'. Для газовых детекторов вставьте батарейку.

Онлайн Регистрация (Теперь активируйте)

Нажмите кнопку регистрации “Enroll” на 2-5 секунд до момента включения светодиода, затем отпустите кнопку. Светодиод погаснет или может мигнуть несколько секунд до окончания регистрации. Если операция регистрации завершена успешно PowerMaster-10 / 30 проиграет звуковую мелодию "Победа", и на дисплей кратковременно выведется сообщение УСТР. ЗАРЕГИСТ. и далее появится информация по устройству – см. Шаг 3 в таблице ниже.

Важно: *будьте внимательны, если вы будете продолжать держать кнопку после того, как включится светодиод можете произойти Reset устройства (возврат к заводской Установке).*

Предварительная Регистрация (Введите ID.)

Введите семизначный ID номер (напечатан на этикетке приклеенной к задней крышке устройства) и нажмите OK для подтверждения. Для регистрации проводного извещателя в проводную зону используйте ID номера: 050-0001 или 050-0002.

С. Конфигурирование: Расположение Зоны (Имя), Тип Зоны, опции Озвучивания и параметры устройства

Шаг 1	ⓘ	Шаг 2	ⓘ	Шаг 3	ⓘ	Шаг 4	ⓘ
Войдите в меню Расположение(Назван)	[1]	Выберите название зоны *(см. лист ниже)*	[2]	Войдите в тип детект. (тип зоны)	[3]	Выберите тип зоны *(см. лист ниже)*	[4]
▶▶ ⇨ 310: РАСПОЛОЖЕН. OK		▶▶ ⇨ ВХОДНАЯ ДВЕРЬ ■ ↓ КУХНЯ OK		▶▶ ⇨ 310:ТИП ДЕТЕКТ. OK		▶▶ ⇨ 1:ЗАДЕРЖКА1 ■ ↓ 5. ВНУТРЕН. OK	

Шаг 5	ⓘ	Шаг 6	ⓘ	Шаг 7	ⓘ	Шаг 8	ⓘ
Войдите в меню Озвучивание зон	[5]	Выберите вариант озвучивания	[6]	Войдите в меню Разделы	[7]	Выберите номер Раздела	[8]
▶▶ ⇨ 310: ОЗВУЧ. ЗОНЫ OK		▶▶ ⇨ ЗВУК ЗОНЫ ВЫК ■ ↓ МЕЛОДИЯ OK		▶▶ ⇨ 310: РАЗДЕЛЫ OK		▶▶ ⇨ 301:P1■ P2 P3 OK	

SEC.RU | Короткий путь к информации
Скачано с sec.ru

Шаг 9	ⓘ	Шаг 10	ⓘ	Шаг 11
Войдите в меню настройки параметр.	[9]	Измените параметры	[10]	Продолжите или завершите
▶▶ ⇨		▶▶ ⇨		
310:ПАРАМ.УСТР.	OK	Обратитесь к инструкции по установке устройства для изменения параметров См. ⓘ [14].		Для продолжения – см. ⓘ [11]

ⓘ **ⓘ - *Конфигурирование Устройства***

Расположение (Название):

[1] Если вы желаете изменить название зоны, нажмите ⓘ I OK или перейдите к следующей опции.

[2] Когда вы входите в меню Расположение на дисплее отображается название зоны по умолчанию (заводская установка) (*) или если название было изменено, то текущий вариант (отмечен символом ■). Если вы хотите поменять название, пролистайте варианты из библиотеке и выберите необходимый (например, ЖИЛАЯ КОМНАТА, КУХНЯ и т.д.). – см. Библиотеку названий ниже. Библиотека содержит 26 фиксированных названий и 5 названий, которые пользователь может поменять на свое усмотрение в меню 06.ПОЛЬЗ.НАЗВАН. См. секцию 3.8.

Примечание: Название можно быстро выбрать, просто введя порядковый номер названия из таблицы "Библиотека названий".

(*) Все установки по умолчанию для каждого номера зоны приведены в ПРИЛОЖЕНИЕ Е. .

Тип Зоны:

[3] Если вы желаете просмотреть или изменить тип зоны, нажмите ⓘ I OK или перейдите к следующей опции.

[4] Тип зоны определяет реакцию системы на ее нарушение в зависимости от состояния системы (режим охраны). После регистрации каждого нового извещателя вы должны выбрать подходящий Тип Зоны. Список возможных вариантов по типам зон и краткое объяснение приведены в таблице "Типы Зон" ниже.

Когда вы входите в меню на дисплее отображается тип зоны по умолчанию (заводская установка) (*) или если тип был изменен, то текущий вариант (отмечен символом ■). Если вы хотите поменять тип, пролистайте варианты из списка и выберите необходимый (например, ЗАДЕРЖКА 1, ВНУТРЕННЯЯ и т.д.). – см. таблицу выше.

Примечание: Тип зоны можно быстро выбрать, просто введя порядковый номер типа зоны из таблицы выше.

(*) Все установки по умолчанию для каждого номера зоны приведены в ПРИЛОЖЕНИЕ Е. .

Озвучивание Зон:

[5] По заводской установки для всех зон данная функция выключена (ЗВУК ЗОНЫ ВЫКЛ). Если вы хотите включить данную функцию (если система не в режиме охраны, нарушение зоны приведет к звуковому оповещению) нажмите ⓘ I OK или перейдите к следующей опции.

[6] Возможны варианты "ЗВУК ЗОНЫ ВЫКЛ", "МЕЛОДИЯ" and "НАЗВАНИЕ ЗОНЫ"*. При выборе варианта "Мелодия", при нарушении зоны прозвучит мелодия. При выборе "Название Зоны", в случае нарушении зоны контрольная панель проговорит название зоны на русском языке. Важно: функция озвучивание зон активна, только если система снята с охраны. Также опция "Названия зон" не применима к названиям, которые пользователь отредактировал (Пользовательские зоны с 1 по 5)

SEC.RU | Короткий путь к информации Скачано с sec.ru

Разделы Охраны:

Примечание: меню "РАЗДЕЛЫ" появится на дисплее, только если опция разделов включена в меню программирования панели ***(см. секцию 3.14)****.*

[7] Когда вы входите в меню на дисплее отображается опции Разделов по умолчанию (отмечены символом ■).

[8] Используйте клавиши 1, 2, 3 для изменения установки по разделам.

Параметры Устройств:

[9] Если вы желаете просмотреть или изменить настройки параметров, нажмите i I OK или перейдите к следующей опции. См. ⓘ [5].

[10] Каждое устройство имеет свой специфический набор параметров, которые могут быть запрограммированы исходя из требования или пожелания заказчика. Детальное описание параметров указаны в инструкции по установке устройства. Также возможно сконфигурировать параметры по умолчанию для устройства (объяснение в секции 3.4.6.). Для задания параметров любого устройства обращайтесь к инструкции по установке этого устройства.

[11] После завершения конфигурирования устройства вы перейдете к следующему шагу, в котором есть три альтернативы:
"**СЛЕД.УСТРОЙСТВ**" – регистрация следующего устройства.
"**ИЗМЕН.СХОЖ.УСТР.**" - возврат к Шагу 1 ("**РАСПОЛОЖЕНИЕ**") для внесения дополнительных изменений в это же устройство (если вы что-то забыли).
"**ВЫХОД ИЗ РЕГИСТР.**" - выход из регистрации и возврат к меню **02:ЗОНЫ/УСТР-ВА**.

Библиотека названий зон (расположение извещателей)

No.	Название зоны /расположение	No.	Название зоны /расположение	No.	Название зоны /расположение	No.	Название зоны /расположение
01	ПРИХОЖАЯ	09	СТОЛОВАЯ	17	ХОЛ	25	КЛАДОВАЯ
02	ЧЕРНЫЙ ХОД	10	ЛЕСТНИЦА	18	КУХНЯ	26	ДВОР
03	ПОДВАЛ	11	ЗАПАСНОЙ ВЫХОД	19	ПРАЧЕЧНАЯ	27	ПОЛЬЗОВ ЗОНА 1
04	ВАННАЯ	12	ПОЖАРНЫЙ ВЫХОД	20	ЖИЛАЯ КОМНАТА	28	ПОЛЬЗОВ ЗОНА 2
05	СПАЛЬНЯ	13	ВХОДНАЯ ДВЕРЬ	21	ГАРДЕРОБНАЯ	29	ПОЛЬЗОВ ЗОНА 3
06	ДЕТСКАЯ	14	ГАРАЖ	22	МАСТЕРСКАЯ	30	ПОЛЬЗОВ ЗОНА 4
07	ТУАЛЕТ	15	ВОРОТА ГАРАЖА	23	КАБИНЕТ	31	ПОЛЬЗОВ ЗОНА 5
08	КОРИДОР	16	ГОСТИННАЯ	24	МАНСАРДА		

SEC.RU | Короткий путь к информации
Скачано с sec.ru

Логика работы зон в зависимости от состояния

ТИП ЗОНЫ	ПОЛНАЯ ОХРАНА	ВХОДНАЯ ЗАДЕРЖКА			СНЯТА С ОХРАНЫ	ЧАСТИЧНАЯ ОХРАНА
		ВО ВРЕМЯ	ПОСЛЕ	ПОСЛЕ		
			КОД ВВЕДЕН	КОД НЕ ВВЕДЕН		
ВНУТР-ПРОХОД	ТРЕВОГА	-	СНЯТИЕ	ТРЕВОГА	-	-
ПЕРИМЕТР	ТРЕВОГА	ТРЕВОГА	СНЯТИЕ	ТРЕВОГА	-	ТРЕВОГА
ПЕРИМЕТР-ПРОХОД	ТРЕВОГА	-	СНЯТИЕ	ТРЕВОГА	-	ТРЕВОГА
ЗАДЕРЖКИ 1	ВКЛ. ТАЙМЕРА	-	СНЯТИЕ	ТРЕВОГА	-	ВКЛ. ТАЙМЕРА
ЗАДЕРЖКИ 2	ВКЛ. ТАЙМЕРА	-	СНЯТИЕ	ТРЕВОГА	-	ВКЛ. ТАЙМЕРА
24 ЧАСА ТИХАЯ	ТРЕВ. Б/ЗВУК	ТРЕВ. Б/ЗВУК	СНЯТИЕ	ТРЕВ. Б/ЗВУК	ТРЕВ. Б/ЗВУК	ТРЕВ. Б/ЗВУК
24 ЧАСА ЗВУК	ТРЕВОГА	ТРЕВОГА	СНЯТИЕ	ТРЕВОГА	ТРЕВОГА	ТРЕВОГА
ПОЖАРНАЯ	ТРЕВОГА	ТРЕВОГА	СНЯТИЕ	ТРЕВОГА	ТРЕВОГА	ТРЕВОГА
БЕЗ ТРЕВОГИ	-	-	-	-	-	-
ОПАСНОСТЬ	ТРЕВОГА	ТРЕВОГА	СНЯТИЕ	ТРЕВОГА	ТРЕВОГА	ТРЕВОГА
УТЕЧКА ГАЗА	ТРЕВ. Б/ЗВУК	ТРЕВ. Б/ЗВУК	СНЯТИЕ	ТРЕВ. Б/ЗВУК	ТРЕВ. Б/ЗВУК	ТРЕВ. Б/ЗВУК
ПРОТЕЧ ВОДЫ	ТРЕВ. Б/ЗВУК	ТРЕВ. Б/ЗВУК	СНЯТИЕ	ТРЕВ. Б/ЗВУК	ТРЕВ. Б/ЗВУК	ТРЕВ. Б/ЗВУК
ВНУТРЕННЯЯ	ТРЕВОГА	ТРЕВОГА	СНЯТИЕ	ТРЕВОГА	-	-
ТЕМПЕРАТУРА	ТРЕВ. Б/ЗВУК	ТРЕВ. Б/ЗВУК	СНЯТИЕ	ТРЕВ. Б/ЗВУК	ТРЕВ. Б/ЗВУК	ТРЕВ. Б/ЗВУК
ВНУТР./ЗАДЕРЖ.	ТРЕВОГА	-	СНЯТИЕ	ТРЕВОГА	-	ВКЛ. ТАЙМЕРА

Полный список и описание зон

№.	Тип Зоны	Описание
01	ЗАДЕРЖКА 1	Данный тип зоны присваивается магнитоконтактному детектору, который устанавливается на входной двери. Срабатывание данной зоны включает отсчет входной задержки, которая задается в процессе программирования системы. Во время входной задержки будут раздаваться звуковые сигналы, пока вы не снимите панель с охраны. Входная задержка - период времени, в течение которого пользователь может войти в защищенные помещения (системы до этого в режиме охраны) по определенному маршруту без включения тревоги. Войдя на охраняемый объект, пользователь должен выключить режим охраны до истечения времени входной задержки. В противном случае включится режим тревоги. Для программирования времени задержки обращайтесь к секции 3.5.1 и 3.5.2 – меню 03.ОПЦИИ ПАНЕЛИ опции 01 и 03. (*)
02	ЗАДЕРЖКА 2	PowerMaster имеет два атрибута зон с задержками (Задержка1 и Задержка2), для которых может быть установлено различное время задержек. Для программирования времени задержки обращайтесь к секции 3.5.1 и 3.5.2 – меню 03.ОПЦИИ ПАНЕЛИ опции 02 и 03. (*)
03	ВНУТР./ЗАДЕЖК	Работа панели при срабатывании данной зоны зависит от включенного режима охраны. В режиме “Полной Охраны” при нарушении такой зоны немедленно включится тревога. В режиме “Частичной Охраны” срабатывание зоны включает отсчет входной и выходной задержки. Зона данного типа присваивается детекторам, отделяющим внутри здания помещения, по которым можно спокойно перемещаться при включенном режиме “Частичной Охраны” от помещений, с ограничением на вход.

SEC.RU | Короткий путь к информации Скачано с sec.ru

04	ВНУТР.-ПРОХОД	Работа панели при срабатывании «Внутренней проходной» зоны зависит от включенного режима охраны. В режиме “Полной Охраны” при нарушении “Внутренней проходной” зоны немедленно включится тревога. В режиме охраны “Периметр” и в течение входной и выходной задержки срабатывание зоны игнорируется. Если необходимо установить датчик движения у входной двери, то рекомендуем использовать данный тип зоны атрибут зоны. В этом случае датчик не будет включать режим тревоги во время входной (открытие двери) и выходной задержки (после набора кода доступа или нажатии кнопки на брелке), а также в режиме частичной охраны (на охране только дверь). Режим тревоги включиться немедленно, если датчик движения сработал, а входной задержки нет. Например, дверь не была открыта, а была вырезана часть двери или кто-то проник через окно и прошел в прихожую. (*)
05	ВНУТРЕННЯЯ	Работа панели при срабатывании «Внутренней» зоны зависит от включенного режима охраны. В режиме “Полной Охраны” при нарушении “Внутренней” зоны немедленно включится тревога. В режиме охраны “Периметр” (Частичная Охрана) срабатывание зоны не вызывает тревогу. Тип «внутренних» зон присваивается преимущественно детекторам, которые располагаются внутри помещений (МК детектор на внутренней двери, ПИК детектор для защиты внутреннего объема помещения и т.д.), по которым можно спокойно перемещаться при включенном режиме “Частичная Охрана”.
06	ПЕРИМЕТР	Срабатывание данной зоны в случае, если система находится в режиме “Полной” или “Частичной охраны” приводит к включению режима тревоги без задержки. Если система полностью снята с охраны, то срабатывание зоны игнорируется. Зона периметра предназначена для защиты окон, запасных выходов, наружных стен. Использование комбинации “Внутренних” зон и зон “Периметра” дает пользователю возможность находиться и перемещаться во внутренних помещениях, периметр здания при этом будет находиться под охраной (режим “Частичной охраны”).
07	ПЕРИМЕТР - ПРОХОД	В режимах “Полной” или “Частичной Охраны” при нарушении данной зоны немедленно включится тревога. В течение входной и выходной задержки срабатывание зоны игнорируется. Проходная зона периметра размещается на пути входа/выхода с объекта. (*)
08	24 ЧАСА ТИХАЯ	При срабатывании данной зоны панель включает режиму тревоги без задержки, независимо от того, находится система под охраной или нет. PowerMaster не включает сирену, а только передает тревожное извещение на Центральную станцию или частный телефон (если запрограммировано).
09	24 ЧАСА ЗВУК	При срабатывании данной зоны панель включает режиму тревоги без задержки, независимо от того, находится система под охраной или нет. PowerMaster включает сирену и передает тревожное извещение на Центральную станцию или частный телефон (если запрограммировано).
10	ОПАСНОСТЬ	При срабатывании данной зоны панель посылает специальное сообщение на Центральную станцию или/и на частный телефон (вариант программируется в меню установщика). Данный тип зоны, как правило, присваивается миниатюрным передатчикам, которые можно надеть на руку, положить в карман или носить на цепочке, на шее.
11	ВК/ВЫК ОХРАН	Данный тип зоны позволяет ставить/снимать систему с охраны при использовании проводного детектора или переключателя, подключенного к проводным зонам, а также при помощи МК детектора PowerG
12	БЕЗ ТРЕВОГИ	Срабатывание данной зоны не приводит к включению тревоги и отсылке извещений на центральную станцию. Т.е. Зона «без тревоги» не относятся к системе охраны. Её основное назначение - это осуществление дополнительных задач: дистанционного управления (открывание /закрывание ворот; включение/выключение освещения).

SEC.RU | Короткий путь к информации
Скачано с sec.ru

13	ПОЖАРНАЯ	Используется только для пожарных детекторов. При срабатывании данной зоны панель включает режиму тревоги без задержки, независимо от того, находится система под охраной или нет. PowerMaster включает прерывистый звук сирены и передает тревожное извещение на Центральную станцию или частный телефон (если запрограммировано).
14	УТЕЧКА ГАЗА	Используется только для газовых детекторов. При срабатывании данной зоны на панели выводится предупреждение без задержки, независимо от того, находится система под охраной или нет. PowerMaster включает специальный звук сирены и передает тревожное извещение на Центральную станцию или частный телефон (если запрограммировано).
15	ПРОТЕЧ. ВОДЫ	Используется только для детекторов протечки воды. При срабатывании данной зоны на панели выводится предупреждение без задержки, независимо от того, находится система под охраной или нет. PowerMaster включает специальный звук сирены и передает тревожное извещение на частный телефон (если запрограммировано).
16	ТЕМПЕРАТУРА	Используется только для детекторов температуры. В детекторе температуры можно выбрать значения температуры, при достижении которых детектор посылает сигнал на панель (>+35; <+19; <+7; <-7). При достижении порога на дисплее панели выводится предупреждение без задержки, независимо от того, находится система под охраной или нет. Также PowerMaster передает тревожное извещение на частный телефон (если запрограммировано).
17	ОХРАННИК	Зона является 24 часовой проводной зоной. Доступ в данную зону возможен после ввода кода Охранника.

(*) *Данный тип зоны используется, если постановка/снятие с охраны осуществляется изнутри охраняемых помещений. Если управление режимами охраны производится снаружи охраняемых помещений (например, с радиоканального брелка), то предпочтительно использовать другой тип зоны.*

3.4.3 Удаление устройств

Для удаления устройства следуйте следующему порядку действий:

Шаг 1	ⓘ	Шаг 2	ⓘ	Шаг 3	ⓘ	Шаг 4	ⓘ	Шаг 5
Выберите "Удалить устройство"	[1]	Выберите необходимую группу	[2]	Выберите конкретное устройство для удаления	[3]	Для удаления нажмите	[4]	

ⓘ	ⓘ – *Удаление Устройств*
[1]	Войдите в **Режим Инсталлятора**, выберите "02.ЗОНЫ/УСТР-ВА" (см секцию 3.2) и войдите в меню "УДАЛЕНИЕ УСТР.".
[2]	Выберите соответствующую группу устройств. Например, "МК ДЕТЕКТОРЫ", "ПИК ДЕТЕКТОРЫ", "АКУСТ. ДЕТЕКТ.", "ПОЖАР. ДЕТЕКТОРЫ", "ГАЗ/CO ДЕТЕКТ.", "ГАЗ ДЕТЕКТОРЫ", "ПРОТЕЧ. ВОДЫ ДЕТ.", "ДЕТЕКТ. ТЕМПЕР.","ПРОВ ДЕТЕКТОРЫ", "ЖЕТОНЫ", "БРЕЛКИ", "ПУЛЬТЫ", "СИРЕНЫ" и "РЕТРАНСЛЯТОРЫ". Например, "ПИК ДЕТЕКТОРЫ".
[3]	Пролистайте группу и идентифицируйте устройство, которое вы хотите удалить (по зоне или по ID номеру), например: "301: ПИК ДЕТЕКТ. > ID No. 120-1254" и нажмите ⓘ I OK .
[4]	На дисплее появится <OFF>ДЛЯ УДАЛЕНИЯ . Нажмите клавишу для удаления.

SEC.RU | Короткий путь к информации
Скачано с sec.ru

3.4.4 Изменение или просмотр параметров устройств/зон

Для просмотра устройств или внесения изменений в конфигурацию сделайте следующее:

Шаг 1	ⓘ	Шаг 2	ⓘ	Шаг 3	ⓘ	Шаг 4	ⓘ	Шаг 5
Выберите меню "ИЗМЕНИТЬ УСТР"	[1]	Выберите тип устройства	[2]	Выберите конкретное устройство	[3]	Выберите опцию для изменения	[4]	Измените
▶▶		▶▶		▶▶		▶▶		
02.ЗОНЫ⁄УСТР-ВА		МК ДЕТЕКТОРЫ						
↓		↓						
ИЗМЕНИТЬ УСТР. OK		ПИК ДЕТЕКТОРЫ OK		310:КАМ ДЕТЕКТ ID No. 140-1737 OK		310:РАСПОЛОЖЕН 310:ТИП ДЕТЕКТ 310:ОЗВУЧ ЗОНЫ 310:ПАРАМ. УСТР. OK		См ⓘ [4] Когда сделано ↩ к Шагу 3

ⓘ	ⓘ – *Просмотр и изменение конфигурации устройств*
[1]	Войдите в режим Инсталлятора, выберите "02.ЗОНЫ⁄УСТ-ВА" (см. секцию 3.2) и выберите меню "ИЗМЕНИТЬ УСТР.".
[2]	Выберите соответствующую группу устройств. Например, "МК ДЕТЕКТОРЫ", "ПИК ДЕТЕКТОРЫ", "АКУСТ. ДЕТЕКТ.", "ПОЖАР. ДЕТЕКТОРЫ", "ГАЗ/СО ДЕТЕКТ.", "ГАЗ ДЕТЕКТОРЫ", "ПРОТЕЧ. ВОДЫ ДЕТ.", "ДЕТЕКТ. ТЕМПЕР.","ПРОВ ДЕТЕКТОРЫ", "ЖЕТОНЫ", "БРЕЛКИ", "ПУЛЬТЫ", "СИРЕНЫ" и "РЕТРАНСЛЯТОРЫ". Например, "ПИК ДЕТЕКТОРЫ".
[3]	Пролистайте группу и идентифицируйте устройство, которое вы хотите изменить или просмотреть (по зоне или по ID номеру), например: "301: КАМ ДЕТЕКТ. > ID No. 140-1737" и нажмите ⓘ I OK .
[4]	С этого места процедура точно такая же, как после Регистрации нового устройства (часть B). Для продолжения возвратитесь к секции 3.4.2 "Регистрация новых радиоканальных устройств" часть C Шаг 6. После выполнения изменения на дисплее появится следующее устройства такого же типа (например, " КАМ ДЕТЕКТ. ").

3.4.5 Замена устройств

Используйте данную опцию для замены неисправного устройства, которое зарегистрировано в системе на другое устройство аналогичного типа (одинаковые первые 3 цифры ID номера – см 3.4.2.A) с сохранением параметров конфигурации заменяемого устройства. Т.е. нет необходимости удалять неисправное устройство, добавлять и конфигурировать новое. После регистрации новому устройству будут присвоены конфигурационные параметры прежнего устройства.

Для выполнения замены сделайте следующие шаги:

Шаг 1	ⓘ	Шаг 2	ⓘ	Шаг 3	ⓘ	Шаг 4	ⓘ	Шаг 5
Выберите "ЗАМЕНИТЬ УСТР"	[1]	Выберите тип устройства	[2]	Выберите конкретное устройство	[3]	Активируйте новое устройство	[4]	
▶▶		▶▶		▶▶				
02.ЗОНЫ⁄УСТР-ВА		МК ДЕТЕКТОРЫ						
↓		↓						
ЗАМЕНИТЬ УСТР. OK		БРЕЛКИ OK		Б03:БРЕЛОК ID No. 300-0307 OK		АКТИВИРУЙТЕ ИЛИ ВВОД ID:300-XXXX		См. ⓘ [4]. Когда сделано ↩ К Шагу 2

Скачано с sec.ru

ⓘ	ⓘ – *Замена устройства*
[1]	Войдите в режим Инсталлятора, выберите "02.ЗОНЫ/УСТР-ВА" (см. секцию 3.2) и выберите меню "ЗАМЕНИТЬ УСТР.".
[2]	Выберите соответствующую группу устройств. Например, "МК ДЕТЕКТОРЫ", "ПИК ДЕТЕКТОРЫ", "АКУСТ. ДЕТЕКТ.", "ПОЖАР. ДЕТЕКТОРЫ", "ГАЗ/СО ДЕТЕКТ.", "ГАЗ ДЕТЕКТОРЫ", "ПРОТЕЧ. ВОДЫ ДЕТ.", "ДЕТЕКТ. ТЕМПЕР.","ПРОВ ДЕТЕКТОРЫ", "ЖЕТОНЫ", "БРЕЛКИ", "ПУЛЬТЫ", "СИРЕНЫ" и "РЕТРАНСЛЯТОРЫ". Например, "БРЕЛКИ".
[3]	Пролистайте группу и идентифицируйте устройство, которое вы хотите заменить (по зоне или по ID номеру), например: "Б01: БРЕЛОК > ID No. 300-0307" и нажмите ⓘ I OK.
[4]	С этого места процедура точно такая же, как при Регистрации нового устройства. Для продолжения возвратитесь к секции 3.4.2 "Регистрация новых радиоканальных устройств" часть А, Шаг 2. Если вы попытаетесь зарегистрировать устройство другого типа, то PowerMaster не выполнит регистрацию, и на дисплее появится сообщение НЕКОР.ТИП УСТР. После выполнения замены на дисплее появится следующее устройства такого же типа (например, " БРЕЛКИ ").

3.4.6 Задание настроек по умолчанию для меню “Параметры устройства”

Во время процедуры регистрации каждому новому устройству присваивается специфический набор параметров, которые задаются по умолчанию. Эти параметры определяют некоторые аспекты работы устройства такие как, включение светодиода “Тревоги”, “Чувствительность” и т.д. Как объяснялось в секции 3.4.2, данные параметры могут быть изменены в процессе регистрационной процедуры, или позже как указано в секции 3.4.4.

Для максимального удобства и экономии времени на монтаж PowerMaster-10 / PowerMaster-30 дает возможность задать **Параметры по умолчанию** и поменять их в любое время для того, чтобы всем новым регистрируемым устройствам автоматически присваивались новые значения параметров. Т.е. вам не надо будет индивидуально менять параметры для каждого нового устройства. Вы можете использовать определенный набор параметров (по умолчанию) для определенного типа устройств и затем менять параметры для другой группы.

Важно! Устройства, которые были зарегистрированы до того как вы изменили параметры по умолчанию не могут автоматически поменять прежние настройки на новые!

Для задания параметров по умолчанию сделайте следующее:

Шаг 1 ⓘ	Шаг 2 ⓘ	Шаг 3 ⓘ	Шаг 4 ⓘ	Шаг 5 ⓘ
Выберите “Задать Зав Устан” (по умолчанию) [1]	Выберите тип устройства [2]	Выберите параметр для настройки [3]	Задайте новое значение настройки [4]	[5]
▶▶	▶▶	▶▶	▶▶	
02.ЗОНЫ/УСТР-ВА	МК ДЕТЕКТОРЫ			
↓	↓			
ЗАДАТЬ ЗАВ. УСТАН OK	ПИК ДЕТЕКТОРЫ OK	ВКЛ СВЕТОДИОДА		см ⓘ [5]
		СЧЕТЧИК СОБЫТИЙ OK	ВЫС.УРОВ.ПОМЕХ ■	
		АКТИВН./ВЫКЛ.ОХР	НИЗК.УРОВ.ПОМЕХ OK	Когда сделано ↩ к Шагу 3
		↓		

SEC.RU | Короткий путь к информации Скачано с sec.ru

ⓘ	ⓘ – *Изменение настроек по умолчанию для устройств одного типа*
[1]	Войдите в режим Инсталлятора, Выберите "02.ЗОНЫ/УСТР-ВА" (см. секцию 3.2) и выберите меню "ЗАДАТЬ ЗАВ. УСТАН".
[2]	Выберите соответствующую группу устройств. Например, "МК ДЕТЕКТОРЫ", "ПИК ДЕТЕКТОРЫ", "ПОЖАР. ДЕТЕКТОРЫ", "ДЕТЕКТ. ТЕМПЕР.","БРЕЛКИ", "ПУЛЬТЫ" и "СИРЕНЫ". Например, "ПИК ДЕТЕКТОРЫ".
[3]	Пролистайте список параметров для данного типа устройств и выберите конкретный параметр для изменения, например: "СЧЕТЧИК СОБЫТИЙ" и нажмите ⓘ I OK. Список параметров относится ко всем однотипным устройствам (одной группы). В нашем примере указаны параметры для всех ПИК детекторов.
[4]	В нашем примере указано текущее значение параметра Счетчика Событий по умолчанию - "ВЫСОКИЙ УРОВЕНЬ ПОМЕХ" (отмечен ■) . Для изменения этого значения на "**НИЗКИЙ УРОВЕНЬ ПОМЕХ**", пролистайте список до появления на дисплее "НИЗ.УРОВ.ПОМЕХ" и нажмите ⓘ I OK . С этого момента параметр по умолчанию для Счетчика Событий станет "**НИЗ.УРОВ.ПОМЕХ**".
[5]	На устройства, которые были зарегистрированы, еще до того как вы изменили параметры по умолчанию, данная процедура никакого влияния не окажет. Только новым устройствам, которые вы будете регистрировать в дальнейшем, будут автоматически присваиваться измененные вами параметры по умолчанию.

3.4.7 Загрузка параметров в устройства по радиоканалу

При выходе из Режима Инсталлятора панель PowerMaster автоматически опрашивает все устройства системы и обновляет всю информацию, которая была изменена в меню Параметры Устройств. Во время обновления на дисплее выводится сообщение ОБНОВ.УСТР. 018. Счетчик (например, 018) показывает количество обновляемых устройств (например, еще 18 устройств по списку). Значения счетчика, по мере обновления системы, постепенно уменьшается. При обновлении всех устройств сообщение автоматически удаляется с экрана.

3.5 Опции контрольной панели

3.5.1 Группировка параметров и структура меню "Опции Панели"

В данном меню производятся основные настройки параметров контрольной панели. Для удобства программирования параметры сгруппированы в секции, каждая из которых относится к отдельному аспекту функционирования системы. Краткое описание группы дано в таблице ниже:

Группа	Описание группы	Секция
Постановка и Снятие	Все опции группы относятся к процедуре постановки и снятии с охраны (Задержки, режим выхода, отключение неисправных зон и т.д.)	3.5.2
Атрибуты зон	Здесь можно задать дополнительные параметры зон охраны. (Число тревог по Зоне, парные Зоны с общей логикой для снижения ложных тревог)	3.5.3
Тревоги и Неисправности	В секции сгруппированы параметры, инициирующие/прекращающие индикацию, звуковое сопровождение, отправку сообщений в случае возникновения неисправностей или тревог.	3.5.4
Сирены	Параметры, определяющие работу всех сирен и строб в системе.	3.5.5
Пользовательский интерфейс	Группа параметров, которая отвечает за настройку дисплея и вывод важной для Пользователя информации о работе системы.	3.5.6
Помехи и контроль радиоканала	Группа параметров, отвечающая за контроль качества канала связи между панелью и всеми радиоустройствами. (Наличие помех; периодические контрольные радиосигналы)	3.5.7
Разное	Дополнительные параметры системы, которые не объединены единой логикой	3.5.8

SEC.RU | Короткий путь к информации
Скачано с sec.ru

Войдите в меню 03.ОПЦИИ ПАНЕЛИ и выберите параметр для изменения как указано ниже:

Шаг 1 ⓘ	Шаг 2 ⓘ					Шаг 3 ⓘ
Выберите меню "ОПЦИИ ПАНЕЛИ" [1]	Выберите параметр/функцию, которую необходимо настроить [2]					Настройка параметра [3]
▶▶	▶▶	См.	▶▶	См.	▶▶	См.	
РЕЖИМ ИНСТАЛ. ↓	**Постановка и Снятие**	3.5.2	**Тревоги и Неисправн.**	3.5.4	**Пользоват. Интерфейс**	3.5.6	
03.ОПЦИИ ПАНЕЛИ OK	01:ВХ ЗАДЕРЖКА 1		31:КНОПКА ПАНИКИ		51:ЗВУК ЗАДЕРЖКИ		
	02:ВХ ЗАДЕРЖКА 2		32:КОД ПРИНУЖДЕН		52:ЗВУК ПРОБЛЕМ		
	03:ВЫХ ЗАДЕРЖКА		33:НЕТ АКТИВН		53:ИНДИК О ТРЕВ.		OK
	04:РЕЖИМ ВЫХОДА		34:ОПЦИИ ТАМПЕРА		54:УВЕД РАЗР БАТ		
	05:БЫСТРОЕ ВЗЯТ.		35:ОТЧЕТ НЕТ АС		55:ПОДСВЕТКА		Идите к выбранной опции, которую вы выбрали.
	06:ОПЦИИ ОБХОДА		36:ВРЕМЯ ПОДТ ТР		56:ЗАСТАВКА		
	07:РЕЖИМ КОНТРОЛЯ		37:ЗАДЕРЖКА ТРЕВ		**Помехи & Контроль РК**	3.5.7	
	08:ОПЦИИ СНЯТИЯ		38:ОТБОЙ ТРЕВОГИ		61:РАДИОПОМЕХИ		
	Атрибуты Зон	3.5.3	39:ПЕРЕПАСТОНОВ.		62:ОТЧ.НЕТ УСТР.		
	21:ЧИСЛО ТРЕВОГ		40:ЗАД. ПОЖ. ТР.		63:НЕ ГОТОВ		
	22:ПАРНЫЕ ЗОНЫ		**Сирены**	3.5.5	64:ПОТЕРЯ/ПОМЕХИ		OK Когда сделано
			43:ВСТР. СИРЕНА		**Разное**		↩ к Шагу 2
			44:ВРЕМЯ ТРЕВОГИ		91:РАЗРЕШ ПОЛЬЗ		
			45:ВРЕМЯ СТРОБ		92:ТИП АККУМ.	3.5.8	OK
			46:СИРЕНА/ТЕЛ.Л.				

ⓘ ***ⓘ –Вход в меню "ОПЦИИ ПАНЕЛИ"***

Для выбора меню параметров панели:

[1] Войдите в Режим Инсталлятора и выберите меню "03.ОПЦИИ ПАНЕЛИ" (см. секцию 3.2).

[2] Пролистайте список параметров панели и выберите конкретное меню для программирования, например: "45:ВРЕМЯ СТРОБ" и нажмите ⓘ I OK.

Примечание: *Нужный вам параметр для изменения можно быстро выбрать, просто введя порядковый номер меню из таблицы выше. Например, ввод номера "46" прямиком перенаправит вас к меню "45:ВРЕМЯ СТРОБ"*

[3] Для продолжения следуйте номеру секции, который указан на Шаге 2. Например, обратитесь к секции 3.5.5 для группы "Сирены" и найдите параметр, который вы хотите изменить. Например, "44:ВРЕМЯ ТРЕВОГИ"). После изменения панель вернется к Шагу 2.

Для внесения изменения параметра в выбранном меню:

После входа в меню дисплей покажет текущее значение настройки (отмечено символом (■)).

Если необходимо изменить настройку, пролистайте ▶▶ список значений выберите, нажмите OK для подтверждения. После выполнения процедуры панель вернется к Шагу 2.

SEC.RU | Короткий путь к информации Скачано с sec.ru

3.5.2 Программирование настроек Постановки/Снятия и Входной/Выходной Задержки

В таблице представлено описание каждого параметра группы Постановки/Снятия и его возможные значения. Для выбора параметра обращайтесь к секции 3.5.1.

Параметр	Описание параметра и его значения
01:ВХ ЗАДЕРЖКА1 02:ВХ ЗАДЕРЖКА 2	Два варианта входной задержки позволяют пользователю пройти в защищенную зону (в режиме охраны) через две двери разными маршрутами без вызова тревоги. Войдя, пользователь должен выключить режим охраны до истечения времени входной задержки. При открытии двери включается таймер входной задержки. Динамик панели начинает издавать редкие звуковые сигналы, которые становятся чаще в последние 10 секунд задержки. В данных опциях программируется длительность **Входной Задержки 1 и 2** Значения: **00 С (сек)**; **15 С** (Заводская установка для задержки 2); **30 С** (Заводская установка для задержки 1); **45 С**; **60 С**; **3 М (мин)** и **4 М**.
03:ВЫХ ЗАДЕРЖКА	Выходная задержка позволяет пользователю включить систему в режим охраны и покинуть охраняемую зону по определенному маршруту без вызова тревоги. После включения режима Охраны динамик панели начинает издавать редкие звуковые сигналы. В течение последних 10 секунд выходной задержки гудки будут учащаться. В данной опции программируется длительность **Выходной Задержки** Значения: **30 С**; **60 С** (Заводская Установка); **90 С**; **120 С, 3 М** и **4 М.**
04:РЕЖИМ ВЫХОДА	Вы можете установить, будет ли длительность выходной задержки зависеть от состояния двери. Предполагается, что на двери установлен МК детектор, который относится к типу зоны **Задержка 1** или **Задержка 2**. Возможные варианты: **A: "НОРМАЛЬНЫЙ"** – Выходная задержка не зависит от состояния двери. **B: "ПЕРЕВКЛ ЗАДЕР"** – Таймер выходной задержки включается заново (перевключение) при повторном открытии дверей в течение времени выходной задержки. Перезапуск возможен только один раз. Перезапуск выходной задержки позволяет пользователю вернуться в дом, если он что-то забыл. **C: "ПО ЗАКР ДВЕРИ"** - После закрытия двери выходная задержка будет автоматически завершена, даже если время выходной задержки не истекло. Значения: **нормальный** (Заводская Установка); **перезапуск задержки** и **по закрытию двери.**
05:БЫСТРОЕ ВЗЯТ.	Вы можете установить, может ли пользователь производить быстрое включение режима охраны или нет. При разрешении быстрого включения панель управления не запрашивает пароль для включения режима охраны. Значения: **БЫСТР ВЗЯТ ОТКЛ** (Заводская Установка) и **БЫСТР ВЗЯТ ВКЛ**
06:ОПЦИИ ОБХОДА	Вы можете установить, может ли пользователь исключать (ОБХОД) нарушенные (неисправные) зоны из режима охраны (через меню УСТ ПОЛЬЗОВАТЕЛЯ), или система будет автоматически исключать нарушенные зон в течение времени выходной задержки. Если какая-то зона нарушена, и **ОБХОД ЗАПРЕЩЕН**, то система не перейдет в режим охраны, и на дисплее появится сообщение “НЕ ГОТОВ” (прозвучит мелодия неудачи). Если выбрана опция "**ОБХОД ЗАПРЕЩЕН**", то ни в ручном режиме, ни в автоматическом режиме невозможно исключить нарушенную зону из режима охраны. Это означает, что пользователь до постановки на Охрану должен устранить причину нарушения зоны. Например, закрыть дверь или поменять неисправный детектор (удалить из системы)

SEC.RU | Короткий путь к информации
Скачано с sec.ru

Значения: **ОБХОД ЗАПРЕЩЕН** (Заводская Установка); **АВТООБХОД ВКЛ** и **ОБХОД ПО ВЫБОРУ**

07: РЕЖИМ КОНТРОЛЯ

Здесь устанавливается возможность включения режима “Контроля детей”. Если система находится в данном режиме Охраны, то при снятии с охраны “ключевым пользователем” (см. ниже) на телефоны пользователей посылается речевое и/или SMS сообщение (для PowerMaster 30), или только SMS сообщение (для PowerMaster 10). Ключевые пользователи – это пользователи с номерами с 5 по 8 или брелки с 5 по 8 (для PowerMax 10). В случае PowerMax 30 – это пользователи с номерами с 23 по 32 или брелки с 23 по 32. Этот режим полезен, когда родители, находясь на работе, хотят знать вернулись ли дети из школы. Вы можете записать с микрофона имя ключевого пользователя

Примечания: *Для того чтобы включить опцию передачи сообщений вы должны назначить передачу сообщений на частные телефоны по группе событий “Предупреждения» (данные сообщения входят в группу “Предупреждения)” См. секцию 3.6.4, в меню ГОЛОС < -- > ЧАСТН и ОТЧЕТ < -- > СМС меню* ОТЧЕТ О СОБЫТИЯХ .

Значения: **КОНТРОЛЬ ОТКЛ** (Заводская Установка) и **КОНТРОЛЬ ВКЛ**.

08: ОПЦИИ СНЯТИЯ

В некоторых странах существует следующее требование. Если система находится в Полном Режиме Охраны, то ее нельзя снять с охраны извне охраняемых помещений (например, брелком) до того как пользователь не войдет внутрь помещения, включая тем самым входную задержку. Для удовлетворения данного требования PowerMaster поддерживает несколько вариантов выключения режима охраны:

A: "ВСЕГДА". В любое время.

B: Снятие с охраны брелком в течение входной задержки (**"ВХ.ЗАД РК УСТР").**

C: В течение входной задержки допускается снятие только набором кода на клавиатуре панели PowerMaster. (**"ВХ.ЗАД + РМ КОД "**).

D: В течение входной задержки допускается снятие брелком или набором кода на клавиатуре панели PowerMaster. (**"ВХ. ЗАД"**).

Значения: **ВСЕГДА** (Заводская Установка); **ВХ.ЗАД РК УСТР**; **ВХ.ЗАД + РМ КОД** и **ВХ.ЗАД**.

3.5.3 Атрибуты Зон

В таблице представлено описание каждого параметра группы Атрибуты Зон и его возможные значения. Для выбора параметра обращайтесь к секции 3.5.1.

Параметр	Описание параметра и его значения
21: ЧИСЛО ТРЕВОГ	Вы можете установить количество тревог, которое может вызывать одна и та же зона в течение одного периода режима охраны (включая тамперную тревогу, сбоя питания детекторов и т.д.). Если число тревог в зоне превышает запрограммированное значение, то эта зона автоматически исключается из режима охраны. Т.е. при последующих нарушениях зоны сирена не будет включаться, и сообщения не будут передаваться на Центральную Станцию. Данный режим прекращается после выключения режима охраны или через 48 часов от момента исключения зоны (если система все еще остается под охраной).
	Значения: **ОТКЛЮЧЕНИЕ ПОСЛЕ 1** (Заводская Установка); **ОТКЛЮЧЕНИЕ ПОСЛЕ 2**; **ОТКЛЮЧЕНИЕ ПОСЛЕ 3** и **НЕОГРАНИЧЕНО**.

SEC.RU | Короткий путь к информации Скачано с sec.ru

22:ПАРНЫЕ ЗОНЫ	Данные зоны позволяют избежать возникновения ложных тревог - тревога не выдается, если две такие зоны были нарушены в 30-ти секундный период. Данная функция работает только в режиме ПОЛНАЯ ОХРАНА и только для следующих парных зон: 18 и 19, 20 и 21, 22 и 23, 24 и 25, 26 и 27 (PowerMaster 10); 40 и 41, 42 и 43, 44 и 45, 46 и 47, 48 и 49, 50 и 51, 52 и 53, 54 и 55, 56 и 57, 58 и 59, 60 и 61, 62 и 63 (PowerMaster-30) В этом меню вы можете установить, разрешены или запрещены парные зоны. Значения: **ПАРНЫЕ ЗАПРЕЩ** (Заводские Установки) и **ПАРНЫЕ РАЗРЕШ**. ***Примечание:*** *1. Если одна из парных зон исключена из режима охраны (см. секцию 3.5.2), то оставшаяся зона будет функционировать независимо.* *2. Рекомендуется, чтобы парные зоны были зонами "охранного" типа (внутренняя, периметр, периметр проходная)* ***Важно!*** *Не назначайте парные зоны любого другого типа (Пожарная, Опасность, 24 часовая звуковая или тихая и т.д.).*

3.5.4 Тревоги и неисправности

В таблице представлено описание каждого параметра группы Тревоги/Неисправности и его возможные значения. Для выбора параметра обращайтесь к секции 3.5.1.

Параметр	Описание параметра и его значения
31:КНОПКА ПАНИКИ	Здесь вы можете разрешить пользователю инициировать режим тревоги, одновременным нажатием двух специальных клавиш на клавиатуре панели или двух кнопок "ПОЛНАЯ ОХРАНА" +"ЧАСТ ОХР" на брелке управления. В случае "Звуковой" тревоги включается сирена и одновременно передается сообщение на Центральную станцию/Телефон Пользователя. В случае "Тихой" тревоги передается только сообщение. Сирена не включается Значения: **ТРЕВ КН ЗВУК** (Заводская Установка); **ТРЕВ КН Б/ЗВУКА** and **ТРЕВ КН ЗАПРЕЩ**.
32:КОД ПРИНУЖДЕН	Специальное тревожное извещение посылается на центральную станцию, если пользователь подвергся нападению и снял систему с охраны специальным кодом. Для этого пользователь должен использовать код принуждения (2580 по умолчанию). Вы можете поменять код или ввести значение "0000" для отключения посылки кода принуждения. Система не позволит запрограммировать код принуждения, сохраненный в ее памяти как уже существующий код пользователя. Для изменения кода введите новые 4 цифры или введите 0000 для выключения опции кода принуждения и нажмите i I OK. ***Примечание:*** Система не позволит запрограммировать код принуждения, сохраненный в ее памяти как уже существующий код пользователя.
33:НЕТ АКТИВН	Если в течение заданного периода времени ни одна из охранных зон (тип зоны "Внутренняя") не нарушается, то панель посылает специальный сигнал "нет движения". Функция используется, если дома остались близкие пользователю люди, здоровье которых вызывает у него беспокойство. В данном меню устанавливается значение периода времени слежения за зонами. Значения: **РЕЖИМ ОТКЛ** (Заводская Установка); **НЕТ В ТЕЧ 3 Ч**; **НЕТ В ТЕЧ 6 Ч**; **НЕТ В ТЕЧ 12 Ч; НЕТ В ТЕЧ 24 Ч**; **НЕТ В ТЕЧ 48 Ч** и **НЕТ В ТЕЧ 72 Ч.**
34:ОПЦИИ ТАМПЕРА	Здесь вы можете определить, будет ли включаться тревога (отсылка сообщения и включение сирены) в случае нарушения тамперного контакта извещателя или любого другого радиоканального устройства (кроме самой панели).

SEC.RU | Короткий путь к информации
Скачано с sec.ru

Значения: **ОТЧ. Т.ЗОНЫ ВКЛ** (Заводская Установка) и **ОТЧ. Т.ЗОНЫ ВЫКЛ.**

Предупреждение!: *Если вы выбрали "Отчет Выкл.", то тамперная тревога никогда не возникнет при открывании корпуса любого радиоканального устройства.*

35:ОТЧЕТ НЕТ АС

Здесь вы можете установить временной интервал между прекращением подачи сетевого питания (220В) и посылкой извещения о данном событии на станцию мониторинга/телефоны пользователя.

Значения: **5 минут, 30 минут (Заводская Установка)**, **60 минут** или **180 минут.**

36:ВРЕМЯ ПОДТ ТР

Вы можете запрограммировать, что если в течение заданного временного окна произойдут 2 последовательные тревоги, то вторая тревога будет посылаться на станцию мониторинга под кодом "подтвержденной тревоги" (см. секцию 3.6.4). Здесь вы устанавливаете данный временной интервал.

Значения: **ВЫКЛ** (Заводская Установка); **30 минут**; **45 минут**; **60 минут** или **90 минут**

37:ЗАДЕРЖКА ТР

Здесь программируется задержка, во время которой можно прекратить инициализацию режима тревоги. Данная опция не относится к зонам: Пожар, 24 часовых без звука и Опасность. Таймер задержки стартует с момента возникновения события тревоги. В течение задержки динамик панели издает предупреждающие звуковые сигналы, но сирена не включается и тревожное сообщение не передается на Центральную станцию. Если пользователь успеет выключить режима охраны в течение задержки, то режим тревоги не произойдет.

Значения: **ЗАДЕРЖ ТРЕВ 00С** (Заводская Установка); **ЗАДЕРЖ ТРЕВ 15С**; **ЗАДЕРЖ ТРЕВ 30С**; **ЗАДЕРЖ ТРЕВ 45С**; **ЗАДЕРЖ ТРЕВ 60С**; **ЗАДЕРЖ ТРЕВ 2М**; **ЗАДЕРЖ ТРЕВ 3М** и **ЗАДЕРЖ ТРЕВ 4М.**

38:ОТБОЙ ТРЕВОГИ

Вы можете задать специфический период времени "Отбой тревоги", началом которого является отправка тревожного извещения на Центральную Станцию. Если в течение отведенного времени пользователь снимет систему с охраны, то на Центральную Станцию передастся сообщение "Отбой тревоги", которое покажет, что это пользователь выключил режим тревоги. В данном меню вы можете запрограммировать этот временной интервал.

Значения: **ОТБОЙ ЗАПРЕЩЕН** (Заводская Установка); **ОТБОЙ В ТЕЧ 1м**, **ОТБОЙ В ТЕЧ 5м**; **ОТБОЙ В ТЕЧ 15м**; **ОТБОЙ В ТЕЧ 60м** и **ОТБОЙ В ТЕЧ 4h**.

39:ПЕРЕПОСТАНОВ

В некоторых странах существует следующее требование. Если в системе была тревога, то нельзя сделать перевключение режима охраны до того как инженер не установит причину тревоги и сделает сброс (по своему коду). Для удовлетворения данного требования в PowerMaster можно включить данную опцию:

A: Снятие тревоги кодом Пользователя (**ПЕРЕПОСТ ПОЛЬЗ**).

B: Снятие тревоги Инженером (**ПЕРЕПОСТ ИНЖ**). Для этого инженер должен войти и выйти из **Режима Инсталл** или подключиться к панели дистанционно по телефонной линии. Для доступа по телефонной линии обращайтесь к Руководству Пользователя, глава 5, "Удаленное управление через телефон" и используйте код Инженера вместо кода Пользователя.

Значения: **ПЕРЕПОСТ ПОЛЬЗ** (Заводская Установка) и **ПЕРЕПОСТ ИНЖ**.

40:ЗАД. ПОЖ.ТР

Здесь программируется временная задержка, во время которой можно прекратить инициализацию режима Пожарной тревоги. Таймер задержки стартует с момента возникновения события тревоги. В течение задержки динамик панели издает

SEC.RU | Короткий путь к информации Скачано с sec.ru

	предупреждающие звуковые сигналы, но сирена не включается и тревожное сообщение не передается на Центральную станцию. Если пользователь успеет выключить режима охраны в течение задержки, то режим тревоги не произойдет.
С версии v15	Значения: **ЗАДЕРЖ ТРЕВ 00С** (Заводская Установка); **ЗАДЕРЖ ТРЕВ 30С**; **ЗАДЕРЖ ТРЕВ 60С**; **ЗАДЕРЖ ТРЕВ 90С**

3.5.5 Сирены

В таблице представлено описание каждого параметра группы Сирены и его возможные значения. Для выбора параметра обращайтесь к секции 3.5.1.

Параметр	Описание параметра и его значения
43:ВСТР.СИРЕНА	Здесь устанавливается, будет ли во время режима Тревоги включаться встроенная сирена контрольной панели или нет. Значения: **ВСТРОЕН СИР ВКЛ** (Заводская Установка) и **ВСТР. СИР ОТКЛ**.
44:ВРЕМЯ ТРЕВОГИ	Здесь программируется продолжительность времени звучания сирен в режиме тревоги. Сирена автоматически отключается по истечении этого времени, или если пользователь снимет систему с Охраны. Значения: **ВРЕМЯ СИРЕНЫ 1 М**; **ВРЕМЯ СИРЕНЫ 3 М**; **ВРЕМЯ СИРЕНЫ 4 М** (Заводская Установка)**; ВРЕМЯ СИРЕНЫ 8 М**; **ВРЕМЯ СИРЕНЫ 10 М**; **ВРЕМЯ СИРЕНЫ 15 М** и **ВРЕМЯ СИРЕНЫ 20 М**
45:ВРЕМЯ СТРОБ	Здесь программируется продолжительность времени включение выхода Строб (на панели) в режиме тревоги. Значения: **5 минут**; **10 минут**, **20 минут** (Заводская Установка); **40 минут** и **60 минут**
46:СИРЕНА/ТЕЛ.Л	Здесь вы можете установить, будет ли включаться сирена или нет, если система стоит на охране и происходит обрыв телефонной линии связи. Значения: **ВЫКЛ НЕИСП/ТЕЛ** (Заводская Установка) или **ВКЛ НЕИСП/ТЕЛ**.

3.5.6 Пользовательский интерфейс

В таблице представлено описание каждого параметра группы Пользовательский Интерфейс и его возможные значения. Для выбора параметра обращайтесь к секции 3.5.1.

Параметр	Описание параметра и его значения
51:ЗВУК ЗАДЕРЖКИ С выключенными Разделами Охраны	Вы можете установить, будет ли динамик панели издавать звуковые сигналы во время действия входной и выходной задержки (**ЗВУК ВКЛ** или **ЗВУК ОТКЛ)**. Можно отключить эти сигналы, только если включается режим "ЧАСТИЧНОЙ ОХРАНЫ" (ОХРАНА ПЕРИМЕТРА; **ДЛЯ ПЕРИМЕТР ОТКЛ**). Также можно отключить сигнал только выходной задержки для режима "ЧАСТИЧНОЙ ОХРАНЫ" (**ДЛЯ ВЫХ ПЕР ОТК.)**. Значения: **ЗВУК ВКЛ**, **ДЛЯ ПЕРИМЕТР ОТКЛ** (Заводская Установка), **ДЛЯ ВЫХ ПЕР ОТК., ЗВУК ОТКЛ**. ***Примечание****: тем не менее, если* ***выбрано ЗВУК ОТК****, то мелодия “Победа” (три коротких и один длинный сигнал) прозвучит после завершения выходной задержки.* *Громкость звуковых сигналов Входной/Выходной задержки может быть увеличена нажатием клавиши* 1 *или уменьшена нажатием клавиши* 4.

Скачано с sec.ru

51: ЗВУК ЗАДЕРЖКИ

С включенными Разделами Охраны

Вы можете установить, будет ли динамик панели издавать звуковые сигналы во время действия входной и выходной задержки. Также можно отключать эти сигналы, если система включается в режим охраны "ЧАСТ ОХР (ОХРАНА ПЕРИМЕТРА)"

На дисплее панели (Заводская Установка):P1■ P2□ P3□

Клавиши 1, 2, и 3 используются для изменения параметра в разделах 1, 2 и 3. Последовательное нажатие клавиши (например, 1) приводит к последовательному переключению опций для данного раздела.

Значения: ■ (сигналы включены), **П** (выключены в режиме Част. Охраны), **п** (выкл. Вых. Задер. в режиме Част. Охраны (v15)) и □ (сигналы выключены).

***Примечание**: тем не менее, если **выбрано ЗВУК ОТКЛ**, то мелодия "Победа" прозвучит после завершения выходной задержки.*

Громкость звуковых сигналов Входной/Выходной задержки может быть увеличена нажатием клавиши 1 или уменьшена нажатием клавиши 4.

52: ЗВУК ПРОБЛЕМ

При возникновении неисправности динамик панели издает 3 коротких сигнала (раз в минуту). Можно включить или выключить эту функцию, а также отключить ее ночью (ночное время: с 20:00 вечера по 7:00 утра).

Значения: **ЗВУК ВКЛ**; **ОТКЛЮЧЕН НОЧЬЮ** и **ЗВУК ОТКЛ (**Заводская Установка**).**

53: ИНДИК О ТРЕВ.

Здесь можно установить будет ли появляться индикация "ПАМЯТЬ" на панели при активации режима тревоги.

Значения: **ВКЛ** (Заводская Установка) и **ВЫКЛ**.

54: УВЕД РАЗР БАТ

Здесь можно установить, будет ли пользователь получать уведомление о низком уровне заряда батарейки в радиобрелке (значение параметра **ПОДТВЕРЖДЕНИЕ**). За более подробной информацией обращайтесь к Руководству Пользователя (глава 6)

Значения: **БЕЗ ПОДТВЕРЖД** (Заводская Установка); **ПОДТВЕРЖДЕНИЕ**.

55: ПОДСВЕТКА

Здесь устанавливается, будет ли подсветка дисплея гореть постоянно, или будет включаться при нажатии любой клавиши и гаснуть через 10 секунд после последнего нажатия.

Значения: **ВСЕГДА ВКЛ** и **ВКЛ на 10 С** (Заводская Установка).

56: ЗАСТАВКА

С выключенными Разделами Охраны

В некоторых странах существует требование, которое предписывает не показывать статусные сообщения (Режимы Охраны) неавторизованным лицам. Если включена данная опция, и в течение 30 секунд не была нажата ни одна клавиша на клавиатуре панели, то на экране дисплея вместо статусных сообщений будет выводиться текст "**POWERMASTER10**" или "**POWERMASTER 30**". В данном меню активируется функция Заставки, а также выбирается, каким образом Пользователь может вернуть индикацию статусных сообщений (временно отменить функцию Заставки): **ВЫКЛЮЧЕНИЕ ПО КОДУ** или **ВЫКЛЮЧЕНИЕ ПО НАЖАТИЮ ЛЮБОЙ КЛАВИШИ.** Например, если выбрана второе значение, то первое нажатие любой клавиши (кроме клавиши Пожар и Опасность) отменит заставку (на дисплее появится статусное сообщение и прозвучит звуковой сигнал подтверждения), последующее нажатие клавиши приведет к выполнению команды/функции, которая назначена для данной клавиши. Если будет нажата клавиша Пожар/Опасность, то заставка выключится и сразу активируется режим Пожар/Опасность. За дальнейшей информацией обращайтесь к Руководству Пользователя (глава 1 Заставка)

Значения: **ЗАСТ ВЫКЛЮЧЕНА** (Заводская Установка); **ВЫКЛ ПО КОДУ** и **ВЫКЛ НАЖАТ КЛАВ**.

56: ЗАСТАВКА

С включенными

В некоторых странах существует требование, которое предписывает не показывать статусные сообщения (Режимы Охраны) неавторизованным лицам. Если включена данная опция, и в течение 30 секунд не была нажата ни одна

SEC.RU | Короткий путь к информации Скачано с sec.ru

Разделами Охраны

клавиша на клавиатуре панели, то на экране дисплея вместо статусных сообщений будет выводиться текст “**POWERMASTER10**” или “**POWERMASTER 30**”. В данном меню активируется функция Заставка, а также задается, каким образом Пользователь может вернуть индикацию статусных сообщений (временно отменить функцию Заставки): **ТЕКСТ ПО КОДУ** или **ТЕКСТ ПО НАЖАТИЮ ЛЮБОЙ КЛАВИШИ.** Например, если выбрана второе значение, то первое нажатие любой клавиши (кроме клавиши Пожар и Опасность) отменит заставку (на дисплее появится статусное сообщение), последующее нажатие клавиши приведет к выполнению команды/функции, которая назначена для данной клавиши. Если будет нажата клавиша Пожар/Опасность, то заставка выключится и сразу активируется режим Пожар/Опасность.

Также вы можете задать, что если в течение 30 секунд не была нажата ни одна из клавиш на клавиатуре панели, то вместо статусных сообщений на дисплей будут выводиться дата и время. Для того чтобы снять Заставку (Дата и Время) необходимо нажать клавишу и ввести код Пользователя (если задано **ВРЕМЯ ПО КОДУ**) или нажать любую клавишу (если задано **ВРЕМЯ ПО КЛАВИШ**). За дальнейшей информацией обращайтесь к Руководству Пользователя (глава 1 Заставка)

Значения: **ЗАСТАВ ВЫКЛЮЧЕНА** (Заводская Установка); **ТЕКСТ ПО КОДУ**; **ТЕКСТ ПО КЛАВИШ**; **ВРЕМЯ ПО КОДУ**; **ВРЕМЯ ПО КЛАВИШ**.

3.5.7 Помехи и Контроль радиоканальных устройств

В таблице представлено описание каждого параметра группы Помехи и Контроль РК и его возможные значения. Для выбора параметра обращайтесь к секции 3.5.1.

Параметр	Описание параметра и его значения

61:РАДИОПОМЕХИ

Здесь можно запрограммировать, будет ли контрольная панель обнаруживать (и посылать отчет) постоянные посторонние радиосигналы на рабочей частоте (помехи).
Важно: если выбран вариант обнаружения помех, то Пользователь не сможет поставить систему на охрану при регистрации помех согласно выбранным значениям (см. ниже).

Значения	Стандарт	Детектирование помех и отчет посылается когда:
UL 20/20	США	Помеха постоянно присутствует в течение 20 секунд
EN 30/60	Европа	В течение 60 секундного временного окна суммарное время присутствия помехи более 30 секунд.
Класс 6 (30/60)	Англия	Так же как EN (30/60) но сообщение посылается, только если помеха детектируется более 5 минут.
ВЫКЛ	(Зав.Уст.)	Детектирование и отправка отчета выключена.

62:ОТЧ.НЕТ УСТР.

Здесь устанавливается интервал времени для получения контрольного сообщения от беспроводных устройств. Если в течение этого интервала времени контрольная панель не получит сигнал контроля хотя бы от одного из устройств, то инициируется предупреждение "НЕТ СИГН. УСТР."

Значения: **ПЕРИОД 1 ЧАС**; **ПЕРИОД 2 ЧАС**; **ПЕРИОД 4 ЧАС**; **ПЕРИОД 8 ЧАС**; **ПЕРИОД 12 ЧАС** (Заводская Установка) и **БЕЗ АВТОТЕСТА**.

63:НЕ ГОТОВ

Здесь программируется, будет ли панель переходить в состояние НЕ ГОТОВ (задано **МОНИТОР РК УСТР)**, если в течение около 20 минут контрольная панель не получит сигнал контроля хотя бы от одного из устройств, или панель будет игнорировать данные события (задано **НОРМАЛЬНЫЙ)**. Состояние НЕ ГОТОВ будет сохраняться до тех пор пока панель не получит сигнал от “потерянного” устройства.

SEC.RU | Короткий путь к информации
Скачано с sec.ru

	Важно: *если угроза умышленного удаления устройства (саботаж) из охраняемого помещения минимальна (например, частный дом), то рекомендуется оставить заводскую установку – НОРМАЛЬНЫЙ.*
	Значения: **НОРМАЛЬНЫЙ** (Заводская Установка) и **МОНИТОР РК УСТР**.
64:ПОТЕРЯ/ПОМЕХИ	Вы можете установить, будет ли активирован режим тревоги (**EN СТАНДАРТ**), если система, находящаяся в режиме ПОЛНАЯ ОХРАНА зарегистрирует отсутствие контрольного сигнала от любого РК устройства или наличие радиопомех. В этом случае произойдет активация сирен и тамперная тревога будет послана на Станцию Мониторинга. Если выбрано значение **ДРУГОЙ**, то режим тревоги активироваться не будет.
	Значения: **ДРУГОЙ** (Заводская Установка) или **EN СТАНДАРТ**.

3.5.8 Разное

В таблице представлено описание каждого параметра группы Разное и его возможные значения. Для выбора параметра обращайтесь к секции 3.5.1.

Параметр	Описание параметра и его значения
91:РАЗРЕШ ПОЛЬЗ	Вы можете установить необходимо ли разрешение пользователя для входа в режим Установщика. При выборе значения **ВКЛ** - режим установщика будет доступен только через меню УСТ ПОЛЬЗОВАТЕЛЯ после введения кода пользователя. См. секцию 3.2
	Значения: **ВЫКЛ** (Заводская Установка) или **ВКЛ**
92:ТИП АККУМ.	Здесь задается тип аккумуляторной батареи, которая установлена в контрольную панель (только для PowerMaster-30).
	Значения: **7.2V** (Заводская Установка) или **9.6V**.

3.6 Коммуникатор

3.6.1 Группировка параметров и структура меню "Коммуникатор"

В данном меню производятся основные настройки параметров коммуникатора контрольной панели. Коммуникатор отвечает за формирование и рассылку сообщений (отчетов) на центральную станцию мониторинга (ЦСМ) и/или частные телефоны пользователей. Коммуникационными каналами являются (в зависимости от комплектации панели): PSTN (проводная телефонная линия – голосовых и DTMF сообщений, например Contact ID), аналоговый канал GSM (для передачи голосовых и DTMF сообщений, например Contact ID), GPRS (для передачи сообщений на сервер Power Manage и программирования панели), SMS (для передачи текстовых сообщений пользователю или цифровых сообщений на ЦСМ) и LAN (проводной Интернет для передачи сообщений на сервер Power Manage и для управления системой Пользователем). Для удобства программирования параметры сгруппированы в секции, каждая из которых имеет свое подменю и относится к отдельному аспекту функционирования коммуникатора. Краткое описание секций дано в таблице ниже:

SEC.RU | Короткий путь к информации Скачано с sec.ru

Секция	Описание секции	Номер
1:PSTN ТЕЛ. ЛИНИЯ	В секции содержатся параметры, которые отвечают за коммуникацию PowerMaster-10 / 30 через телефонную линию (PSTN)	3.6.2
2:GPRS/BB	В секции содержатся параметры, которые отвечают за коммуникацию PowerMaster-10 / 30 посредством GSM/GPRS/SMS и LAN (если установлен модуль PowerLink)	3.6.3
3:ОТЧЕТ ЦС	В секции содержатся параметры, которые определяют передачу тревожных извещений на Центральную Станцию Мониторинга (ЦСМ) по каналам: PSTN/GSM/GPRS/SMS/LAN.	3.6.4
4:ОТЧЕТ ЧАСТНЫЙ	В секции содержатся параметры, которые отвечают за коммуникацию с Пользователем по каналам PSTN/GSM/SMS	3.6.5
5:ПИК/КАМЕРА ДЕТ	В секции содержатся параметры, которые относятся к камерам, встроенным в ПИК детекторы для реализации функции видеоподтверждения тревог – передача снимков на сервер ЦСМ (по GPRS каналу) и другим абонентам (e-mail и MMS сообщения).	3.6.6
6:ЗАГР./ВЫГР.	В секции содержатся параметры, которые отвечают за коммуникацию с компьютером (для загрузки/выгрузки настроек) по каналам PSTN/GPRS.	3.6.7

Войдите в меню 04. КОММУНИКАТОР и выберите требуемый параметр как указано в таблице ниже:

Шаг 1 ⓘ	Шаг 2 ⓘ	Шаг 3 ⓘ		Шаг 4
Выберите "КОММУНИКАТОР" [1]	Выберите подменю. [2]	Выберите параметр, который вы хотите изменить. [3]		ⓘ [4]
▶▶	▶▶	▶▶	▶▶	См. Секц.
РЕЖИМ ИНСТАЛЛ ↓				
04:КОММУНИКАТОР OK	1:PSTN ТЕЛ ЛИНИЯ OK ↓	КОД ГОРОДА ВНЕШНЯЯ ЛИНИЯ МЕТОД НАБОРА		OK 3.6.2
	2: GPRS/BB OK ↓	ОТЧЕТ GPRS ОТЧЕТ GSM ОТЧЕТ SMS GPRS APN ЛОГИН GPRS	ПИН КОД SIM ПАРОЛЬ GPRS РОУМИНГ GPRS ВСЕГДА ВКЛ ПОДДЕРЖ АКТ GSM TRANS. PROTOCOL	OK 3.6.3
	3:ОТЧЕТ ЦС OK (*)Опции доступны только через код Мастер Установщика ↓	* 01:ОТЧЕТ О СОБЫТ 02:1 МЕТОД ОТЧЕТ 03: 2 МЕТОД ОТЧЕТ 04:3 МЕТОД ОТЧЕТ 05:ДВОЙНОЙ ОТЧЕТ * 11: 1 КОД ОБЪЕКТА * 12: 2 КОД ОБЪЕКТА * 16:1-й ТЛФ No ЦС * 17:2-й ТЛФ No ЦС * 21:IP АДР 1-й ЦС * 22:IP АДР 2-й ЦС	46:ЧИС.ЗВОН/PSTN 47:ЧИС.ЗВОН/GSM 51: ПЕРИОД ТЕСТА 52:ВРЕМЯ ТЕСТ 53:ПРОБЛЕМА КОМ ПРОБЛЕМА PSTN ПРОБЛ GSM/GPRS 61:ОТЧЕТ 2 ТРЕВ * 62:ПОВТОР ВЗЯТИЕ	OK 3.6.4

SEC.RU | Короткий путь к информации
Скачано с sec.ru

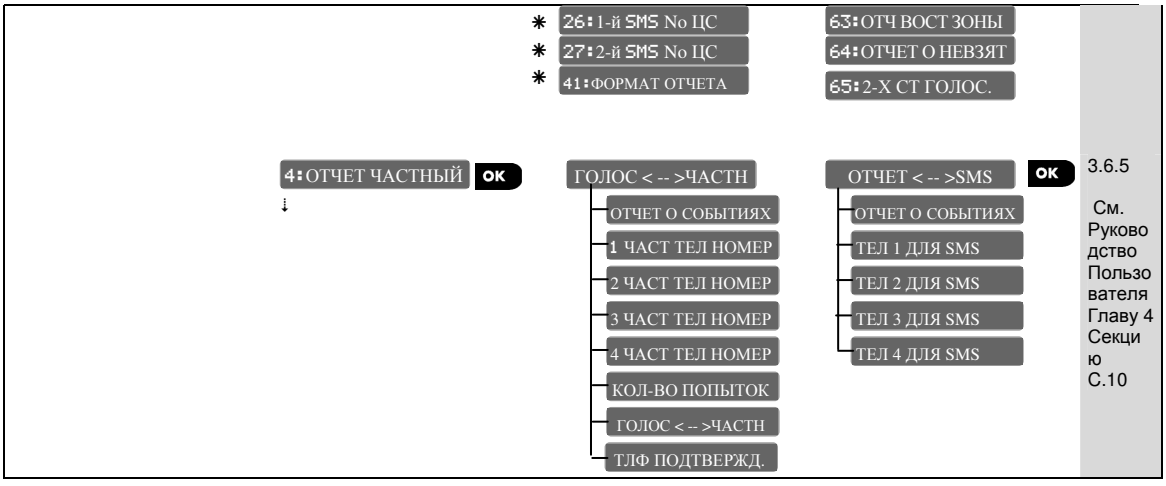

Шаг 1 ⓘ	Шаг 2 ⓘ	Шаг 3 ⓘ	Шаг 4
Выберите "КОММУНИКАТОР" [1]	Выберите подменю. [2]	Выберите параметр, который вы хотите изменить. [3]	ⓘ [4]

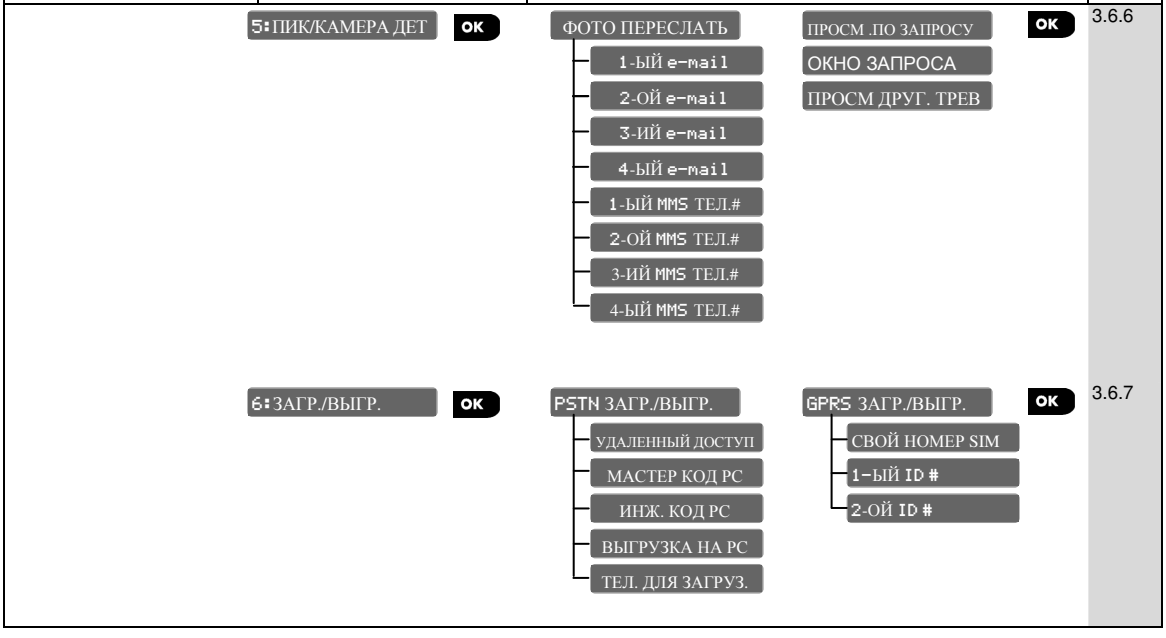

ⓘ *ⓘ –Вход в меню "КОММУНИКАТОР"*

Для выбора параметра:

[1] Войдите в Режим Инсталлятора и выберите меню "04. КОММУНИКАТОР" (см. секцию 3.2).

[2] Пролистайте список субменю и выберите конкретное субменю, например: "3:ОТЧЕТ ЦС" и нажмите ⓘ | OK.

[3] Выберите конкретный параметр, например: "11: 1 КОД ОБЪЕКТА"

[4] Для продолжения следуйте номеру соответствующей секции. Например, обратитесь к секции 3.6.4 для субменю "3: ОТЧЕТ ЦС" и найдите параметр, который вы хотите изменить. Например, "11: 1 КОД ОБЪЕКТА". После изменения параметра панель вернется к Шагу 3.

SEC.RU | Короткий путь к информации Скачано с sec.ru

Для внесения изменения параметра в выбранном меню:

После входа в меню дисплей покажет текущее значение настройки (отмечено символом (■)).

Если необходимо изменить настройку, пролистайте ▶▶ список значений, выберите, нажмите OK для подтверждения. После выполнения процедуры панель вернется к Шагу 3.

3.6.2 Параметры PSTN (проводная телефонная линия)

Панель PowerMaster-10 / 30 имеет встроенный телефонный коммуникатор для отсылки тревожных извещений на Центральную Станцию Мониторинга (ЦСМ) в цифровых форматах (см. секцию 3.6.4 параметр 41) и частные телефоны (см. секцию 3.6.5 "ГОЛОС < -- > ЧАСТН"). В данной секции содержатся параметры, которые отвечают за коммуникацию PowerMaster-10 / 30 через телефонную линию (PSTN).

04.КОММУНИКАТОР ⇨ 1:PSTN ТЕЛ ЛИНИЯ ⇨ Параметры для измен ⇨ Листать ▶▶ Выбрать OK

Для изменения параметра войдите в меню 1:PSTN ТЕЛ ЛИНИЯ выберите параметр, который вы хотите изменить (см. инструкцию выше и в секции 3.6.1). Затем обращайтесь к таблице ниже, в которой представлено описание каждого параметра меню и его возможные значения.

Параметр	Описание параметра и его значения
КОД ГОРОДА	Редко используется. Если необходимо ввести код города (Центральная Станция в другом городе) вы можете занести его прямо в телефонный номер.
ВНЕШНЯЯ ЛИНИЯ	Здесь вы можете задать префикс (если необходимо) для того, чтобы коммуникатор смог выйти на внешнюю телефонную линию. Например, если в учреждении есть своя АТС, то выход в город может быть получен добавлением “9” перед городским номером.
МЕТОД НАБОРА	Здесь вы определяете метод набора телефонного номера, который будет использовать PSTN коммуникатор панели. Значения: **ИМПУЛЬСНЫЙ** и **ТОНАЛЬНЫЙ (DTMF)** (Заводская Установка).

3.6.3 Параметры GSM/GPRS (IP)/SMS

При установке GSM модуля контрольная панель будет поддерживать передачу тревожных извещений (отчетов) на Станцию Мониторинга по каналам: GPRS, GSM Voice (аналоговый канал) или SMS. Каждый канал может быть по отдельности включен или выключен. Если включены все каналы, то последовательность их использования будет следующей: GPRS канал всегда первый, затем GSM (аналоговый). Если панели не удастся соединиться с ЦСМ по этим двум каналам, то задействуется PSTN и LAN. SMS канал будет использоваться в последнюю очередь. Выключение любого из GSM каналов, приведет к другой последовательности использования каналов (но с сохранением очередности как описано выше).

04.КОММУНИКАТОР ⇨ 2:GSM/BB ⇨ Параметр для измен ⇨ Листать ▶▶ Выбрать OK

Для изменения параметра войдите в меню 2:GSM/BB выберите параметр, который вы хотите изменить (см. инструкцию выше и в секции 3.6.1). Затем обращайтесь к таблице ниже, в которой представлено описание каждого параметра меню и его возможные значения.

SEC.RU | Короткий путь к информации
Скачано с sec.ru

Параметр	Описание параметра и его значения
ОТЧЕТ GPRS	Здесь можно определить будет ли панель посылать тревожные извещения на сервер PowerManage (ЦСМ) по GPRS каналу. За подробной информацией обращайтесь к секции 3.6.4 параметры 21 и 22. Значения: **ВЫКЛ** (Заводская Установка); **ВКЛ.**
ОТЧЕТ GSM	Здесь можно определить будет ли панель посылать тревожные извещения на телефонный приемник ЦСМ по аналоговому каналу GSM. За подробной информацией обращайтесь к секции 3.6.4 параметр 41. Значения: **ВЫКЛ** (Заводская Установка); **ВКЛ.**
ОТЧЕТ SMS	Здесь можно определить будет ли панель посылать тревожные SMS извещения на SMS приемник ЦСМ. За подробной информацией обращайтесь к секции 3.6.4 параметры 26 и 27. Значения: **ВЫКЛ** (Заводская Установка); **ВКЛ.**
GPRS APN	Здесь необходимо ввести точку доступа (**APN),** которая будет использоваться для выхода в Интернет по GPRS каналу (до 40 символов) ***Примечание:*** *Для ввода APN используйте* ***"Редактор строки"*** *(в конце секции).*
ЛОГИН GPRS	Если требуется здесь необходимо ввести **ИМЯ/ЛОГИН** точки доступа **APN** для использования GPRS канала (до 30 символов). ***Примечание:*** *Для ввода Имени используйте* ***"Редактор строки"*** *(в конце секции).*
ПИН КОД SIM	Здесь необходимо ввести **ПИН КОД SIM КАРТЫ**, которая установлена в **GSM** модуль (до 16 цифр). ***Примечание:*** *Для ввода ПИН КОДА используйте цифровые клавиши.*
ПАРОЛЬ GPRS	Если требуется здесь необходимо ввести **ПАРОЛЬ** точки доступа **APN** для использования GPRS канала (до 16 символов). ***Примечание:*** *Для ввода Пароля используйте* ***"Редактор строки"*** *(в конце секции).*
РОУМИНГ	Здесь вы можете установить, будет ли использоваться только домашняя GSM сеть или возможно использование роуминга. Значения: **ВЫКЛ** (Заводская Установка); **ВКЛ.**
GPRS ВСЕГДА ВКЛ	Данный параметр определяет, будет ли контрольная панель постоянно сохранять GPRS подключение или будет обрывать соединение после каждой сессии. Значения: **ВЫКЛ** (Заводская Установка); **ВКЛЮЧЕНО**

SEC.RU | Короткий путь к информации Скачано с sec.ru

ПОДДЕРЖ АКТ GSM	Некоторые операторы GSM могут отключать абонента GSM, если он не делал никаких исходящих звонков или не посылал SMS сообщений в течение 28-ми дней. Для предотвращения отключения вы можете задать, чтобы панель посылала специальное сообщение каждые 28 дней на первый SMS номер или первый частный телефон.
	Значения: **ВЫКЛ** (Заводская Установка) или **КАЖДЫЕ 28 ДНЕЙ.**
TRANS. PROTOCOL	Здесь вы выбираете протокол, который используется для передачи данных по Интернет каналу.
	Значения: **TCP** (Заводская Установка) или **UDP.**

Редактор строки PowerMaster-10 / 30

Клавиша	Назначение клавиши
▶▶	Перемещает курсор **слева направо**. Долгое нажатие для быстрого перемещения.
◀	Перемещает курсор **справа налево**. Долгое нажатие для быстрого перемещения.
#	Помещает курсор в самую **крайнюю позицию** правой стороны строки и показывает последнюю 16 цифру строки.
8	**Пролистывает вперед** последовательность буквенно-числовых символов с символа отмеченного курсором. Долгое нажатие для быстрого пролистывания. Последовательность выводимых символов приведена в конце этой таблицы.
2	**Пролистывает назад** последовательность буквенно-числовых символов с символа отмеченного курсором. Долгое нажатие для быстрого пролистывания. Последовательность выводимых символов приведена в конце этой таблицы.
5	**Меняет регистры** местами: (a,b,c…z) на (A,B,C…Z) и обратно.
0	**Стирает один символ,** отмеченный курсором.
🔓	**Стирает все символы** с правой стороны от курсора.
i OK	**Подтверждает ввод и сохраняет** отредактированную строку, возвращает к прежнему меню.
	Выход из меню редактирования и перемещения на один уровень верх к прежнему меню без сохранения отредактированной строки.
🔒	**Выход** из меню редактирования и перемещения к меню "<OK> ДЛЯ ВЫХОДА" без сохранения отредактированной строки
Последоват.	**Буквенно-числовая:** a/A, b/B….z/Z; 0,1,2…9; ! # % & ' * + - / = ^ @ . _ ?

3.6.4 Отчеты на Центральную Станцию Мониторинга

PowerMaster-10 /30 может передавать на две центральные станции мониторинга (ЦС1 и ЦС2) сообщения (отчеты), которые объединяются в группы Тревоги, Предупреждения, Неисправности и прочие события по следующим каналам: PSTN (телефонная линия), GSM voice (аналоговый канал), GPRS (IP), SMS и LAN (проводной Интернет). В данной секции программируются все параметры, которые имеют отношение к передаче сообщений на ЦСМ такие как:

- Группы сообщений для каждой ЦС.
- Основные и резервные каналы передачи извещений.
- Коды объектов для идентификации ЦСМ контрольной панели.
- Телефонные номера ЦС, IP адреса, SMS номера, форматы отчетов, количество пыток соединений (если первые попытки передачи сообщений окончились неудачно).
- Периодические тестовые сообщения.
- Специфические сообщения как "Отчет две тревоги", "Повторное взятие", “Восстановление Зоны" и "Отчет о не взятии на Охрану".

SEC.RU | Короткий путь к информации
Скачано с sec.ru

04. КОММУНИКАТОР ⇨ 3: ОТЧЕТ ЦС ⇨ Параметр для измен ⇨ Листать ▶▶ Выбрать OK

Для изменения параметра войдите в меню 3: ОТЧЕТ ЦС выберите параметр, который вы хотите изменить (см. инструкцию выше и в секции 3.6.1). Затем обращайтесь к таблице ниже, в которой представлено описание каждого параметра меню и его возможные значения.

Параметр	Описание параметра и его значения
01: ОТЧЕТ О СОБЫТ	Здесь вы устанавливаете, какие события передаются на Центральную Станцию. Так как на дисплее не хватает места, то используются сокращенные названия: **Тревога** обозначается как **"ТРВ", Предупреждения как "ПРЕД"**, **Взятие под Охрану/Снятие с Охраны как "В/С".** Знак (✱)используется как разделитель между событиями, посылаемыми на станцию №1 и событиями, посылаемыми на станцию №2. Знак (-) предваряет группу событий, которая не посылается на ЦСМ. Более подробная информация по группам событий приведена в параграфе “Карта группы событий для ЦСМ” в конце этой секции.

Значения:			
	ВСЕ-В/С ✱ РЕЗЕРВ (default)	**ВСЕ-В/С ✱ В/С**	**БЕЗ ОТЧЕТА**
	ВСЕ ✱ ВСЕ	**ВСЕ-ПРЕД ✱ ПРЕД**	**ВСЕ ✱ РЕЗЕРВ**
	ВСЕ-В/С ✱ ВСЕ-В/С	**ТРВ ✱ ВСЕ-ТРВ**	

Примечание: *События Тревоги (**ТРВ**) имеют наивысший приоритет, а события Предупреждения (**ПРЕД**) обладают самым низким приоритетом.*

02: 1 МЕТОД ОТЧЕТ

03: 2 МЕТОД ОТЧЕТ

04: 3 МЕТОД ОТЧЕТ

Если в панель установлен GSM модуль, то вы должны установить какой канал будет первичным, а какой вторичный (GSM или PSTN). Т.е. в случае неудачи передачи сообщений по основному каналу, система перейдет на второй и третий канал.

Войдите в меню 1-ЫЙ МЕТОД ОТЧЕТА и задайте основной канал коммуникации. Если вы хотите задать коммуникационные каналы для резерва, то войдите в меню 2-ой МЕТОД ОТЧЕТА или 3-ий МЕТОД ОТЧЕТА и выполните аналогичную процедуру.

Значения: **ВЫКЛ** (Заводская Установка); **GPRS/GSM** и **PSTN**.

Важно: *Только выбранные методы будут использоваться для передачи сообщений на Центральную Станцию. **Если не выбран ни один из трех методов, то сообщения на ЦС посылаться не будут.***

Примечание: *Если выбран канал GSM, то последовательность отправки сообщений для GSM будет следующей: 1. GPRS (IP), 2. GSM (аналоговый), 3. SMS. При условии, что данные каналы включены в секции 3.6.3.*

05: ДВОЙНОЙ ОТЧЕТ

Здесь определяется, будут ли отчеты отсылаться по двум каналам **PSTN и GSM**, вместо того чтобы ожидать отказа одного из методов для использования второго метода.

Значения: **ВЫКЛ** (Заводская Установка) и **PSTN/GSM/GPRS**

11: 1 КОД ОБЪЕКТА

12: 2 КОД ОБЪЕКТА

Здесь вводится первый и второй идентификационный номер (код объекта), под которым контрольная панель должна быть зарегистрирована на Центральной Станции 1 и Центральной станции 2. Номер состоит из 6-ти шестнадцатеричных цифр.

Только через код Мастер Установщика

Введите 1-ый и 2-ой код объекта в соответствующие меню. Для ввода гексагональных цифр используйте таблицу:

SEC.RU | Короткий путь к информации Скачано с sec.ru

	Введение цифр в гексагональном представлении						
Цифры	**0…..9**	**A**	**B**	**C**	**D**	**E**	**F**
Клавиши	0…..9	[#]→[0]	[#]→[1]	[#]→[2]	[#]→[3]	[#]→[4]	[#]→[5]

16: 1-й ТЛФ No ЦС

17: 2-й ТЛФ No ЦС

Только через код Мастер Установщика

PowerMaster-10 / 30 может быть запрограммирован для отправки событий (см. 01: ОТЧЕТ О СОБЫТ) на два телефонных приемника по каналам PSTN (телефонная линия) и/или аналоговый GSM (если установлен GSM модуль) при использовании стандартных коммуникационных форматов (например, SIA, Contact ID или Scancom). Данные форматы задаются в 41: ФОРМАТ ОТЧЕТА

Здесь вводится телефонные номера ЦС 1 (16: 2-й ТЛФ No ЦС) и ЦС 2 (17: 2-й ТЛФ No ЦС)

Введите телефонные номера Центральной станции (включая код города всего 16 цифр максимум). В некоторых номерах телефона Вам может понадобиться ввести шестнадцатеричные цифры для адаптации коммуникатора к местной телефонной линии. Значения этих цифр приведены в таблице ниже.

Цифра	Клавиши	Значение гексагональной цифры
A	[#]→[0]	Применим только для 1 цифры номера - коммуникатор ждет тонового сигнала ответа станции или окончания 10 секундной задержки, затем набирает номер.
D	[#]→[3]	Применим только для 1 цифры номера - коммуникатор ждет тонового сигнала ответа станции в течение 5 секунд и вешает трубку, если такого сигнала нет.
E	[#]→[4]	Применим только для цифр в середине номера - коммуникатор ждет 5 секунд (пауза).
Для перемещения курсора и удаления цифр используйте Редактор Строки как описано в таблице в конце секции 3.6.3.		

21: IP АДР 1-й ЦС

22: IP АДР 2-й ЦС

Только через код Мастер Установщика

При установке GSM или PowerLink модулей PowerMaster-10 / 30 может быть запрограммирован для отправки сообщений (см. 01: ОТЧЕТ О СОБЫТ) на два IP сервера PowerManage (ЦС). IP коммуникация может быть осуществлена по GPRS каналу (формат SIA IP) или LAN (при использовании модуля PowerLink) каналу в формате SIA IP или Visonic PowerNet. .

Здесь вводится IP адреса ЦС 1 (21: IP АДР 1-й ЦС) и ЦС 2 (22: IP АДР 2-й ЦС)

Введите IP адреса (000.000.000.000) для сервера ЦС 1 и сервера ЦС 2

26: 1-й SMS No ЦС

27: 2-й SMS No ЦС

Только через код Мастер Установщика

При установке GSM модуля PowerMaster-10 / 30 может быть запрограммирован для отправки сообщений (см. 01: ОТЧЕТ О СОБЫТ) на два SMS приемника (ЦС). В SMS сообщениях для ЦС используется специальный текстовый формат. Для получения дополнительной информации относительно SMS формата обращайтесь в Visonic. .

Здесь вводится телефонные SMS номера ЦС 1 (26:1-й SMS No ЦС) и ЦС 2 (27:1-й SMS No ЦС)

Введите телефонные номера SMS приемников Центральной станции (включая код города всего 16 цифр максимум).

Примечание: *Для ввода международного символа* (**+**) *нажмите клавиши* **[#]→[1].**

SEC.RU | Короткий путь к информации
Скачано с sec.ru

41: ФОРМАТ ОТЧЕТА

PowerMaster-10 / 30 может быть запрограммирован для отправки событий (см. 01: ОТЧЕТ О СОБЫТ) на два телефонных приемника по каналам PSTN (телефонная линия) и/или аналоговый GSM (если установлен GSM модуль) при использовании стандартных коммуникационных форматов (например, SIA, Contact ID или Scancom).

В данном меню задаются форматы, которые будут использоваться для передачи тревожных извещений на ЦС по каналам PSTN (телефонная линия) и GSM (аналоговый канал). Коды событий для каждого формата приведены в **Приложение E** "Коды Событий".

Удостоверьтесь, что приемник, установленный на ЦС соответствует любой модели указанной в списке (см. ниже) и, что приемник поддерживает формат, который вы выбрали в этом меню.

Совместимые приемники:

Osborne-Hoffman model 2000; Ademco Model 685; FBII Model CP220; Radionics Model D6500; Sur-Gard Model SG-MLR2-DG and Silent Knight Model 9500.

Только через код Мастер Установщика

Значения: **SIA**; **Scancom**; **SIA text** и **contact ID (**Заводская Установка**)**.

46: ЧИС.ЗВОН/PSTN

Здесь определяется количество попыток передачи сообщений по телефонной линии (PSTN), в случае если первый сеанс связи завершился неудачно.

Значения: **2 ПОПЫТКИ**; **4 ПОПЫТКИ** (Заводская установка); **8 ПОПЫТОК**; **12 ПОПЫТОК** и **16 ПОПЫТОК**.

47: ЧИС.ЗВОН/GSM

Здесь определяется количество попыток передачи сообщений по GSM каналу, в случае если первая попытка передачи по GPRS, GSM, SMS каналу закончилась неудачно.

Значения: **2 ПОПЫТКИ**; **4 ПОПЫТКИ** (Заводская установка); **8 ПОПЫТОК**; **12 ПОПЫТОК** и **16 ПОПЫТОК**.

51: ПЕРИОД ТЕСТА

Для проверки состояния канала связи (телефонная линия) PowerMaster-10 /30 может быть запрограммирован на периодическую посылку на ЦС контрольного сообщения по телефонной линии. В данном меню вы задаете интервал посылки тестового сообщения или выключаете эту функцию полностью. Время отправки сообщения задается в меню "52: ВРЕМЯ ТЕСТ".

Значения: **ТЕСТ ОТКЛЮЧЕН** (Заводская Установка); **ТЕСТ КАЖДЫЙ 1 Д**; **ТЕСТ КАЖДЫЕ 2 Д**; **ТЕСТ КАЖДЫЕ 5 Д**; **ТЕСТ КАЖДЫЕ 7 Д**; **ТЕСТ КАЖДЫЕ 14 Д**; **ТЕСТ КАЖДЫЕ 30 Д** и **ТЕСТ КАЖДЫЕ 5 Ч**.

52: ВРЕМЯ ТЕСТ

Здесь задается конкретное время суток для отправки тестового сообщения, если данная функция включена в меню "51: ПЕРИОД ТЕСТА".

Введите время отправки тестового сообщения**.**

Примечание: *Если используется формат времени AM/PM, вы можете установить "AM" нажав клавишу* * *или установить"PM" нажав клавишу* #.

SEC.RU | Короткий путь к информации Скачано с sec.ru

53:ПРОБЛЕМА КОМ
- ПРОБЛЕМА PSTN
- ПРОБЛ GSM/GPRS

Здесь вы можете задать, будет ли панель посылать специальное сообщение на ЦС относительно возникшего сбоя в передаче штатного сообщения по каналам PSTN (телефонная линия) или GSM/GPRS. Установка задается временной задержкой между сбоем и отправкой данного сообщения. Одновременно событие о неисправности будет сохранено в журнале событий (например, "ПРОБЛЕМА PSTN" или "ПРОБЛЕМА GSM/GPRS").

(Возврат)

Порядок действия:

Нажмите OK для входа из меню 53:ПРОБЛЕМА КОМ в субменю, пролистайте и выберите субменю. Например, ПРОБЛЕМА PSTN ⇨ ПРОБЛ GSM/GPRS. После окончания настройки нажмите клавишу для возврата.

Значения "ПРОБЛЕМА PSTN": **НЕМЕДЛЕННО**; **5 МИНУТ**; **30 МИНУТ**; **60 МИНУТ**; **180 МИНУТ** и **МОНИТ. Т.Л. ВЫКЛ** (Заводская Установка)

Значения "ПРОБЛ GSM/GPRS": **ЧЕРЕЗ 2 МИН**; **ЧЕРЕЗ 5 МИН**; **ЧЕРЕЗ 15 МИН**; **ЧЕРЕЗ 30 МИН** и **ОТЧЕТ ВЫКЛ** (Заводская Установка).

61:ОТЧЕТ 2 ТРЕВ

Здесь вы можете установить, будет ли панель посылать на ЦС специальное сообщение **"подтверждение тревоги"**, когда в определенное временное окно произойдет нарушение двух и более зон. При условии, что данный интервал задан в секции 3.5.4 меню “36: ВРЕМЯ ПОДТ ТР”.

Только через код Мастер Установщика

Значения: **ОТЧЕТ ВЫКЛ** (Заводская Установка); **ОТЧ.ВКЛ+ОТК.ЗОН** и **ОТЧЕТ ВКЛ**.

62:ПОВТОР ВЗЯТИЕ

Одна из основных причин ложных тревог проявляется тогда, когда пользователь не покинул охраняемые помещения во время выходной задержки. В результате тревога происходит вскоре после постановки системы на охрану. В таких случаях бывает важно информировать оператора Центральной Станции, что тревога произошла почти сразу после постановки на охрану. Данное сообщение на ЦС носит название “Недавнее Взятие” ("Recent Close").

Здесь устанавливается, будет ли посылаться сообщение о "недавней постановке на Охрану", если произошла тревога в течение 2 минут после окончания выходной задержки.

Значения: **ПОВТ ВЗЯТ ОТКЛ** (Заводская Установка) и ПОВТ ВЗЯТ ВКЛ

63:ОТЧ ВОСТ ЗОНЫ

Некоторые мониторинговые компании требуют, чтобы после тревоги в специфических зонах контрольная панель посылала сообщение об их восстановлении в исходное состояние.

Здесь устанавливается, будет ли посылаться сообщение о восстановлении зоны.

Значения: **ОТЧЕТ ВКЛ** (Заводская Установка) и ОТЧЕТ ВЫКЛ

64:ОТЧЕТ О НЕВЗЯТ

Вы можете установить, будет ли контрольная панель посылать специфическое сообщение (для Contact ID код 654) на Центральную Станцию, если система не ставилась на охрану в течение определенного периода времени

В данном меню вы задаете этот период времени или отключаете функцию полностью.

Значения: **ВЫКЛ** (Заводская Установка); **ЧЕРЕЗ 7 ДНЕЙ**; **ЧЕРЕЗ 14 ДНЕЙ**; **ЧЕРЕЗ 30 ДНЕЙ**; и **ЧЕРЕЗ 90 ДНЕЙ**.

SEC.RU | Короткий путь к информации
Скачано с sec.ru

65: 2-X СТ ГОЛОС. *
- ОТПР.2-х СТ КОД.
- ГОЛОС <--> ЦС
- ВРЕМЯ ОТЗВОНА
- ОКРУЖАЮЩИЙ ЗВУК

(Возврат)

Субменю **ОТПР. 2-х СТ КОД** / **ГОЛОС <--> ЦС** / **ВРЕМЯ ОТЗВОНА** Только через код Мастер Установщика

В данном меню вы определяете параметры двунаправленной голосовой связи:

ОТПР. 2-х СТ КОД: В данном субменю вы определяете, будет ли панель посылать на ЦС специальный код для того, чтобы приемник ЦС переключился с приема цифровых сообщений на прием речевой информации. Данная опция возможно, только если используются форматы SIA или Contact ID.

ГОЛОС <--> ЦС: Здесь вы определяете период времени для двунаправленной голосовой связи или включаете функцию ответного звонка ЦС для организации такой связи. Данная опция применима, только если посылается сообщение (слушать и говорить) на ЦС.

ВРЕМЯ ОТЗВОНА: Здесь вы определяете период времени, в течение которого ЦС может установить двунаправленную аудио связь с контрольной панелью (после 1 звонка) если:

A. ЦС получила сообщение из группы Тревоги.
B. Функция ответного звонка была выбрана [см.субменю “ГОЛОС <--> ЦС” выше].

ОКРУЖАЮЩИЙ ЗВУК: Здесь вы определяете уровень звукового окружения для конкретной инсталляции. Если в помещении, где установлена панель шумно, то установите значение параметра на **ВЫСОКИЙ**. Если в помещении тихо, то выберите значение **НИЗКИЙ**.

Порядок действия:

Нажмите OK для входа из меню 65: 2-X СТ ГОЛОС. в субменю, пролистайте и выберите субменю. Например, ОТПР. 2-х СТ КОД ⇨ ГОЛОС <--> ЦС ⇨ ВРЕМЯ ОТЗВОНА ⇨ ОКРУЖАЮЩИЙ ЗВУК. После окончания настройки нажмите клавишу для возврата.

ОТПР. 2-х СТ КОД	Значения: **ВЫКЛ** (Заводская Установка) и **ВКЛ**.
ГОЛОС <--> ЦС	Значения: **РЕЖИМ ОТКЛЮЧЕН** (Заводская Установка); **ОЖИДАНИЕ 10 С**; **ОЖИДАНИЕ 45 С**; **ОЖИДАНИЕ 60 С**; **ОЖИДАНИЕ 90 С**; **ОЖИДАНИЕ 2 М** и **ОТВ ЗВОНОК ЦС**. ***Примечание:*** *Если вы выбираете "**ОТВ ЗВОНОК ЦС**", вы также должны установить « выключить отчет» для частных телефонов (см. опцию 01: ОТЧЕТ О СОБЫТ), иначе ЦС установит связь с панелью с большой задержкой, так как линия будет занята (панель будет передавать сообщения на частные телефоны).*
ВРЕМЯ ОТЗВОНА	Значения: **1 МИНУТА** (Заводская Установка); **3 МИНУТЫ**; **5 МИНУТ** и **10 МИНУТ**.
ОКРУЖАЮЩИЙ ЗВУК	Значения: **НИЗКИЙ** (Заводская Установка) и **ВЫСОКИЙ**.

Группы событий для ЦСМ

Все отчеты разделены на 5 групп, как описано в таблице ниже. Так как на дисплее панели не так много места, то используются сокращенные названия: **Тревога** обозначается как **"ТРВ", Предупреждения как "ПРЕД"**, **Взятие под Охрану/Снятие с Охраны как "В/С".**

Название группы	Сокращ.	Тип событий
Тревоги	**ТРВ**	Пожар, Вторжение, Тревога, Тампер
Взятия/Снятия	**В/С**	ПОЛНАЯ ОХРАНА, ЧАСТ ОХР, Выключение охраны
Предупреждения	**ПРЕД**	Нет движения, Опасность, Ключевой режим, Протечка воды, Газ
Обслуживание	-	Разряд батарейки, отсутствие сетевого напряжения питания.
Неисправности	-	Другие события о неисправностях/ проблемах, не указанных выше. Например, потеря устройства, помехи, ошибки коммуникации и т.д.
Примечание: *События Тревоги (**ТРВ**) имеют наивысший приоритет, а события Предупреждения*		

* Относится только к панели PowerMaster-30

SEC.RU | Короткий путь к информации Скачано с sec.ru

Название группы	Сокращ.	Тип событий
*(**ПРЕД**) обладают самым низким приоритетом.*		

PowerMaster-10 / PowerMaster-30 передает события на Центральную Станцию, причем каждое событие входит в ту или иную группу. В таблице ниже даны пояснения по маршрутизации отчетов на ЦС1 и ЦС2. Символ (✱)используется как разделитель между событиями, посылаемыми на станцию №1 и событиями, посылаемыми на станцию №2. Знак (-) предваряет группу событий, которая не посылается на ЦСМ.

Группы отчетов	Группа отчета на ЦС 1	Группа отчета на ЦС 2
" ВСЕ ✱ РЕЗЕРВ "	Все события	Все события только если ЦС1 не отвечает
" ВСЕ-В/С ✱ РЕЗЕРВ "	Все кроме событий взятия и снятия с охраны	Все события (кроме событий взятия и снятия) только если ЦС1 не отвечает
" ВСЕ ✱ ВСЕ "	Все события	Все события
" ВСЕ-В/С ✱ ВСЕ-В/С "	Все кроме взятия и снятия	Все кроме взятия и снятия
" ВСЕ-В/С ✱ В/С "	Все кроме взятия и снятия	Взятия и снятия с охраны
" ВСЕ-ПРЕД ✱ ПРЕД "	Все кроме предупреждений	Предупреждения
" ТРВ ✱ ВСЕ-ТРВ "	Тревоги	Все кроме тревог
" БЕЗ ОТЧЕТА "	Нет отчета	Нет отчета
***Примечание:** "**ВСЕ**" означает, что высылаются все 5 групп событий*		

3.6.5 Отчеты на частные телефоны пользователя

Контрольная панель может передавать на 4 частных телефона пользователя речевые сообщения (PowerMaster-30) или сообщения в виде звуковых тональных сигналов (PowerMaster-10) по каналам PSTN (телефонная линия) и аналоговому каналу GSM (если установлен модуль GSM). Также контрольная панель может посылать SMS сообщения на 4 частные SMS номера телефонов. Все сообщения (отчеты) объединяются в группы: Тревоги, Предупреждения, Неисправности и прочие события. Отчеты на частные телефоны полностью независимы от отчетов, которые посылаются на Центральную Станцию. В данной секции программируются все параметры, которые имеют отношение к передаче сообщений на частные телефоны такие как:

- Группы сообщений.
- 4 телефонных номера для речевых (или тональных) сообщений и 4 номера для SMS сообщений.
- Количество пыток соединений (если первые попытки передачи сообщений окончились неудачно). Включение двунаправленной аудио связи. Параметры прекращения дозвона (методы подтверждения).

Для выбора и программирования параметров следуйте краткой инструкции ниже. Дополнительные детали читайте в секции 3.6.1.

04.КОММУНИКАТОР ⇨ 4:ОТЧЕТ ЧАСТНЫЙ ⇨ Параметры для измен ⇨ Листать ▶▶ Выбрать OK

Детальное описание параметров меню 4:ОТЧЕТ ЧАСТНЫЙ приводятся в Руководстве Пользователя, Главе 6, секции С.11 и поэтому здесь не повторяются. Полный список меню и субменю показан в секции 3.6.1.

3.6.6 ПИК извещатель с встроенной камерой

Если в контрольную панель установлен GSM модуль, то она может передавать сообщения на сервер PowerManage (ЦС) по каналу GPRS, а также фотокадры, которые получены со встроенных в ПИК извещатели камер (извещатели Next CAM PG2 и Next-K9 CAM PG2). Центральная Станция может использовать полученные снимки для определения истинности тревоги (ложная или реальная угроза). Данная функция носит название "видеоподтверждение тревоги". Система может быть настроена на передачу снимков не только при возникновении угрозы проникновения, но и по другим событиям, таким как Пожар, Код Принуждения, кнопка Опасность и Паника. Далее сервер может пересылать снимки на центральный компьютер, с установленным мониторинговым программным обеспечением, а также на 4 компьютера пользователя (по e-mail) или 4 телефона пользователя посредством MMS сообщений.
В дополнении к этому, сервер может сохранять полученные снимки и высылать их по запросу, как задано в сервере PowerManage. Для защиты от попадания частной видео информации посторонним лицам контрольная панель может быть настроена на включение функции «Просмотр по запросу», только если

SEC.RU | Короткий путь к информации Скачано с sec.ru

система находится в определенных режимах (например, снята с Охраны, Полная или Частичная Охрана) и в определенный интервал времени после события тревоги.

В данной секции вы можете ввести 4 адреса e-mail и 4 номера сотовых телефонов, на которые будут посылаться данные фотографии, а также запрограммировать параметры опции «Просмотр по запросу» согласно пожеланиям пользователя системы.

04. КОММУНИКАТОР ⇨ 5: ПИК/КАМЕРА ДЕТ ⇨ Параметры для измен ⇨ Листать ▶▶ Выбрать OK

Для изменения параметра войдите в меню 5: ПИК/КАМЕРА ДЕТ выберите параметр, который вы хотите изменить (см. инструкцию выше и в секции 3.6.1). Затем обращайтесь к таблице ниже, в которой представлено описание каждого параметра меню и его возможные значения.

Параметр	Описание параметра и его значения
ФОТО ПЕРЕСЛАТЬ 1-ЫЙ e-mail 2-ОЙ e-mail 3-ИЙ e-mail 4-ЫЙ e-mail 1-ЫЙ MMS ТЕЛ # 2-ОЙ MMS ТЕЛ # 3-ИЙ MMS ТЕЛ # 4-ЫЙ MMS ТЕЛ #	Здесь вы можете ввести 4 адреса e-mail и 4 номера сотовых телефонов, на которые сервер PowerManage будет пересылать снимки с камер ПИК извещателей Для ввода данных: Нажмите OK для перехода из меню ФОТО ПЕРЕСЛАТЬ в субменю, затем выберите требуемый номер e-mail и/или номер телефона и внесите данные. После окончания ввода данных нажмите клавишу для возврата. Введите 1-й, 2-й, 3-й и 4-й e-mail адрес (см. Примечание ниже). Затем введите 1-й, 2-й, 3-й и 4-й номера сотовых телефонов (1-й MMS ТЕЛ # и т.д.) ***Примечание:*** *при вводе e-mail адресов для перемещения курсора и удаления цифр используйте Редактор Строки как описано в таблице в конце секции 3.6.3.*
ПРОСМ .ПО ЗАПРОСУ	Здесь вы можете включить функцию «Просмотр по запросу». Включение функции производится заданием режимов системы охраны, в которых данная функция будет возможна. В следующем меню **«ОКНО ЗАПРОСА»** вы должны задать интервал времени после тревоги, когда данная функция будет возможна при условии, что просмотр по запросу включен в предыдущем меню. Значения: **ВЫКЛЮЧЕНО** (Заводская Установка); **ВСЕГДА**; **ТОЛЬКО ПОЛНАЯ ОХРАНА**; **ТОЛЬКО ЧАСТ. ОХРАНА**; **ЧАСТ и ПОЛН.ОХР; СНЯТИЕ И ПОЛН.ОХР**; **СНЯТИЕ И ЧАСТ.ОХР**; **ТОЛЬКО СНЯТ С ОХ**.
ОКНО ЗАПРОСА Меню “ОКНО ЗАПРОСА” появится, только если включена функция “ПРОСМОТР ПО ЗАПРОСУ”	Если вы включили функцию «**ПРОСМОТР ПО ЗАПРОСУ**» в предыдущем меню, вы должны задать интервал времени после срабатывания детектора, когда данная функция будет возможна. Например, функция всегда доступна или ограничена временным окном. Значения: **ВСЕГДА** (Заводская Установка); **АЛАРМ +5 МИНУТ**; **АЛАРМ +15 МИНУТ**; **АЛАРМ +1 ЧАС. (***АЛАРМ – нарушение зоны/ детектор в режиме тревоги)*
ПРОСМ ДРУГ. ТРЕВ	Здесь вы можете задать, будет ли панель пересылать снимки не только при возникновении угрозы проникновения (событие Тревога проникновения), но и по другим событиям, таким как Пожар, Код Принуждения, кнопка Опасность и Паника. Значения: **ВКЛЮЧЕНО** (Заводская Установка)**; ВЫКЛЮЧЕНО**

SEC.RU | Короткий путь к информации Скачано с sec.ru

3.6.7 Загрузка/Выгрузка данных на персональный компьютер

Панель PowerMaster-10 / 30 может быть запрограммирована для организации связи с ПК (загрузка или выгрузка данных) локально или дистанционно посредством телефонной линии или GPRS канала, если в панель установлен модуль GSM.

Локальное программирование может быть осуществлено посредством прямого подключения порта RS-232 к COM порту компьютера, на котором установлена программа Remote Programmer (Visonic).

Дистанционное программирование по телефонной линии (PSTN) может быть осуществлено посредством использования телефонного модема и компьютера, на котором установлена программа Remote Programmer (Visonic). Модем звонит на панель и устанавливает соединение. Когда связь установлена Установщик или Мастер Установщик должен ввести код доступа, который вводится в меню PSTN ЗАГР./ВЫГР. (см. таблицу ниже). За дальнейшей информацией обращайтесь Руководству Пользователя программы Remote Programmer".

Дистанционное программирование по GPRS каналу выполняется при использовании сервера PowerManage. Сервер PowerManage посылает SMS запрос с подключенного сотового модема на номер SIM карты, которая установлена в панель. Панель сверяет номер отправителя SMS запроса и если он совпадает с одним из двух номеров (ID 1 или 2), которые введены в меню GPRS ЗАГР./ВЫГР. (см. таблицу ниже), панель инициирует GPRS соединение с сервером (IP приемник 1 or 2) как задано в секции 3.6.4 меню 21 и 22. Когда соединение установлено оператор Центральной Станции может выполнить процедуру загрузки данных на панель или выгрузки данных с панели. Соединение с сервером осуществляется по безопасному каналу Интернет (https). За детальной информацией обращайтесь Руководству Пользователя программы PowerManage.

В данной секции вы задаете параметры доступа (пароли и идентификаторы) и определяете функциональные особенности процедуры Загрузки/Выгрузки по каналам PSTN и GPRS.

04:КОММУНИКАТОР ⇨ 6:ЗАГР./ВЫГР. ⇨ Параметр для измен ⇨ Листать ▶▶ Выбрать OK

Для изменения параметра войдите в меню 6: ЗАГР./ВЫГР. выберите параметр, который вы хотите изменить (см. инструкцию выше и в секции 3.6.1). Затем обращайтесь к таблице ниже, в которой представлено описание каждого параметра меню и его возможные значения.

SEC.RU | Короткий путь к информации
Скачано с sec.ru

Параметр	Описание параметра и его значения
PSTN ЗАГР./ВЫГР.	Здесь вы определяете параметры Загрузки/Выгрузки на ПК по каналу PSTN (телефонная линия). Основное меню ведет к нескольким субменю как показано ниже. Для ввода данных: Нажмите OK для перехода из меню PSTN ЗАГР./ВЫГР. в субменю, затем выберите требуемое субменю и внесите изменения. После окончания ввода данных нажмите клавишу для возврата.
УДАЛЕННЫЙ ДОСТУП	Здесь вы задаете возможность дистанционного доступа в контрольную панель. Если доступ запрещен, то в панель невозможно войти для процедуры Загрузки/Выгрузки и удаленного управления системой по каналам PSTN или аналоговому каналу GSM (см. Глава 5 в Руководстве Пользователя – **Удаленное управление через телефон**). Значения: **УД. ДОСТ РАЗРЕШ** (Заводская Установка)**; УД. ДОСТ ЗАПРЕЩ**
МАСТЕР КОД PC	Здесь вы вводите **пароль**, под которым **Мастер Установщик** будет получать доступ в систему для Загрузки/Выгрузки. Введите 4 цифры кода Мастер Установщика для Загрузки (пароль "0000" является не корректным значением).
ИНЖ. КОД PC	Здесь вы вводите **пароль**, под которым **Установщик** будет получать доступ в систему для Загрузки/Выгрузки. Введите 4 цифры кода Установщика для Загрузки (пароль "0000" является не корректным значением). ***Примечание:*** *Установщик будет иметь удаленный доступ только к тем функциям, которые доступны ему с контрольной панели.*
ВЫГРУЗКА НА PC	Здесь вы устанавливаете, будет ли процедура Загрузки/Выгрузки доступна в любое время (в любом режиме охраны) или только когда система снята с Охраны. Значения: **ВСЕГДА** (Заводская Установка) или **СНЯТА С ОХРАНЫ**.
(Возврат)	
GPRS ЗАГР./ВЫГР.	Здесь вы определяете параметры Загрузки/Выгрузки по каналу GPRS. Основное меню ведет к нескольким субменю как показано ниже. Для ввода данных: Нажмите OK для перехода из меню GPRS ЗАГР./ВЫГР. в субменю, затем выберите требуемое субменю и внесите изменения. После окончания ввода данных нажмите клавишу для возврата.
СВОЙ НОМЕР SIM	Здесь вы заносите номер **SIM карты**, которая установлена в GSM модуль панели. Сервер PowerManage высылает SMS запрос на данный номер, когда необходимо, чтобы панель связалась по GPRS каналу с сервером PowerManage для инициации процедуры Загрузки/Выгрузки. Данная процедура необходима, поскольку GSM модуль имеет динамический IP адрес, и сервер не знает его в любой момент времени. В некоторых модификациях сервера вместо SMS запроса используется GSM звонок на панель без снятия трубки. Введите номер SIM карты, которая установлена в GSM модуль панели.
1-ЫЙ ID #	Здесь вы вводите телефонный номер GSM модема, с которого ЦС 1 будет высылать SMS запрос на установление соединения. Если телефонный номер отправителя SMS запроса совпадает с номером заданным в этом субменю, панель начнет устанавливать соединение с сервером, используя IP адрес сервера, который задан в секции 3.6.4. меню 21:IP АДР 1-й ЦС Введите телефонный номер GSM модема ЦС 1. ***Примечание:*** *телефонный номер должен иметь более 6 цифр, в противном случае соединения не будет.*
2-ОЙ ID #	Здесь вы вводите телефонный номер GSM модема, с которого ЦС 2 будет

SEC.RU | Короткий путь к информации Скачано с sec.ru

(Возврат)	высылать SMS запрос на установление соединения. Если телефонный номер отправителя SMS запроса совпадает с номером заданным в этом субменю, панель начнет устанавливать соединение с сервером, используя IP адрес сервера, который задан в секции 3.6.4. меню 22:IP АДР 2-й ЦС
	Введите телефонный номер GSM модема ЦС 2.
	Примечание: *телефонный номер должен иметь более 6 цифр в противном случае соединения не будет.*

3.7 PGM Выход

3.7.1 Общее руководство

В данном меню 05: ОПЦИИ ВЫХОДОВ вы можете выбрать условия/события активации PGM выхода, а также настроить работу внутренней сирены и выхода строб (при подключении модуля расширения).

05.ОПЦИИ ВЫХ ⇨ ОПЦИИ ВЫХ PGM ⇨ PGM УСТРОЙСТ. 01 ⇨ Листать ▶▶ Выбрать OK

Для настройки этих выходов войдите в меню PGM УСТРОЙСТ. 01 выберите параметр, который вы хотите изменить (см. инструкцию выше и в секции 3.2). Затем обращайтесь к таблице ниже, в которой представлено описание каждого параметра меню и его возможные значения.

3.7.2 Состояния открытого коллектора PGM.

На плате панели PowerMaster-10 (для PowerMaster-30 нужна плата расширения) имеется программируемый выход (открытый коллектор):

Состояние Вкл: подк. к земле = 0

Состояние Выкл:

без резист. = обрыв

через резистор к Vcc = 1

3.7.3 Программирование PGM выхода

Здесь вы задаете фактор или совокупность факторов, которые будут отвечать за активацию PGM (см. таблицу далее).

Режимы работы PGM

ПУЛЬСОВЫЙ – PGM включается и выключается на заданный период времени

ТРИГЕРНЫЙ - первое событие включает PGM. Повторное событие выключает PGM.

ВКЛЮЧАЕТ – событие включает PGM

ВЫКЛЮЧАЕТ – событие выключает PGM

ОПЦИЯ ВЫКЛ – PGM не функционирует

3.7.4 Время блокировки PGM

05.ОПЦИИ ВЫХ ⇨ ОПЦИИ ВЫХ PGM ⇨ ВРЕМЯ БЛОКИРОВ. ⇨ Листать ▶▶ Выбирать OK

Выберите меню ВРЕМЯ БЛОКИРОВ., в котором вы можете задать время блокировки активации PGM, даже если произошло событие активации.

Здесь вы задаете фактор или совокупность факторов, которые будут отвечать за активацию PGM.

Фактор	Описание параметра и его значения
PGM: ПОЛН ОХРАНА	Активация PGM при постановке системы в режим Полная Охрана.
	Значения: **ОПЦИЯ ВЫКЛ** (Заводская Установка); **ВКЛЮЧАЕТ**; **ВЫКЛЮЧАЕТ**; **ПУЛЬСОВЫЙ**. [1]

SEC.RU | Короткий путь к информации
Скачано с sec.ru

PGM: ЧАСТ ОХРАНА	Активация PGM при постановке системы в режим Частичная Охрана. Значения: **ОПЦИЯ ВЫКЛ** (Заводская Установка); **ВКЛЮЧАЕТ**; **ВЫКЛЮЧАЕТ**; **ПУЛЬСОВЫЙ**. [1]
PGM: ВЫКЛ ОХРАНЫ	Активация PGM при снятии системы с Охраны. Значения: **ОПЦИЯ ВЫКЛ** (Заводская Установка); **ВКЛЮЧАЕТ**; **ВЫКЛЮЧАЕТ**; **ПУЛЬСОВЫЙ**. [1]
PGM: ПО ТРЕВОГЕ	Активация PGM при регистрации события Тревоги в Памяти. Восстановление выхода происходит при очистке Памяти Тревог. Значения: **ОПЦИЯ ВЫКЛ** (Заводская Установка); **ВКЛЮЧАЕТ**; **ВЫКЛЮЧАЕТ**; **ПУЛЬСОВЫЙ**. [1]
PGM: ПО В/ВЫХ ЗАД	Активация PGM во время Входной и Выходной Задержки. Значения: **ОПЦИЯ ВЫКЛ** (Заводская Установка); **ВКЛЮЧАЕТ**; **ВЫКЛЮЧАЕТ**; **ПУЛЬСОВЫЙ**. [1]
PGM: ПО БРЕЛКУ	Активация PGM при нажатии на радиобрелке кнопки AUX (✱), которая была запрограммирована на выполнение данной функции. За дальнейшей информацией относительно кнопки AUX (✱) обращайтесь к инструкции по эксплуатации брелка управления. Значения: **ОПЦИЯ ВЫКЛ** (Заводская Установка); **ВКЛЮЧАЕТ**; **ВЫКЛЮЧАЕТ**; **ПУЛЬСОВЫЙ**, **ТРИГЕРНЫЙ** [1]
PGM: ПО ЗОНЕ A - ЗОНА B - ЗОНА C - ЗОНА	Активация PGM при срабатывании одного из трех детекторов, в независимости от того в каком режима охраны находится система. Порядок действий: Нажмите OK для перехода из меню PGM: ПО ЗОНЕ в субменю. Затем выберите Зону (одну из трех), которой вы хотите присвоить номер, например **"A - ЗОНА**". Если Зоне уже был присвоен номер, на дисплее будет показан ее текущий номер (**A – ЗОНА 3:xx**), если нет, то место номера будет пустым (3:_ _). Для ввода номера нажмите OK. Появится курсор под первым символом номера. Введите номер зоны (2 цифры) и нажмите OK для подтверждения. Если вы хотите добавить еще зону, выберите любую из оставшихся двух зон ("B - ЗОНА" и "C - ЗОНА") и повторите процедуру описанную выше. После окончания ввода номеров зон нажмите клавишу для возврата. Значения: **ОПЦИЯ ВЫКЛ** (Заводская Установка); **ВКЛЮЧАЕТ**; **ВЫКЛЮЧАЕТ**; **ПУЛЬСОВЫЙ**, **ТРИГЕРНЫЙ** [1] ***Примечание:*** *если вы выбрали* ***ТРИГЕРНЫЙ****, то выход PGM будет активироваться по срабатыванию любой из этих трех зон и деактивироваться также по срабатыванию любой зоны.*
PGM:ОТСУТ ТЕЛ/Л НЕИСП Т.Л.-ВЫКЛ НЕИСП Т.Л.-ВКЛ.	Активация PGM при возникновении проблемы с телефонной линией. Например, в случае обрыва. Значения: **НЕИСП Т.Л.-ВЫКЛ (**Заводская Установка**); НЕИСП Т.Л.-ВКЛ.**
PGM: ВРЕМЯ БЛОКИР СТАРТ – ЧЧ:ММ СТОП – ЧЧ:ММ	Здесь вы можете задать дневное время блокировки активации PGM, даже если произошло событие активации. Часто используется, если PGM используется совместно с осветительными приборами.

SEC.RU | Короткий путь к информации Скачано с sec.ru

PGM: ВРЕМЯ АКТ PGM
- ВРЕМЯ АКТ 2СЕК ■
- ВРЕМЯ АКТ 30 СЕК
- ВРЕМЯ АКТ 2 МИН
- ВРЕМЯ АКТ 4 МИН

Здесь задается время, на которое будет активироваться PGM. Данное время применимо для всех событий (ПОЛН ОХРАНА, ЧАСТ ОХРАНА, ВЫКЛ ОХРАНЫ.), которые были выбраны с опцией **"ПУЛЬСОВЫЙ"**.

Шаг 1	ⓘ	Шаг 2	ⓘ	Шаг 3	ⓘ	Шаг 4	ⓘ	Шаг 5 ⓘ
Выберите меню"ОПЦИИ ВЫХ PGM"	[1]	Выберите "PGM УСТРОЙСТВ 01" или "ВРЕМЯ БЛОКИР"	[2]	Выберите событие для активации/время блокировки	[3]	Выберите режим активации/Зоны/ время активации	[4]	
▶▶				▶▶		▶▶		
05:ОПЦИИ ВЫХОДОВ OK ↓ ОПЦИИ ВЫХ PGM	OK	PGM УСТРОЙСТ. 01 ▶▶ ↓	OK	PGM: ПОЛН ОХРАНА PGM: ЧАСТ ОХРАНА PGM: ВЫКЛ ОХРАНЫ PGM: ПО ТРЕВОГЕ PGM: ПО В/ВЫХ ЗАД PGM: ПО БРЕЛКУ	OK	ОПЦИЯ ВЫКЛ ■ ВКЛЮЧАЕТ ВЫКЛЮЧАЕТ ПУЛЬСОВЫЙ ТРИГЕРНЫЙ [5] [6]	OK	Возврат к шагу 3. См. ⓘ[4]
				PGM: ПО ЗОНЕ		А - ЗОНА В - ЗОНА С - ЗОНА		
				PGM:ОТСУТ ТЕЛ/Л		НЕИСП Т.Л.-ВЫКЛ НЕИСП Т.Л.-ВКЛ.		
				PGM: ВРЕМЯ АКТ PGM		ВРЕМЯ АКТ 2СЕК ■ ВРЕМЯ АКТ 30 СЕК ВРЕМЯ АКТ 2 МИН ВРЕМЯ АКТ 4 МИН [7]		
		PGM: ВРЕМЯ БЛОКИР	OK	СТАРТ– ЧЧ:ММ СТОП – ЧЧ:ММ [8]				

Скачано с sec.ru

ⓘ	ⓘ *–Программирование PGM*
	Комментарии:
[1]	Войдите в **РЕЖИМ ИНСТАЛЛ** и выберите меню 05:ОПЦИИ ВЫХОДОВ и ОПЦИИ ВЫХ PGM
[2]	Выберите требуемое субменю, например: PGM УСТРОЙСТ. 01.
[3]	Выберите событие для активации, например: PGM: ПО ТРЕВОГЕ
[4]	Выберите необходимое значение параметра. После программирования система вернется к Шагу 3.
[5]	Режим "**ТРИГЕРНЫЙ**" применим только, если выбрано событие "**PGM: ПО БРЕЛКУ**". Т.е первое нажатие кнопки брелка включает PGM. Повторное нажатие выключает PGM.
[6]	Выберите режим "**ВКЛЮЧАЕТ**" для активации PGM, "**ВЫКЛЮЧАЕТ**" для деактивации PGM и "**ОПЦИЯ ВЫКЛ**" для выключения функционирования PGM.
[7]	Время активации применимо, только если выбран режим "**ПУЛЬСОВЫЙ**".
[8]	Выберите "**ВРЕМЯ БЛОКИР**" и введите необходимое значение времени. Период задает блокировку PGM.
	Для изменения значения выбранного параметра:
	При вводе параметра на дисплей выводится текущее значение, которое отмечено символом (■).
	Для изменения значения используйте клавишу ▶▶. После выбора значения нажмите клавишу OK для подтверждения. После окончания ввода значения система вернется назад к Шагу 3.

3.8 Редактирование и озвучивание пользовательских имен/зон/название объекта

3.8.1 Редактирование названия пользовательских зон

Во время регистрации извещателей вы определяете для каждой зоны ее название, которое характеризует местоположение извещателя на объекте. Все названия берутся из библиотеки. Всего в библиотеке названий имеется 26 фиксированных названий и 5 редактируемых названий, которые могут быть изменены по желанию пользователя. См. секцию 3.4.2 – шаги 6-7 соответствуют выбору названия из библиотеки.
В данной секции вы можете изменить эти пять названий, которые в дальнейшем могут быть использованы в дополнение к уже имеющимся в библиотеке фиксированным названиям.

Для изменения названий следуйте краткой инструкции ниже:

ЕЖИМ ИНСТАЛЛ ⇨ 06.ПОЛЬЗ. НАЗВАН ⇨ ИМЯ ЗОН ПОЛЬЗОВ. ⇨ Листать ▶▶ Выбрать OK

Для изменения названий пользовательских зон войдите в меню ИМЯ ЗОН ПОЛЬЗОВ. (см. инструкцию выше). Затем обращайтесь к таблице ниже, в которой представлено детальное описание данной процедуры

Меню	Описание процедуры
ИМЯ ЗОН ПОЛЬЗОВ. ЗОНА ПОЛЬЗОВ. 1 ЗОНА ПОЛЬЗОВ. 2 ЗОНА ПОЛЬЗОВ. 3 ЗОНА ПОЛЬЗОВ. 4 ЗОНА ПОЛЬЗОВ. 5	Здесь вы можете сменить названия "ЗОНА ПОЛЬЗОВ. 1" - "ЗОНА ПОЛЬЗОВ. 5" из библиотеки (секция 3.4.2.). Порядок действий: Нажмите OK для перехода из меню ИМЯ ЗОН ПОЛЬЗОВ. в субменю. Затем пролистайте и выберите название, которое вы хотите поменять. Например, "**ЗОНА ПОЛЬЗОВ. 1**". На дисплее отобразиться текущее название, например "**ПОЛЬЗОВ ЗОНА 1**". Для изменения имени нажмите OK. Появится курсор под первой буквой имени. Введите название и нажмите OK для подтверждения. После завершения процедуры нажмите ⌂ для возврата.

SEC.RU | Короткий путь к информации Скачано с sec.ru

Примечание: *при вводе названия используйте Редактор Строки как описано в таблице в конце секции 3.6.3.*

3.8.2 Запись речевых меток (имя объекта, имена пользователей и зон)

В данной секции вы можете записать короткие речевые сообщения для идентификации названия дома, пяти пользовательских имен и зон (только для PowerMax-30).

Для записи речевых сообщений следуйте краткой инструкции ниже:

РЕЖИМ ИНСТАЛЛ ⇨ 06.ПОЛЬЗ. НАЗВАН ⇨ ЗАПИСЬ СООБЩ. ⇨ Листать ▶▶ Выбрать OK

Для записи речевых сообщений войдите в меню ЗАПИСЬ СООБЩ. (см. инструкцию выше) выберите опцию. Затем обращайтесь к таблице ниже, в которой представлено детальное описание данных процедур.

Меню	Описание процедуры
ИДЕНТИФ СООБЩ	Здесь вы можете записать сообщение, которое предваряет все речевые сообщения, посылаемые на частные телефоны пользователя. Оно является для пользователя неким идентификатором, с какого объектов был осуществлен звонок (например, у пользователя может быть квартира и загородный домик). Находясь в меню ИДЕНТИФ СООБЩ, нажмите клавишу OK для инициализации процедуры записи идентификатора объекта. Нажмите клавишу 2 и удерживайте ее в нажатом состоянии. На короткое время появится сообщение ЗАПИСЬ СООБЩЕНИЯ, которое сменится на сообщение ГОВОРИТЕ □□□□□. Теперь произносите ваше название объекта или его адрес. Квадратики, которые будут с течением времени пропадать по одному, показывают вам оставшееся время для записи. В конце записи на дисплее появится сообщение: ЗАПИСЬ ОКОНЧЕНА. Отпустите клавишу 2. ***Примечание:*** *Для того чтобы проверить, как записалось сообщение, нажмите клавишу 5 и прослушайте запись.*

Для того чтобы перейти к следующей процедуре записи из меню ИДЕНТИФ СООБЩ нажмите ▶▶.

Меню	Описание процедуры
ИМЯ ПОЛЬЗ 23	Здесь вы можете записать речевые метки пяти именам пользователя, которые могут быть назначены номерам пользователей с 23 по 32. В случае определенного события, например, снятии системы с охраны соответствующим кодом пользователя (23-32), на частные телефоны будет передано сообщение, в котором будет присутствовать записанное здесь имя пользователя. Запись имен пользователей № 23-32; процедура записи идентична записи идентификатора дома "ИДЕНТИФ СООБЩ", которая была описана выше. Нажимайте ▶▶ для выбора номера имени пользователя.
НАЗВАНИЕ ЗОНЫ #1	Здесь вы можете записать речевые метки пяти именам пользовательских зон (например, склад, библиотека и т.д.), которые могут быть назначены пользовательским зонам. Данная опция полезна, если не одно из записанных на заводе названий (всего 26) совершенно не подходит для выбранной зоны Запись имен пользовательских зон; процедура записи идентична записи идентификатора дома " ИДЕНТИФ СООБЩ ", которая была описана выше. Нажимайте ▶▶ для выбора номера имени зоны.

SEC.RU | Короткий путь к информации

Скачано с sec.ru

3.8.3 Режим внешнего речевого модуля

Здесь определяется, будет ли двунаправленная аудио связь выводиться на внешний речевой модуль, только на контрольную панель PowerMaster-30 или на оба канала (только для PowerMax-30).
Для программирования речевого модуля следуйте краткой инструкции ниже:

РЕЖИМ ИНСТАЛЛ ⇨ 06.ПОЛЬЗ. НАЗВАН ⇨ ГОЛОС. ЯЩИК ⇨ Листать ▶▶ Выбрать OK

Для настройки опций речевого модуля войдите в меню ГОЛОС. ЯЩИК (см. инструкцию выше) выберите опцию. Затем обращайтесь к таблице ниже, в которой представлено детальное описание данной процедуры.

ГОЛОС. ЯЩИК	Здесь определяется, будет ли двунаправленная аудио связь выводиться на внешний речевой модуль, только на контрольную панель PowerMaster-30 или на оба канала. Значения: **СОВМСТН.ГОЛ.ЯЩ** (Заводская Установка); **БЕЗ ГОЛОС. ЯЩИК** и **ТОЛЬКО ГОЛОС. ЯЩ.**

3.9 Диагностика системы

3.9.1 Группировка процедур и структура меню "Диагностика"

В меню ДИАГНОСТИКА вы можете протестировать систему, т.е. проверить работу контрольной панели, всех беспроводных устройств к ней подключенных и работу коммуникационных модулей (GSM/GPRS).

Важно! *В процессе инсталляции системы необходимо добиться, чтобы уровень сигнала от всех устройств не опускался ниже уровня Хороший. Для надежной работы системы уровень сигнала никогда не должен быть Плохим. Настоятельно рекомендуется попытаться переместить устройства с плохим уровнем сигнала в другое место и провести повторное тестирование. В случае если это не удается, то необходимо использовать радио ретранслятор. Этого принципа следует придерживаться при первоначальном тестировании и последующем обслуживании системы.*

Меню 07.ДИАГНОСТИКА содержит несколько подменю, которые отвечает за свою группу устройств и параметров как описано ниже (см. подробный лист на Шаге 3 в таблице ниже):

Группа	Описание	Секция
РК УСТРОЙСТВА	В секции описано, как диагностировать беспроводные устройства, зарегистрированные в контрольной панели. Просматривать статус устройств и уровень РК сигналов. Вы можете диагностировать все устройства, только одно устройство, просмотреть статус устройств и проблемы РК связи устройств с панелью (если существуют).	4.8.2
GPRS ТЕСТ СОЕДИН	В секции описано, как диагностировать GSM/GPRS модуль.	4.8.3

Для входа в меню 07.ДИАГНОСТИКА, выбора процедуры и начала диагностики выполните следующие действия:

Шаг 1	ⓘ	Шаг 2	ⓘ	Шаг 3			ⓘ	Шаг 4
Выберите меню 07. ДИАГНОСТИКА	[1]	Выберите субменю (группу устройств)	[2]	Выберите тип диагностики и далее тип устройств			[3]	ⓘ [4]
▶▶		▶▶		▶▶		▶▶		См. секцию
РЕЖИМ ИНСТАЛЛ								
▶▶								
07. ДИАГНОСТИКА	OK	РК УСТРОЙСТВА	OK	ТЕСТ РК ВСЕХ УСТ РЕЗ.ТЕСТ ВСЕХ УСТ ПОКАЗ РК ПРОБЛЕМ	OK			4.8.2

SEC.RU | Короткий путь к информации Скачано с sec.ru

		↓						
				ТЕСТ РК ОДН. УСТ	OK	МК ДЕТЕКТОРЫ ПИК ДЕТЕКТОРЫ ▶▶ ↓ РЕТРАНСЛЯТОРЫ	OK	
		GPRS ТЕСТ СОЕДИН	OK		OK		OK	4.8.3

ⓘ	ⓘ – *Начало процедуры диагностики*
	Для выбора типа диагностики:
[1]	Войдите в **РЕЖИМ ИНСТАЛЛ** и выберите меню 07.ДИАГНОСТИКА
[2]	Выберите субменю (группу устройств), например: РК УСТРОЙСТВА.
[3]	Выберите тип диагностики, например: ТЕСТ РК ОДН. УСТ.

3.9.2 Диагностика беспроводных устройств

Вы можете диагностировать все устройства, только одно устройство, просмотреть статус устройств и проблемы РК связи устройств с панелью (если проблемы существуют).

07.ДИАГНОСТИКА ⇨ РК УСТРОЙСТВА ⇨ ТИП диагностики ⇨ Листать ▶▶ Выбирать OK

Для диагностики беспроводных устройств войдите в меню РК УСТРОЙСТВА (см. инструкцию выше) выберите тип диагностики. Затем обращайтесь к таблице ниже (и к секции 4.8.1), в которой представлено детальное описание данной процедуры.

Тип диагностики	Порядок действий
ТЕСТ РК ВСЕХ УСТ	Здесь вы задаете автоматическую диагностику всех беспроводных устройств, одно за другим. Из меню ТЕСТ РК ВСЕХ УСТ нажмите OK для инициализации диагностики. Устройства будут диагностироваться в следующем порядке: устройства, установленные на стенах, брелки and переносные устройства. По окончанию процедуры на дисплее появится запрос: РЕЗ.ТЕСТ ВСЕХ УСТ. Нажмите OK для просмотра статуса устройств. ***Примечание:*** *Обращайтесь к меню* РЕЗ.ТЕСТ ВСЕХ УСТ *(см. далее) для получения дальнейшей информации относительно статуса устройства.* Нажатие любой клавиши во время процесса диагностики приведет к открытию следующих опций: 1. Нажмите ▶▶, чтобы перейти к следующей группе устройств. Например, от детекторов к радиобрелкам. 2. Нажмите OK, чтобы продолжить процесс диагностики 3. Нажмите 🔒, чтобы выйти из процесса диагностики.

Скачано с sec.ru

Во время диагностики переносных устройств, что отмечается соответствующим сообщением на дисплее, например, " ТЕСТ БРЕЛ. 01", нажмите любую клавишу на этом устройстве, чтобы начать его диагностику.

ТЕСТ РК ОДН. УСТ
- МК ДЕТЕКТОРЫ
- ПИК ДЕТЕКТОРЫ
- АКУСТ. ДЕТЕКТ.

Здесь вы задаете задать тип устройства и его идентификатор для проведения диагностики. Типы устройств: МК детекторы, ПИК детекторы, детекторы разбития стекла, пожарные дымовые детекторы, детекторы угарного и природного газа, детекторы протечки воды, детекторы температуры, брелки, клавиатуры, сирены и ретрансляторы.

Нажмите OK для перехода из меню ТЕСТ РК ОДН. УСТ к субменю. Нажмите ▶▶ для пролистывания списка типов устройств. Нажмите OK для выбора типа устройств < тип устройства >, например: ПИК ДЕТЕКТОРЫ.

На дисплее начнут чередоваться два сообщения: 3xx:ПИК ДЕТЕКТ. ↩ ЖИЛАЯ КОМНАТА Где **3xx** означает номер зоны.

В то время как на дисплее панели будет выводиться данные сообщения, на самом устройстве будет мигать красный светодиод для того, чтобы вы могли быстро идентифицировать устройство, которое вы хотите протестировать (функция Локатор – **“ЭТО Я”**).

Если зарегистрированных устройств нет, то появится следующее сообщение: УСТР. НЕ ЗАРЕГИС.

Нажмите OK для диагностики выбранного устройства. На дисплее появится следующее сообщение: ТЕСТИР. 3xx NNN.

Во время диагностики переносных устройств, что отмечается соответствующим сообщением на дисплее, например, "ТЕСТ БРЕЛ. 01", нажмите любую клавишу на этом устройстве, чтобы начать его диагностику.

По окончанию процесса диагностики на дисплей будет выведен два чередующихся сообщения относительно статуса данного устройства, например: 3xx: 24Ч: Б/СТАТИС* ↩ 3xx: СЕЙЧ: СИЛ*

Примечание: *Обращайтесь к меню* РЕЗ.ТЕСТ ВСЕХ УСТ *(см. далее) для получения дальнейшей информации относительно статуса устройства.*

РЕЗ.ТЕСТ ВСЕХ УСТ

Здесь вы можете просмотреть статус беспроводного устройства.

Примечание: данное меню доступно только после того как процесс диагностики будет закончен.

Нажмите OK для просмотра статуса устройств.

На дисплей будет выведено два чередующихся сообщения относительно результата тестирования устройства:: 3xx: 24Ч: <результат>* ↩ 3xx: СЕЙЧ: <результат>*

3xx – номер зоны. Индекс **24Ч** показывает статистический результат - средний за последние 24 часа. Отсчет статистики начинается с момента проведения 1-ого тестирования устройства. Индекс **СЕЙЧ** показывает текущий результат тестирования.

<u>* Обозначения.</u>
“**24Ч: СИЛЬНЫЙ**” / “**СЕЙЧ: СИЛ**.”- уровень сигнала: сильный
“**24Ч: ХОРОШИЙ**” / “**СЕЙЧ: ХОР**.”- уровень сигнала: хороший
“**24Ч: СЛАБЫЙ**” / “**СЕЙЧ: СЛБ.**”- уровень сигнала: слабый
“**24Ч: 1-СТ.СВ.**” / “**СЕЙЧ: 1-СТ.СВ**”- сигнал проходит только к панели. Т.е. система может быть поставлена на охрану, но изменить параметры устройства нельзя.
“**24Ч: Б/ТЕСТА**” / “**СЕЙЧ: Б/ТЕСТА**”- устройство еще не тестировалось
“**24Ч: НЕТ РЕЗ**.”- статистика не проводится (только для брелков и клавиатур)
“**24Ч: Н/СВЯЗИ**” / “**СЕЙЧ: Н/СВЯЗИ**” - предварительно зарегистрированное устройство (по ID номеру) не отвечает.

SEC.RU | Короткий путь к информации Скачано с sec.ru

	"**24Ч: Б/СТАТИС**" - за последние 24 часа статистики еще не было ***Важно:*** *полное обесточивание системы стирает результат статистики.* Используйте клавишу ▶▶ для перемещения по списку типа устройств.
ПОКАЗ РК ПРОБЛЕМ	Здесь вы можете просмотреть только те устройства, у которых имеются проблемы коммуникации с панелью. **Примечание: данное меню доступно только после того как процесс диагностики будет закончен.** Нажмите OK для просмотра статуса устройств. На дисплей будет выведено два чередующихся сообщения относительно результата тестирования устройства: 3xx: 24Ч: <результат>* ↩ 3xx: СЕЙЧ: <результат>* **3xx** – номер зоны. Индекс **24Ч** показывает статистический результат - средний за последние 24 часа. Отсчет статистики начинается с момента проведения 1-ого тестирования устройства. Индекс **СЕЙЧ** показывает текущий результат тестирования. **<u>* Обозначения.</u>** **"24Ч: СЛАБЫЙ"** / **"СЕЙЧ: СЛБ."**- уровень сигнала: слабый "**24Ч: 1-СТ.СВ."** / **"СЕЙЧ: 1-СТ.СВ**"- сигнал проходит только к панели. Т.е. система может быть поставлена на охрану, но изменить параметры устройства нельзя. "**24Ч: Б/ТЕСТА"** / **"СЕЙЧ: Б/ТЕСТА**"- устройство еще не тестировалось "**24Ч: НЕТ РЕЗ**."- статистика не проводится (только для брелков и клавиатур) "**24Ч: Н/СВЯЗИ"** / **"СЕЙЧ: Н/СВЯЗИ**" - предварительно зарегистрированное устройство (по ID номеру) не отвечает. "**24Ч: Б/СТАТИС**" - за последние 24 часа статистики еще не было ***Важно:*** *полное обесточивание системы стирает результат статистики.* Используйте клавишу ▶▶ для перемещения по списку типа устройств.

3.9.3 Диагностика GSM модуля

PowerMaster может диагностировать GSM модуль, который установлен на плату панели.

07.ДИАГНОСТИКА ⇨ GPRS ТЕСТ СОЕДИН ⇨ Листать ▶▶ Выбирать OK

Для диагностики модуля GSM выберите меню GPRS ТЕСТ СОЕДИН и нажмите клавишу OK для инициализации процесса диагностики. После завершения процедуры PowerMaster10 / 30 отобразит на дисплее результаты диагностики.

Следующие сообщения могут быть отображены на дисплее:

Сообщение	Описание
МОДУЛЬ OK	GSM / GPRS модуль работает исправно.
GSM ПОТЕРЯ СВЯЗИ	GSM/GPRS модуль – нет связи с панелью
PIN НЕИСПРАВН.	Отсутствует или неверный PIN code. (только если PIN код SIM карты включен.)
GSM НЕИСПР.LAN	Модуль не регистрирует местную GSM сеть.
SIM НЕИСПРАВН.	SIM карта не установлена или неисправна.
GSM НЕ НАЙДЕН	Панель не определяет подключение GSM/GPRS модуля в режиме авто определения.
НЕТ GPRS ПОКРЫТИЯ	SIM карта без поддержки GPRS сервиса. Обращайтесь к оператору GSM
GPRS ПОТЕРЯ СВЯЗ	Местная GPRS сеть недоступна, или выставлены неправильные настройки GPRS: APN (точки доступа), имя пользователя и/или пароль.

SEC.RU | Короткий путь к информации
Скачано с sec.ru

СЕРВЕР НЕ ДОСТУП.	Нет ответа от сервера PowerManage. Проверьте IP адрес сервера.
IP НЕ ОПРЕДЕЛЕН	Не заданы IP адреса серверов №1 и №2 .
ТОЧ.ДОСТ.НЕОПРЕД	Не задана точка доступа GSM оператора (APN).
SIM ЗАБЛОКИРОВАН	После ввода неправильного PIN кода 3 раза подряд SIM карта блокируется. Разблокируйте SIM карту, введя PUK код. Используйте мобильный телефон.
ОТКАЗ. В ДОСТУПЕ	Сервер IPMP отклоняет запрос на подключение. Проверьте, зарегистрирована ли панель на сервере PowerManage.

3.10 Установки Пользователя

Меню **Установки Пользователя** позволяет перейти в **Режим Пользователя**, т.е. к тем разделам программирования панели, которые осуществляются самим пользователям. В данных разделах пользователь вводит пароли других пользователей, может изменить опции автоохраны, ввести время и дату и т.д.

Обращайтесь к Руководству Пользователя за получением детальных описаний таких процедур.

Внимание! Если после программирования кода пользователя система не распознает ваш код установщика, то это значит, что Вы запрограммировали ваш код пользователя идентичный коду установщика. В этом случае войдите в меню пользователя и смените код, идентичный вашему коду установщика. Это поможет восстановить ваш код установщика.

3.11 Возврат к Заводским настройкам

3.11.1 Меню Заводские установки

В меню **ЗАВОД. УСТАНОВКА** вы можете вернуть параметры панели PowerMaster-10 / 30 к заводским значениям, т.е. к тем первоначальным значениям параметров, которые панель имела до начала процесса программирования.

3.11.2 Возврат параметров к заводским настройкам

Для осуществления процедуры возврата сделайте следующие шаги:

Шаг 1	ⓘ	Шаг 2	ⓘ	Шаг 3	ⓘ	Шаг 4	ⓘ	Шаг 5
Выберите меню "09:ЗАВОД УСТАНОВ"	[1]	Выберите "<OK> для возврата"	[2]	Введите код Инженера	[3]	Выполняется процедура возврата	[4]	

09:ЗАВОД УСТАНОВ OK <OK> ДЛЯ ВОССТАН OK ВВЕДИТЕ КОД: ■ OK ПОДОЖДИТЕ...

↩ К шагу 1

ⓘ	ⓘ *—Возврат к Заводским Настройкам*
[1]	Войдите в **РЕЖИМ ИНСТАЛЛ** и выберите меню "09:ЗАВОД. УСТАНОВ."
[2]	Когда появится сообщение "<OK> ДЛЯ ВОССТАН" нажмите клавишу ⓘ I OK.
[3]	Введите код Установщика. ***Примечание:*** *Для версий панелей PowerMaster-10 / 30 с двумя кодами (код Установщика и код Мастер Установщика), только кодом Мастер Установщика можно сделать возврат к Заводским Настройкам.*
[4]	Это сообщение показывает, что идет процесс возврата к Заводским Настройкам.

SEC.RU | Короткий путь к информации Скачано с sec.ru

3.12 Серийный номер

3.12.1 Меню серийный номер

В меню СЕРИЙН НОМЕР вы можете узнать серийный номер панели и специфические данные, которые могут быть полезны во время получения технической поддержки. Например, версии прошивки панели и GSM модема.

3.12.2 Чтение серийного номера

Для чтения серийного номера и сопутствующих данных выполните следующие шаги:

Шаг 1	ⓘ	Шаг 2	ⓘ	Шаг 3
Выберите меню "10:СЕРИЙН.НОМЕР"	[1]	На дисплей будет выведен серийный номер и другие данные (версии прошивки и т.д.)	[2]	

▶▶

10:СЕРИЙН.НОМЕР OK 0907030000. JS701950 K13.013 JS700421 v1.0.01 * Panel ID: 100005 PYTHON:■■■■■■ OK ⮌ К шагу 1

ⓘ	ⓘ – *Чтение серийного номера*
[1]	Войдите в **РЕЖИМ ИНСТАЛЛ** и выберите меню **"**10:СЕРИЙН. НОМЕР**"**
[2]	Первым будет показан серийный номер панели. При каждом нажатии клавиши ▶▶ на дисплее будет отображаться следующая информация: • HW версия: Аппаратная версия панели • SW версия: Программная версия панели • Идентификатор панели ID (при подключении к серверу PowerManage по каналам GPRS/LAN) • Версия GSM модема или модуля LAN (PowerLink)

3.13 Процедура Загрузки/Выгрузки на ПК

3.13.1 Меню СТАРТ ЗАГР/ВЫГР.

Примечание: *данная опция преимущественно предназначена для дистанционной настройки параметров системы охраны по телефонному каналу, которая осуществляется оператором мониторинговой компании (Центральная Станция).*
Меню "Загр./Выгр." дает возможность установщику инициировать соединение с сервером Центральной Станции для проведения дистанционного программирования (загрузки параметров на панель) или выгрузки текущих настроек всех параметров панели на сервер.

3.13.2 Выполнение процедуры Загрузки/Выгрузки

Для выполнения процедуры сделайте следующие шаги:

Шаг 1	ⓘ	Шаг 2	ⓘ	Шаг 3	
Выберите меню "11:СТАРТ ЗАГР/ВЫГР"	[1]		[2]		[

▶▶

11:СТАРТ ЗАГР/ВЫГР OK УСТ СВЯЗИ С PC OK ⮌ К шагу 1

* Относится только к PowerMaster-30

SEC.RU | Короткий путь к информации Скачано с sec.ru

ⓘ	ⓘ *—Выполнение процедуры Загрузка/Выгрузка*
[1]	Войдите в **РЕЖИМ ИНСТАЛЛ** и выберите меню **"**11:СТАРТ ЗАГР/ВЫГР**"**.
[2]	После нажатия клавиши [i I OK] на дисплее появится одно из следующих: "**УСТ СВЯЗИ С PC**" (**COMMUNICATING**) – если телефонный номер сервера Загрузки/Выгрузки был задан (см. секцию 3.6.4 "Отчеты на Центральную Станцию Мониторинга"), то на дисплее панели PowerMaster-10 / 30 появится сообщение "**УСТ СВЯЗИ С PC**", которое означает, что происходит процесс набора номера сервера. "**ТЕЛ # НЕ НАЗНАЧЕН**" - если телефонный номер сервера Загрузки/Выгрузки не был задан (см. секцию 3.6.4 " Отчеты на Центральную Станцию Мониторинга "), то прозвучит мелодия неудачи и на дисплей панели PowerMaster-10 / 30 на 30 секунд будет выведено сообщение " **ТЕЛ # НЕ НАЗНАЧЕН** " **"ВЫГРУЗКА" (DOWNLOADING)** – если между сервером Загрузки/Выгрузки и панелью установлено соединение, то на дисплее панели PowerMaster-10 / 30 появится сообщение **"ВЫГРУЗКА"**, которое означает, что происходит процесс обмена данных между панелью и сервером. **"НЕУД ДОЗВ НА PC" (DIAL ATTEMPT FAILED)** - если между сервером Загрузки/Выгрузки и панелью не было установлено соединение, то прозвучит мелодия неудачи и на дисплей панели PowerMaster-10 / 30 на 30 секунд будет выведено сообщение **"НЕУД ДОЗВ НА PC"**. **"ВЫГР НА PC OK" (DOWNLOAD OK)** – После того как процедура Загрузки/Выгрузки была успешна проведена, прозвучит мелодия Победы и на дисплей панели PowerMaster-10 / 30 на 30 секунд будет выведено сообщение **"ВЫГР НА PC OK"**. "**НЕУД ЗАГР С PC" (DOWNLOAD FAILED)** - если между сервером Загрузки/Выгрузки и панелью установлено соединение, но процедура Загрузки/Выгрузки завершилась неудачно, то прозвучит мелодия неудачи и на дисплей панели PowerMaster-10 / 30 на 30 секунд будет выведено сообщение "**НЕУД ЗАГР С PC**".

3.14 Разделы Охраны

3.14.1 Общее представление

В данном меню вы можете включить/отключить функцию разделов охраны. С помощью разделов, пользователь сможет использовать до трех независимо контролируемых областей, с различными кодами пользователей и один общий раздел. Каждый раздел охраны может быть поставлен или снят с охраны независимо от режимов охраны других разделов в системе. Каждому Пользователю системы может быть назначен один или несколько разделов охраны (или все разделы). Когда опция разделов выключена, зоны, коды пользователей и другие функции будут относиться ко всей системе целиком.

3.14.2 Включение и выключение функции Разделов Охраны

Для включения или выключения функции разделов следуйте указаниям ниже:

Шаг 1	ⓘ	Шаг 2	ⓘ	Шаг 3
Выберите меню "12:РАЗДЕЛЫ ОХР"	[1]	Выберите необходимую опцию	[2]	
[▶▶] 12: РАЗДЕЛЫ ОХР	OK	ВЫКЛ ■	OK	⮌ К шагу 1

ⓘ	ⓘ *—Включение/Выключение функции Разделов*
[1]	Войдите в **РЕЖИМ ИНСТАЛ** и выберите меню "12:РАЗДЕЛЫ ОХР" (см. секцию 3.2).
[2]	Выберите "**ВЫКЛ"** (Заводская Установка) или "**ВКЛ**".

SEC.RU | Короткий путь к информации Скачано с sec.ru

3.15 Выход из режима программирования

Для выхода из режима программирования (режим Инсталлятора) сделайте следующие шаги:

Шаг 1	ⓘ	Шаг 2	ⓘ	Шаг 3	ⓘ
	[1]		[2]		[3]
Любое МЕНЮ	или	<OK> ДЛЯ ВЫХОДА	OK	ГОТОВ 12:00	

ⓘ	ⓘ *–Выход из режима программирования (Инсталлятора)*
[1]	Для выхода из "РЕЖИМ ИНСТАЛ" двигайтесь вверх по структуре меню последовательно нажимая клавишу до тех пор, пока не появится сообщение [<OK> ДЛЯ ВЫХОДА] или, что более предпочтительно, нажмите клавишу один раз, и вы сразу попадете к меню [<OK> ДЛЯ ВЫХОДА].
[2]	Когда на дисплее сообщение [<OK> ДЛЯ ВЫХОДА] нажмите ⓘ I OK.
[3]	Контрольная панель выйдет из режима программирования (“РЕЖИМ ИНСТАЛ") и вернется в обычный режим (система снята с охраны) показывая статусное сообщение. Например, ГОТОВ или НЕ ГОТОВ.

4 ПЕРИОДИЧЕСКОЕ ТЕСТИРОВАНИЕ

4.1 Общее руководство

Данный режим позволяет проводить Пользователю экспресс тестирование системы. Частота проведения тестирования определяется технической службой монтажной организации или мониторинговой компании. Рекомендуется проводить тестирование раз в неделю и после каждого случая тревоги. После получений всех инструкций относительно теста, вам необходимо пройти через все зоны, в которых установлены извещатели движения и магнитоконтактные извещатели. Цель экспресс тестирования - проверить основные устройства системы, найти неполадки (если имеются).

Для входа в режим ДИАГНОСТИКА выполните следующие шаги:

Шаг 1	ⓘ	Шаг 2	
ГОТОВ	[1]	Выберите тип тестирования [2]	
▶▶ ↓			
ДИАГНОСТИКА (введите код Установщика / Мастер Установщика)	OK	ТЕСТ СИРЕН ТЕСТ ТЕМПЕРАТУРЫ ТЕСТ РК ВСЕХ УСТ ТЕСТ РК ОДН. УСТ	OK

ⓘ	ⓘ *–Вход в режим Периодическое Тестирование*
	<u>Для выбора типа тестирования:</u>
[1]	Войдите в меню ДИАГНОСТИКА, используя код Установщика или Мастера Установщика.
[2]	Выберите тип тестирования, например: ТЕСТ ТЕМПЕРАТУРЫ и нажмите OK.

Скачано с sec.ru

4.2 Проведение периодического тестирования

Периодическое тестирование разбито на 4 группы:

Тестирование сирен: каждая сирена автоматически активируется на 3 секунды (уличная сирена активируется на минимальном уровне громкости). Также панель будет тестировать мини сирены в пожарных извещателях.

Тестирование температурного сенсора: если в системе зарегистрированы детекторы температуры, то на дисплее панели появятся значения температуры для каждого детектора (в градусах по Цельсию или Фаренгейту).

Тестирование всех устройств: тестируются все устройства системы. На дисплее будут отображаться общее количество устройств, которые еще не протестированы. Функция “Локатор” (индикация на устройстве "ЭТО Я") также помогает определить устройства, которые еще не протестированы.

Тестирование одного устройства: тестируется конкретное устройство или группа устройств по выбору.

ГОТОВ ⇨ ДИАГНОСТИКА ⇨ Вариант диагностики ⇨ Листать ▶▶ Выбирать OK

До начала тестирования удостоверьтесь, что система снята с Охраны. Затем войдите в меню ДИАГНОСТИКА, используя код Установщика (8888 заводское значение) или код Мастер Установщика (9999 заводское значение). Сразу после входа в меню "Периодическое тестирование", кратковременно включатся все 4 светодиода панели (тестирование светодиодов).

Тип тестирования	Процедура
ТЕСТ СИРЕН	В данном меню проводится тестирование сирен. Для инициализации тестирования нажмите i I OK. На дисплее появится сообщение СИРЕНА N, где "N" показывает номер/местоположение назначенный для сирены, которая сейчас тестируется. [1] В первую очередь активируется встроенная сирена панели на 3 секунды, после чего система прейдет к следующей зарегистрированной сирене и так далее. Вы должны удостовериться, что все сирены исправны (т.е. были вами услышаны). Далее в системе начнут тестироваться мини сирены в пожарных детекторах. На дисплее появится **3xx: ПОЖ. СИРЕНА**, которое будет чередоваться с **<ОК>ДЛЯ ПРОДОЛЖ**. 3xx – номер пожарной зоны. Включится звуковой сигнал пожарного детектора. Сигнал будет длиться около 1 минуты. Вы можете в течение этого периода времени нажать i I OK и перейти к тестированию следующей мини сирены. После окончания тестирования последней сирены на дисплее появится сообщение ТЕСТ СИР. ЗАВЕРШ.. Нажмите i I OK или ▶▶ для подтверждения завершения тестирования сирен.
ТЕСТ ТЕМПЕРАТУРЫ	В данном меню вы можете просмотреть температуру по каждой “температурной” зоне. Из меню **ТЕСТ ТЕМПЕРАТУРЫ** нажмите клавишу i I OK. На дисплее панели появятся значения температуры для каждого детектора температуры. Три сообщения по каждой зоне будут чередоваться, показывая: температуру, номер зоны и ее название. Например, сообщение 301 24.5°C сменяется на 01:ДЕТ. ТЕМПЕР., которое сменяется на КУХНЯ. Повторные нажатия клавиши ▶▶ приводят к пролистыванию других детекторов температуры (если установлено больше одного детектора). После окончания тестирования последнего детектора температуры на дисплее появится сообщение ТЕСТ УСТР.ЗАВЕРШ. Нажмите i I OK или ▶▶ для подтверждения завершения тестирования детекторов температуры и переходу к тестированию других устройств.
ТЕСТ РК ВСЕХ УСТ	Здесь вы можете протестировать все устройства. [2] Из меню ТЕСТ РК ВСЕХ УСТ нажмите OK для инициализации процедуры тестирования.

SEC.RU | Короткий путь к информации Скачано с sec.ru

На дисплее появится сообщение НЕ АКТИВИР. NNN, где "NNN" показывает общее число зарегистрированных устройств, которые еще не протестированы. Данное число автоматически уменьшается на единицу после каждого нового протестированного устройства.

Когда появится сообщение НЕ АКТИВИР. NNN, пройдите по всем помещениям, в которых установлены детекторы или нажмите на любую кнопку в переносных устройствах.

После срабатывания детектора или активации устройства на дисплее появится сообщение "**3xx АКТИВИРОВ**.", а число "N" уменьшится на единицу.

Нажатие клавиши OK во время процесса тестирования приведет к появлению на дисплее информации о каждом устройстве, которое еще не протестировано. На дисплее отображается номер устройства (зона), тип устройства (например, МК детектор, ПИК детектор или брелок) и название зоны. На этой стадии нажатие любой из следующих клавиш приведет к опциям:

1. Нажмите ▶▶ для просмотра информации о следующем устройстве, которое еще не тестировалось. [3]
2. Нажмите 🔒 для выхода из тестирования (появится "<OK> Д/ЗАВЕРШЕНИЯ).

Также вы можете узнать уровень принимаемого радиосигнала по состоянию светодиода на устройстве. После активации устройства через 2-3 секунды светодиод на устройстве должен мигнуть 3 раза. В большинстве случаев 3 зеленые вспышки означают, что сигнал сильный, 3 оранжевые вспышки – сигнал хороший, 3 красные вспышки – сигнал слабый. За более детальной информацией обращайтесь к инструкции по установке на устройство.

После окончания тестирования последнего устройства на дисплее появится сообщение ТЕСТ УСТР.ЗАВЕРШ.

Важно: *уровень сигнала на устройствах будет отображаться, только если вы вошли в диагностику кодом Установщика, а не Пользователя*

ТЕСТ РК ОДН. УСТ
- МК ДЕТЕКТОР
- ПИК ДЕТЕКТОР
- АКУСТ. ДЕТЕКТ.

Данное меню появляется, только если вы вошли в режим диагностики под кодом Установщика или Мастер Установщика.

Здесь вы можете выбрать конкретное устройство для тестирования. Типы устройств: МК детекторы, ПИК детекторы, детекторы разбития стекла, пожарные дымовые детекторы, детекторы угарного и природного газа, детекторы протечки воды, детекторы температуры, брелки, клавиатуры, сирены и ретрансляторы.

Нажмите OK для перехода из меню ТЕСТ РК ОДН. УСТ к субменю. Нажмите ▶▶ для пролистывания списка типов устройств. Нажмите OK для выбора типа устройств < тип устройства >, например: ПИК ДЕТЕКТОР.

На дисплее начнут чередоваться два сообщения: 3xx:ПИК ДЕТЕКТ. ↩ ЖИЛАЯ КОМНАТА Где **3xx** означает номер зоны.

В то время как на дисплее панели будет выводиться данные сообщения, на самом устройстве будет мигать красный светодиод для того, чтобы вы могли быстро идентифицировать устройство, которое вы хотите протестировать (функция Локатор – **“ЭТО Я”**).

Если зарегистрированных устройств нет, то появится следующее сообщение: УСТР.НЕ ЗАРЕГИС.

Нажмите OK для тестирования выбранного устройства. На дисплее появится следующее сообщение: Z01 АКТИВИРУЙТЕ.

Пройдите по помещению, в котором установлен данный детектор или нажмите на любую кнопку в переносном устройстве (если тестируется брелок).

После окончания тестирования панель вернется к меню ТЕСТ РК ОДН. УСТ.

SEC.RU | Короткий путь к информации
Скачано с sec.ru

5. ОБСЛУЖИВАНИЕ

5.1 Таблица сообщений о неисправности

Проблема	Что это означает	Устранение проблемы
1-СТОР. СВЯЗЬ (1-WAY)	Контрольная панель не может конфигурировать или управлять устройством. Сигнал проходит только в одном направлении – от устройства к панели. Данная проблема не будет препятствовать постановки системы на охрану. Если в течение определенного времени данная ситуация не будет исправлена, то система выдаст сообщение “ПОТЕРЯ СВЯЗИ” (см. далее).	i) Удостоверьтесь, что устройство физически существует. ii) Узнайте больше относительно неисправности (сообщение на дисплее). Например, возможен разряд батареи. iii) Используйте РК диагностику, чтобы определить текущий уровень сигнала и проверить уровень за последние 24 часа. iv) Откройте крышку устройства и замените батарейку или нажмите тамперный выключатель. v) Поменяйте местоположение устройства vi) Замените устройство.
НЕТ СВЯЗИ (NOT NETWORKD)	Устройство не установлено или установлено не корректно, или устройство не может установить связь с контрольной панелью после установки.	i) Удостоверьтесь, что устройство физически существует. ii) Используйте РК диагностику, чтобы определить текущий уровень сигнала и проверить уровень за последние 24 часа. iii) Откройте крышку устройства и замените батарейку или нажмите тамперный выключатель. iv) Зарегистрируйте устройство заново.
ПОТЕРЯ СВЯЗИ (MISSING)	Может быть два варианта. 1. Панель не получила ни одного сигнала от устройства в течение установленного периода времени. 2. Сигнал от устройства проходил только к панели в течение установленного периода времени (1-СТ. СВЯЗЬ; см. выше).	i) Удостоверьтесь, что устройство физически существует. ii) Узнайте больше относительно неисправности (сообщение на дисплее). Например, возможен разряд батареи. iii) Используйте РК диагностику, чтобы определить текущий уровень сигнала и проверить уровень за последние 24 часа. iv) Замените батарейку. v) Замените устройство.
CHUJOY PEREDAT/ РАДИОПОМЕХИ (JAMMING/ SYSTEM JAMMED)	Панель обнаружила посторонний радиосигнал на рабочей частоте, который блокирует поступление радиосигналов от устройств системы.	Попробуйте локализовать источник посторонних сигналов. Выключайте поочередно все источники радиосигналов (беспроводные телефоны/наушники и т.д.) на 2 минуты и проверяйте, сохранилась ли неисправность. Используйте РК диагностику, чтобы определить текущий уровень сигнала
РАЗР БАТАРЕИ (LOW BATTERY)	Батарейка или аккумулятор разряжена. Заканчивается время работы источника	i) Для устройств с сетевым питанием, проверьте соединение сетевого

SEC.RU | Короткий путь к информации Скачано с sec.ru

Проблема	Что это означает	Устранение проблемы
	питания в извещателе, брелке, сирене или клавиатуре.	адаптера и наличие сетевого напряжения. ii) Замените батарейку или аккумулятор.
ЧИСТКА ПОЖ. Д. (CLEAN ME)	Камера дымового пожарного извещателя требует очистки.	Используя пылесос, очистите камеру извещателя от пыли.
НЕИСП. ГАЗ. Д. (GAS TROUBLE)	Неисправность в извещателе газа.	Детектор природного газа: отключите и затем подключите сетевой адаптер Детектор угарного газа: замените устройство
НЕТ АС РК СИР (SIREN AC FAILURE)	Отсутствует сетевое питание сирены	Проверьте соединение сетевого адаптера и наличие сетевого напряжения
ОТКЛ СЕТИ 220 (AC FAILURE)	Отсутствует сетевое питание извещателя газа	Проверьте соединение сетевого адаптера и наличие сетевого напряжения
НЕТ СЕТИ GSM (GSM NET FAIL)	GSM модуль не может установить связь с базовой станцией GSM.	i) Переместите панель с GSM модулем в другое место, где есть сигнал сети GSM требуемого оператора ii) Войдите и выйдите из РЕЖИМ ИНСТАЛ iii) Извлеките GSM модуль с платы панели и установите его обратно (до этого отключите основное и резервное питание) iv) Замените SIM карту (до этого отключите основное и резервное питание) v) Замените GSM модуль
NIZ UROV RSSI/ НИЗ УРОВ СИГ GSM (RSSI LOW/ GSM RSSI LOW)	GSM модуль регистрирует низкий уровень сигнала от базовой станции GSM.	Переместите панель с GSM модулем в другое место, где есть сигнал сети GSM требуемого оператора
НЕТ СЕТИ АС (AC SUPPLY FAILURE)	Сетевое питание панели отсутствует, и она работает от резервного источника питания.	Проверьте соединение сетевого адаптера/трансформатора и наличие сетевого переменного напряжения
ПРОБЛЕМА КОМ/ ПРОБЛЕМА ДОЗВОНА (COMM. FAILURE)	Сообщения не могут быть высланы на Центральную Станцию или частные телефоны пользователей. Или сообщения были высланы, но не было сигналов квитирования (подтверждения).	i) Проверьте подключение телефонной линии и уровень сигнала GSM (если используется) ii) Проверьте телефонные номера и прочие параметры связи с ЦС (код объекта, метод набора, формат, каналы связи и т.д.). iii) Позвоните на ЦС и узнайте поступают ли сообщения от панели.
РАЗР БАТ ПАНЕЛИ (CPU LOW BATTERY)	Низкий заряд аккумулятора контрольной панели (см. глава 7 – Замена кассеты с аккумуляторами).	i) Проверьте соединение сетевого адаптера/трансформатора и наличие сетевого переменного напряжения ii) Если основное сетевое питание в норме, а неисправность сохраняется

Скачано с sec.ru

Проблема	Что это означает	Устранение проблемы
		более 72 часов, замените аккумуляторы.
ТРЕВОГА ТАМПЕР/ОТКРЫТ ТАМПЕР (CPU TAMPER ALARM/OPEN)	Разомкнулся тамперный контакт. Возможно, была открыта крышка контрольной панели или вся панель снята со стены.	Не правильно закрыта крышка контрольной панели. Откройте крышку и закройте ее заново.
ПРЕДОХРАНИТЕЛЬ (FUSE TROUBLE)	Перегрузка в цепи питания PGM. Сработала электронная схема защиты.	Проверьте, что подключенные к панели нагрузки соответствуют параметрам, которые указаны в спецификации.
ОБРЫВ ТЛФ ЛИНИИ (LINE FAILURE)	Проблема с телефонной линией. Возможен обрыв линии или проблема на телефонной станции	i) Снимите телефонную трубку (если есть в помещении) и проверьте, слышен ли сигнал ответа станции. ii) Проверьте подключение входящей телефонной линии к гнезду коммуникатора контрольной панели.

5.2 Демонтаж контрольной панели

A. Открутите винты снизу (см. рис 3.1 PowerMaster-10 /3.13 PowerMaster-30).
B. Открутите 4 винта задней части панели, которые крепят ее к поверхности (см. рис 3.1 PowerMaster-10 /3.13 PowerMaster-30), и снимите панель.

5.3 Замена кассеты с аккумуляторами

Замена аккумулятора резервного питания производится тем же способом, каким осуществлялась их первичная установка (см. рис. 3.3 для PowerMaster-10 и рис. 3.15 для PowerMaster-30). Установите аккумулятор на место, закройте крышку и заверните винт, индикатор НЕИСПРАВНОСТЬ должен погаснуть. Однако на дисплее начнет мигать сообщение “ПАМЯТЬ” (потому что мы вызвали тамперную тревогу, когда открывали аккумуляторный отсек). Очистите это сообщение, включив и выключив режим охраны.

5.4 Замена предохранителей

PowerMaster-10 имеет встроенную электронную защиту (две для PowerMaster-30). Поэтому нет необходимости в замене . Когда сила тока становиться больше допустимой, предохранитель отключает электрическую цепь. После того как сила тока становиться допустимой электронная защита автоматически восстанавливает ток в цепи.

5.5 Замена/Перемещение извещателей

Если во время работ по обслуживанию требуется замена извещателя или перемещение его на другое место, то необходимо выполнять диагностический тест согласно секции 3.9.
Помните! Слабый уровень сигнала не приемлем, как было указано во введении к главе Диагностика.

SEC.RU | Короткий путь к информации Скачано с sec.ru

6 ЧТЕНИЕ ЖУРНАЛА СОБЫТИЙ

Все события, которые происходят в системе сохраняются в журнале событий (100 событий).

Примечание: при использовании компьютера (с установленной программой Remote Programmer PC) или сервера PowerManage вы можете просмотреть больше событий: 250 для PowerMaster-10 и 1000 для PowerMaster-30.

Вы можете войти в режим просмотра журнала и просмотреть все эти события одно за другим. Если журнал событий полностью заполнен, то по мере поступления новых событий самые прошлые события удаляются из памяти и на их место записываются новые. Когда вы просматриваете список, то события выводятся в хронологическом порядке - от последнего события к более ранним событиям. Доступ к списку событий производится путем нажатия кнопки ✱ 🔍, а не через меню РЕЖИМ ИНСТАЛЛ. Процесс чтения и удаления событий показан в таблице ниже.

Шаг 1	ⓘ	Шаг 2	ⓘ	Шаг 3	ⓘ	Шаг 4	ⓘ	Шаг 5
Из режима “Снят с Охраны»	[1]	Введите код Инженера	[2]	Просмотр событий	[3]	Пролистывание журнала событий	[4]	
ГОТОВ 00:00 ✱ 🔍		ВВЕДИТЕ КОД: ■ ↓ ЖУРНАЛ СОБЫТИЙ OK		313 ТРЕВОГА OK ↻ 09/02/10 3:37 P		SR2 TAMPER-ALARM OK ↻ 07/02/10 11:49 A		К шагу 6
Шаг 6	ⓘ	**Шаг 7**	ⓘ	**Шаг 8**	ⓘ	**Шаг 9**	ⓘ	
Очистка дисплея	[6]	Удаление событий в журнале	[7]	События удалены	[8]	Возврат к нормальному режиму системы	[9]	
▶▶ ⇨ ОЧИСТКА ЖУРНАЛА OK		<OFF> ДЛЯ УДАЛЕНИЯ 🔓		<OK> ДЛЯ ВЫХОДА OK		▶▶ ⇦ ГОТОВ 00:00 OK		

ⓘ	ⓘ - *Чтение/Очистка журнала событий*
[1]	Когда система находится в нормальном режиме (снята с охраны) нажмите клавишу ✱ 🔍.
	Чтение журнала
[2]	Введите код инженера и нажмите клавишу ⓘ I OK для входа в "**ЖУРНАЛ СОБЫТИЙ**".
[3]	На дисплее появится самое последнее событие.
	Событие отображается двумя чередующимися сообщениями. Например, событие - "313 ТРЕВОГА", затем время и дата события - "09/02/10 19:37 ". Данные сообщения будут чередоваться пока не будет нажата клавиша ⓘ I OK, или не закончится время просмотра журнала (около 4 минут)
[4]	Нажимайте последовательно клавишу ⓘ I OK для пролистывания журнала.
	Стирание журнала и выход из режима просмотра журнала:
[6]	В любом месте журнала во время просмотра нажмите клавишу ▶▶, затем клавишу ⓘ I OK.
[7]	На этой стадии процедуры нажатие клавиш 🏠 или 🔓 вернет вас к **“<OK> ДЛЯ ВЫХОДА**” без очистки журнала. Нажатие клавиши ▶▶ вернет назад к меню “**ОЧИСТКА ЖУРНАЛА”.**
	Только нажатие клавиши 🔓 приведет к полной очистке журнала событий.
[8]	Все события журнала стерты из памяти панели и не могут быть восстановлены.
[9]	Нажмите ⓘ I OK для возврата к нормальному режиму системы.
	Последовательное нажатие клавиши 🏠 на любой стадии просмотра журнала переводит вас на один уровень вверх. Нажатие клавиши 🔓 сразу возвращает вас к меню“<OK> ДЛЯ ВЫХОДА”.

SEC.RU | Короткий путь к информации
Скачано с sec.ru

ПРИЛОЖЕНИЕ А. Технические характеристики

A1. Функциональные особенности

	PowerMaster-10	PowerMaster-30
Количество зон охраны	30 беспроводных зон (включая 1 проводную зону).	До 64 беспроводных зон (включая 2 проводных зоны при установке платы расширения).
Параметры проводной зоны	2.2 kΩ оконечный резистор (максимальное сопротивление кабеля 220 Ω).	2.2 kΩ оконечный резистор (максимальное сопротивление кабеля 220 Ω).
Коды Пользователей и Инженеров	• 1 Мастер Установщик (9999)* • 1 Установщик (8888)* • 1 Мастер Пользователь № 1 (1111) * • Пользователи. 2 - 8 * Заводская Установка	• 1 Мастер Установщик (9999)* • 1 Установщик (8888)* • 1 Мастер Пользователь № 1 (1111) * • Пользователи. 2 - 48 * Заводская Установка
Управление	- Встроенная клавиатура, беспроводные брелки и клавиатуры - SMS команды (если уст. GSM модуль). - DTMF команды с телефона.	- Встроенная клавиатура, беспроводные брелки и клавиатуры - SMS команды (если уст. GSM модуль). - DTMF команды с телефона. - Интернет браузер (если уст. LAN модуль PowerLink)
Дисплей	однострочный, 16 символьный ЖК-дисплей с подсветкой.	однострочный, 16 символьный ЖК-дисплей с синей подсветкой.
Режимы Охраны	Полная Охрана, Частичная Охрана, Полная Охрана без Входной Задержки, Частичная Охрана без Входной Задержки, Ключевой режим, Принудительный режим, Ручное отключение Зон.	Полная Охрана, Частичная Охрана, Полная Охрана без Входной Задержки, Частичная Охрана без Входной Задержки, Ключевой режим, Принудительный режим, Ручное отключение Зон.
Типы Тревог	Тихая Тревога, тревожная кнопка/Опасность, Проникновение, Утечка Газа, Пожар и Протечка Воды.	Тихая Тревога, тревожная кнопка/Опасность, Проникновение, Утечка Газа, Пожар и Протечка Воды.
Сигналы Сирены	Непрерывн. (Проникновение / 24 часа / Паника); 3 сигнала – корот.пауза – 3 сигнала... (Пожар); 4 сигнала – длин. пауза – 4 сигнала... (Газ); Длин. сигн. – длин. сигн. – длин. сигн... (Протечка Воды).	Непрерывн. (Проникновение / 24 часа / Паника); 3 сигнала – корот.пауза – 3 сигнала... (Пожар); 4 сигнала – длин. пауза – 4 сигнала... (Газ); Длин. сигн. – длин. сигн. – длин. сигн... (Протечка Воды).
Время звучания сирены	Программируется (Заводская Уст. 4 минуты)	Программируется (Заводская Уст. 4 минуты)
Уровень громкости	85 дБ на расстоянии 3 метра	85 дБ на расстоянии 3 метра
Контроль радиоканала	Программируемое время отсутствия радиосигнала	Программируемое время отсутствия радиосигнала
Специальные функции	- Мелодия при нарушении зоны - Диагностика и журнал событий. - Локальное и удаленное программирование (тел. линия, GSM и GPRS).	- Голосовое проговаривание нарушенных зон - Диагностика и журнал событий. - Речевые подсказки и уведомления - Локальное и удаленное программирование (тел. линия, GSM и

SEC.RU | Короткий путь к информации Скачано с sec.ru

	- Вызов экстренной помощи (Опасность). - Контроль активности пожилых или больных людей.	GPRS). - Вызов экстренной помощи (Опасность). - Контроль активности пожилых или больных людей. - Центр речевых сообщений (запись и воспроизведение) - Двунаправленная аудио связь
Сохранение событий	Память Тревог/Неисправности, журнал событий	Память Тревог/Неисправности, журнал событий
Часы реального времени	Контрольная панель показывает текущее время/дату, а также сохраняет события в журнале с указанием времени и даты.	Контрольная панель показывает текущее время/дату, а также сохраняет события в журнале с указанием времени и даты.
Тест аккумулятора	Каждые 10 секунд	Каждые 10 секунд

A2. Особенности Радиоканала

	PowerMaster-10			**PowerMaster-30**		
Радиочастотная сеть	PowerG – двунаправленный обмен данными; используется технология TDMA и FHSS			PowerG – двунаправленный обмен данными; используется технология TDMA и FHSS		
Частотный диапазон (МГц)	433 – 434	868 - 869	912 - 919	433 – 434	868 - 869	912 - 919
Кол-во каналов	8	4	50	8	4	50
Регион	Все страны	Европа	Сев. Америка и отдельные страны	Все страны	Европа	Сев. Америка и отдельные страны
Шифрование	AES-128			AES-128		

A3. Электрические параметры

	PowerMaster-10	**PowerMaster-30**
Внешний ~/~ трансформатор	**Европа:** вход 230В~,50Гц;выход 9В~, 700мА. **США:** вход 120В~, 60Гц; выход 9В~, 1000мА.	Нет
Внешний ~/= адаптер	Нет	Настенный адаптер 100В~ до 240В~, 50/60 Гц, 0.5А / 12.5 В=, 1.6А
Внутренний ~/= адаптер	Вход: 100-240В~, 0.12 А максимум Выход: 7.5В=, 1.2А максимум	Вход: 100-240В~, 0.5 А Выход: 12.5 В=, 1.6 А
Потребление тока	Приблизит. 70 мА в покое, 1200 мА пиковое значение при полной нагрузке**.**	Приблизит. 70 мА в покое, 1200 мА пиковое значение при полной нагрузке**.**
Кассета аккумуляторных батарей (резервное питание)	a. 4.8В 1300 мАч, заряжаемые NiMH аккумуляторы, p/n GP130AAM4YMX, производства GP или эквивалент. b. 4.8В 1800 мАч, заряжаемые NiMH аккумуляторы, p/n GP180AAM4YMX, производства GP или эквивалент. c. 4.8В 2200 мАч, заряжаемые NiMH аккумуляторы, p/n GP220AAM4YMX, производства GP или эквивалент. ***b. и c. с версии v15***	Опции резервного питания:

Время резерва	Макс. ток внешних устройств (1)		
	1300 мАч кассета 6 аккум. (2)	1800 мАч кассета 8 аккум. (3)	2200 мАч кассета 8 аккум. (4)
4ч	210мА	300 мА	380 мА
8ч	90 мА	160 мА	200 мА

SEC.RU | Короткий путь к информации
Скачано с sec.ru

12ч	45 мА	90 мА	120 мА
24ч	0 мА	25 мА	45 мА
36ч	(нет резер.)	5 мА	15 мА
48ч	(нет резер.)	(нет резер.)	0 мА

1 Устройства подключенные между клеммами 12В и GND PowerMaster-30, которые включают внутренний GSM модуль и Б/К считвыатель.

2 7.2В 1300 мАч, заряжаемые NiMH аккумуляторы, p/n GP130AAH6BMX, производства GP.

3 9.6В 1800 мАч, заряжаемые NiMH аккумуляторы, p/n GP180AAH8BMX, производства GP.

4 9.6В 2200 мАч, заряжаемые NiMH аккумуляторы (специальный заказ).

Внимание! Существует риск взрыва, если будет использоваться аккумулятор не соответствующий данной спецификации.

Примечание: *Согласно стандарту UL период автономной работы системы должен превышать 24 часа и 12 часов по стандарту CE.*

Время заряда	80 % (~ 13 часов)	80 % (~ 30 часов) для всех типов кассет.
Оптимальная кассета	См. опции резервного питания выше	См. опции резервного питания выше
Время заряда оптим. кассеты	80 % (~ 24 Hrs)	Нет данных
Проводной шлейф	1 (без питания детекторов)	1 (без питания детекторов) 36* мА максимум. (*2-ой при установке платы расширения)*
Выход на внеш. Сирену (EXT)	Нет	450* мА макс @ 12.5 В/= при питании AC/DC (10.5 В/= в покое) *(при установке платы расширения)*
Выход на внутр. Сирену (INT)	Нет	450* мА макс @ 12.5 В/= при питании AC/DC (10.5 В/= в покое) * Макс. ток с выходов (INT & EXT сирены, PGM выходов и питания детекторов) не может превышать 550 мА.
PGM выход	Макс. ток; клемма (GND) 100 мА максимум Макс. Внешнее напряжение +30 В/=	Макс. ток; клемма (GND) 100 мА максимум Макс. Внешнее напряжение +15 В/= *(при установке платы расширения)*
Защита от перегр. / коротк. замыкания	Нет	Все выходы защищены электронной защитой (автоматически восстанавливаются)

SEC.RU | Короткий путь к информации Скачано с sec.ru

A4. Коммуникация

	PowerMaster-10	PowerMaster-30
Каналы связи	PSTN; GSM; GPRS; LAN/IP (будущая опция)	PSTN; GSM; GPRS; LAN/IP (будущая опция)
Тел. коммуникатор	300 бод, Bell 103 протокол	300 бод, Bell 103 протокол
Подключ. к ПК	RS232 последовательный порт	RS232 последовательный порт
Получатели извещ	2 Центр. Станции, 4 Частн. Телеф/4 тел SMS	2 Центр. Станции, 4 Частн. Телеф/4 тел SMS
Формат отчетов на ПЦН	SIA, Contact ID, Scancom, SIA IP, Visonic PowerNet.	SIA, Contact ID, Scancom, SIA IP, Visonic PowerNet.
Частота импул.	10, 20, 33 и 40 им./сек. - программируется	10, 20, 33 и 40 им./сек. - программируется
Сообщения на Частные тел.	Тональные сигналы (сирена), SMS (при установке GSM модема).	Речевые сообщения, SMS (при установке GSM модема).
Детектирование входящего звонка	Нет детектирования сигнала, если в телефонной линии отсутствует постоянное напряжение.	Нет детектирования сигнала, если в телефонной линии отсутствует постоянное напряжение.

A5. Физические характеристики

	PowerMaster-10	PowerMaster-30
Диапазон рабочих температур	-10℃…+49℃	-10℃…+49℃
Темп. хранения	-20℃…+60℃	20℃…+60℃
Влажность	Относит. влажность 85%, при 30℃	Относит. влажность 85%, при 30℃
Габариты	196 x 180 x 55 мм	266 x 206 x 63 мм
Вес	658г (с кассетой аккумуляторов)	1.44кг (с кассетой аккумуляторов)
Цвет	Белый	Белый

A6. Беспроводные устройства и прочие модули

	PowerMaster-10	PowerMaster-30
Модули	GSM/GPRS, LAN/IP (будущее использование), PGM-5	GSM/GPRS, LAN/IP (будущее использован.),плата расширения, PGM-5
Кол-во РК устройств	30 детект., 8 брелков, 8 клавиатур, 2 сирены, 4 ретранслятора, 8 б/к жетонов	64 детект., 32 брелка, 32 клавиатуры, 8 сирен, 4 ретранслятора, 32 б/к жетонов
Беспроводные устройства (*): *(*) Данный список составлен в 2011 году. В 2012 список будет значительно расширен.*	**МК извещатель:** MC-302 PG2, MC-302E PG2 **ПИК извещатели:** Next PG2; Next K9 PG2, TOWER-30AM PG2, TOWER-30AM K9 PG2, CLIP PG2 **ПИК/Камера извещатели:** Next CAM PG2; Next CAM-k9 PG2 Извещатель разбития стекла: GB-501 PG2 **Пожарный:** SMD-426 PG2/ SMD-427 PG2 **Извещатель природного газа:** GSD-441 PG2	**МК извещатель:** MC-302 PG2, MC-302E PG2 **ПИК извещатели:** Next PG2; Next K9 PG2, TOWER-30AM PG2, TOWER-30AM K9 PG2, CLIP PG2 **ПИК/Камера извещатели:** Next CAM PG2; Next CAM-k9 PG2 Извещатель разбития стекла: GB-501 PG2 **Пожарный:** SMD-426 PG2/ SMD-427 PG2 **Извещатель природного газа:** GSD-441 PG2

SEC.RU | Короткий путь к информации
Скачано с sec.ru

Извещатель угарного газа: GSD-442 PG2

Извещатель температуры: TMD-560 PG2

Извещатель протечки воды: FLD-550 PG2

GSM модуль: GSM-350 PG2

Брелок: KF-234 PG2, KF-235 PG2

Клавиатуры: KP-140 PG2/KP-141 PG2 (с б/к считывателем); KP-160 PG2

GSM модуль: GSM-350 PG2

Внутренняя сирена: SR-720 PG2

Уличная сирена: SR-730 PG2

Ретранслятор: RP-600 PG2

Извещатель угарного газа: GSD-442 PG2

Извещатель температуры: TMD-560 PG2

Извещатель протечки воды: FLD-550 PG2

GSM модуль: GSM-350 PG2

Брелок: KF-234 PG2, KF-235 PG2

Клавиатуры: KP-140 PG2/KP-141 PG2 (с б/к считывателем); KP-160 PG2

GSM модуль: GSM-350 PG2

Внутренняя сирена: SR-720 PG2

Уличная сирена: SR-730 PG2

Ретранслятор: RP-600 PG2

SEC.RU | Короткий путь к информации Скачано с sec.ru

ПРИЛОЖЕНИЕ B. Карта программирования

Вход в"РЕЖИМ ИНСТАЛЛЯТОРА" и выбор основных меню

Шаг 1	Шаг 2	Шаг 3
Выберите меню "РЕЖИМ ИНСТАЛЛ"	Введите код Инсталлятора/Мастер Инсталлятора	Выберите основное меню

			См. секцию		См. секцию
▶▶	См. секцию 3.2	▶▶		▶▶	
ГОТОВ 00:00		01:КОД УСТАНОВЩ	3.3	08:УСТАН ПОЛЬЗОВ	3.10
↓		02:ЗОНЫ/УСТР-ВА	3.4	09:ЗАВОД УСТАНОВ	3.11
РЕЖИМ ИНСТАЛ OK	ВВЕДИТЕ КОД:■ OK	03:ОПЦИИ ПАНЕЛИ	3.5	10:СЕРИЙН. НОМЕР	3.12
		04:КОММУНИКАТО	3.6	11:СТАРТ ЗАГ/ВЫГ	3.13
		05:ОПЦИИ ВЫХОДОВ	3.7	12:РАЗДЕЛЫ ОХР.	3.14
		06:ПОЛЬЗ.НАЗВАН.	3.8	<OK> ДЛЯ ВЫХОДА	3.15
		07:ДИАГНОСТИКА	3.9		

Основные меню режима Инсталлятора

Шаг 3	Шаг 4
Выберите меню **Режима Инсталлятора**	Выберите параметр или функцию, которую необходимо изменить.

▶▶	▶▶	См. секцию	▶▶	См. секцию	▶▶	См. секцию
01.КОД УСТАНОВЩ OK	НОВЫЙ МАСТЕР КОД	3.3				
↓	НОВЫЙ КОД ИНЖ	3.3				
02.ЗОНЫ/УСТР-ВА OK	ДОБАВИТЬ УСТР.	3.4.2				
↓	УДАЛИТЬ УСТР.	3.4.3				
	ИЗМЕНИТЬ УСТР.	3.4.4				
	ЗАМЕНИТЬ УСТР.	3.4.5				
	ЗАДАТЬ ЗАВ. УСТ.	3.4.6				
03.ОПЦИИ ПАНЕЛИ OK	**Постановка и Снятие**	3.5.2	**Тревоги и Неисправн.**	3.5.4	**Пользоват Интерфейс**	3.5.6
↓	01:ВХ.ЗАДЕРЖКА 1		31:КНОПКА ПАНИКИ		51:ЗВУК ЗАДЕРЖКИ	
	02:ВХ.ЗАДЕРЖКА 2		32:КОД ПРИНУЖДЕН		52:ЗВУК ПРОБЛЕМ	
	03:ВЫХ.ЗАДЕРЖКА		33:НЕТ АКТИВН		53:ИНДИК О ТРЕВ.	
	0:РЕЖИМ ВЫХОДА		34:ОПЦИИ ТАМПЕРА		54:УВЕД РАЗР БАТ.	
	05:БЫСТРОЕ ВЗЯТ.		35:ОТЧЕТ НЕТ АС		55:ПОДСВЕТКА	
	06:ОПЦИИ ОБХОД.		36:ВРЕМЯ ПОДТ ТР		56:ЗАСТАВКА	
	07:РЕЖИМ КОНТРОЛЯ		37:ЗАДЕРЖКА ТРЕВ			
	08:ОПЦИИ СНЯТИЯ		38:ОТБОЙ ТРЕВОГИ		**Помехи и Контроль РК**	3.5.7
		3.5.3	39:ПЕРЕПОСТАНОВ			
				3.5.5	61:РАДИОПОМЕХИ	

Скачано с sec.ru

Атрибуты Зон

21:ЧИСЛО ТРЕВОГ
22:ПАРНЫЕ ЗОНЫ

Сирены

43:ВСТР.СИРЕНА
44:ВРЕМЯ ТРЕВОГИ
45:ВРЕМЯ СТРОБ
46:СИРЕНА/ТЕЛ.Л.

62:ОТЧ.НЕТ УСТР.
63:НЕ ГОТОВ
64:ПОТЕРЯ/ПОМЕХИ

3.5.8

Разное

91:РАЗРЕШ ПОЛЬЗ
92:ТИП АККУМ.

04.КОММУНИКАТОР OK

1:PSTN ТЕЛ ЛИНИЯ OK

КОД ГОРОДА
ВНЕШНЯЯ ЛИНИЯ
МЕТОД НАБОРА

3.6.2

2:GPRS/BB OK

ОТЧЕТ GPRS
ОТЧЕТ GSM
ОТЧЕТ SMS
GPRS APN
ЛОГИН GPRS

3.6.3

ПИН КОД SIM
ПАРОЛЬ GPRS
РОУМИНГ
GPRS ВСЕГДА ВКЛ
ПОДДЕРЖ АКТ GSM

3.6.3

3:ОТЧЕТ ЦС OK

(✱) данные меню доступны только через ввод кода Мастер Установщика

01:ОТЧЕТ О СОБЫТ ✱
02:1МЕТОД ОТЧЕТ
03:2 МЕТОД ОТЧЕТ
04:3 МЕТОД ОТЧЕТ
05:ДВОЙНОЙ ОТЧЕТ
11:RCVR1 ACCOUNT ✱
12:RCVR2 ACCOUNT ✱
16:1-Й ТЛФ No ЦС ✱
17: 2-Й ТЛФ No ЦС ✱
21:IP АДР 1-Й ЦС ✱
22:IP АДР 2-Й ЦС ✱
26:1-Й SMS No ЦС ✱
27:2-Й SMS No ЦС ✱
41:ФОРМАТ ОТЧЕТА ✱

3.6.4

46:ЧИС. ЗВОН/PSTN
47:ЧИС.ЗВОН/GSM
51:ПЕРИОД ТЕСТА
52:ВРЕМЯ ТЕСТ
53:ПРОБЛЕМА КОМ
- ПРОБЛЕМА PSTN
- ПРОБЛ GSM/GPRS

61:ОТЧЕТ 2 ТРЕВ
62:ПОВТОР ВЗЯТИЕ
63:ОТЧ ВОСТ ЗОНЫ
64:ОТЧЕТ О НЕВЗЯТ
65:2-Х СТ ГОЛОС

3.6.4

SEC.RU | Короткий путь к информации
Скачано с sec.ru

- 4:ОТЧЕТ ЧАСТНЫЙ (OK)
  - ГОЛОС < -- >ЧАСТН — 3.6.5
    - ОТЧЕТ О СОБЫТИЯХ
    - 1 ЧАСТ ТЕЛ НОМЕР
    - 2 ЧАСТ ТЕЛ НОМЕР
    - 3 ЧАСТ ТЕЛ НОМЕР
    - 4 ЧАСТ ТЕЛ НОМЕР
    - КОЛ-ВО ПОПЫТОК
    - **ГОЛОС < -- >ЧАСТН**
    - ТЛФ ПОДТВЕРЖД.
  - < -- >SMS — 3.6.5
    - ОТЧЕТ О СОБЫТИЯХ
    - ТЕЛ 1 ДЛЯ SMS
    - ТЕЛ 2 ДЛЯ SMS
    - ТЕЛ 3 ДЛЯ SMS
    - ТЕЛ 4 ДЛЯ SMS
- 5:ПИК/КАМЕРА ДЕТ (OK)
  - ФОТО ПЕРЕСЛАТЬ — 3.6.6
    - 1-ЫЙ e-mail
    - 2-ОЙ e-mail
    - 3-ИЙ e-mail
    - 4-ЫЙ e-mail
    - 1-ЫЙ MMS ТЕЛ #
    - 2-ОЙ MMS ТЕЛ #
    - 3-ИЙ MMS ТЕЛ #
    - 4-ЫЙ MMS ТЕЛ #
  - ПРОСМ .ПО ЗАПРОСУ — 3.6.6
  - ОКНО ЗАПРОСА
  - ПРОСМ ДРУГ. ТРЕВ
- 6:ЗАГР./ВЫГР. (OK)
  - PSTN ЗАГР./ВЫГР. — 3.6.7
    - УДАЛЕННЫЙ ДОСТУП
    - МАСТЕР КОД PC
    - ИНЖ. КОД PC
    - ВЫГРУЗКА НА PC
    - ТЕЛ. ДЛЯ ЗАГРУЗ.
  - GPRS ЗАГР./ВЫГР. — 3.6.7
    - СВОЙ НОМЕР SIM
    - 1-ЫЙ ID #
    - 2-ОЙ ID #

- 05.ОПЦИИ ВЫХОДОВ (OK)
  - ОПЦИИ ВЫХ PGM
    - PGM УСТРОЙСТ. 01 (OK)
      - PGM:ПОЛН ОХРАНА
      - PGM:ЧАСТ ОХРАНА
      - PGM:ВЫКЛ ОХРАНЫ
      - PGM:ПО ТРЕВОГЕ
      - PGM:ПО В/ВЫХ ЗАД
      - PGM: ПО БРЕЛКУ
      - PGM: ПО ЗОНЕ
      - PGM:ОТСУТ ТЕЛ/Л
      - PGM:ВРЕМЯ АКТ PGM
  - ВРЕМЯ БЛОКИРОВ. — 3.7
- 06.ПОЛЬЗ. НАЗВАН. (OK)
  - ИМЯ ЗОН ПОЛЬЗОВ. (OK)
    - ЗОНА ПОЛЬЗОВ. 1 — 3.8
    - ЗОНА ПОЛЬЗОВ. 2
    - ЗОНА ПОЛЬЗОВ. 3
  - ЗАПИСЬ СООБЩ. — 3.8
  - ГОЛОС. ЯЩИК

SEC.RU | Короткий путь к информации
Скачано с sec.ru

			ЗОНА ПОЛЬЗОВ. 4				
			ЗОНА ПОЛЬЗОВ. 5				
07. ДИАГНОСТИКА	OK	РК УСТРОЙСТВА					3.9
↓		GPRS ТЕСТ СОЕДИН					
08. УСТАН ПОЛЬЗОВ	OK	КОДЫ ПОЛЬЗОВ	C.4	ДАТА И ФОРМАТ	C.8	ОТЧЕТ < -- > ЧАСТН	C.11
↓		ЖЕТОНЫ	C.5	ОПЦИИ АВТООХРАНЫ	C.9	ВКЛ СИР ПОС СНЯТ	C.12
		БРЕЛКИ	C.6	ВРЕМЯ АВТООХРАНЫ	C.10	РАСПИСАНИЕ	C.13
		ВРЕМЯ И ФОРМАТ	C.7				
		См. Руководство Пользователя – Глава 6, секции C.4 - C.13					
09. ЗАВОД УСТАНОВ	OK						3.11
↓							
10. СЕРИЙН.НОМЕР	OK						3.12
↓							
11. СТАРТ ЗАГ/ВЫГ	OK						3.13
↓							
12. РАЗДЕЛЫ ОХР.	OK						3.14
↓							
<OK> ДЛЯ ВЫХОДА	OK						3.15
↓							

SEC.RU | Короткий путь к информации Скачано с sec.ru

ПРИЛОЖЕНИЕ С. Разделы Охраны

Панели PowerMaster-10/30 имеет опцию независимых разделов охраны. Разделы позволяют вам использовать независимо друг от друга три охранные области, каждая из которых может управляться выделенными кодами Пользователей. Постановка/Снятия раздела осуществляется независимо от статуса других разделов. Например, вы определили гараж, как раздел 1, подвал как раздел 3 и второй этаж как раздел 3. После этого вы можете поставить на охрану 1 и 2 раздел, не меняя статус 3 раздела. Дополнительно к трем разделам в панели PowerMaster есть общая область, которая образуется, если некоторые зоны назначаются не к одному, а нескольким разделам.

Примечание: когда опция разделов выключена, все зоны, коды Пользователей и функции панели будут относиться к единой неразделенной системе. Если опция разделов включена, то по умолчанию все зоны, коды пользователей и функции панели присваиваются разделу №1.

C1. Управление разделами Пользователями

Обращайтесь к Руководству Пользователя (Приложение А Разделы Охраны) за детальными инструкциями относительно использование разделов (Постановка/Снятие, Сирены, просмотр состояния, использование брелков и клавиатур управленияе и т.д.).

C2. Общие Области Охраны

Общая область образуется зонами, которые назначаются сразу нескольким разделам охраны. В системе могут быть более одной Общей области. Общая область – это не Раздел охраны - она не может быть напрямую поставлена или снята с охраны. Общая область ставиться под охрану, только если включается режим охраны во всех разделах, которые образуют общую область. Например, если есть два офиса (каждому приписывается свой раздел) с общим залом, то при постановке первого офиса на охрану зал будет без охраны до тех пор, пока не будет поставлен на охрану второй офис.

Следующая таблица поясняет, каким образом постановка/снятие влияет на зоны, которые относятся к общей зоне.

Таблица A1 – Поведение разных типов зон в общих областях.

Тип зоны, которая входит в общую область	Описание
Периметр	• Зона реагирует, как определено для зоны Периметра, только если последний раздел, которому принадлежит данная зона, поставлен на Полную Охрану или Охрану Периметр. • В случае если один из разделов, которому принадлежит данная зона, будет снят с охраны, то система будет игнорировать все нарушения данной зоны.
С задержкой	• Нарушение данной зоны не будет включать входную задержку до тех пор, пока все разделы, которым относится данная зона, не будут поставлены на Охрану. Поэтому не рекомендуются относить зону с Задержкой к общим областям.
Проходная Периметра	• Зона реагирует, как определено для Проходной зоны Периметра, только если последний раздел, которому принадлежит данная зона, поставлен на Полную Охрану или Охрану Периметра (Частичная Охрана). • В случае если один из разделов, которому принадлежит данная зона, будет снят с охраны, то система будет игнорировать все нарушения данной зоны. • В случае если один из разделов, которому относится данная зона,

SEC.RU | Короткий путь к информации
Скачано с sec.ru

Тип зоны, которая входит в общую область	Описание
	находится в режиме Входной Задержки (другой раздел на Охране), реакция на нарушение данной зоны будет соответствовать реакции Проходной зоны Периметра только для этого раздела. Другие охраняемые разделы будут игнорировать данное событие.
Внутренняя	• Зона реагирует, как определено для Внутренней зоны, только если последний раздел, которому принадлежит данная зона, поставлен на Полную Охрану. • В случае если один из разделов, которому принадлежит данная зона, будет снят с охраны или находится в режиме охраны Периметра (Частичная Охрана), то система будет игнорировать все нарушения данной зоны.
Внутренняя Проходная	• Зона реагирует, как определено для Внутренней Проходной зоны, только если последний раздел, которому принадлежит данная зона, поставлен на Полную Охрану. • В случае если один из разделов, которому принадлежит данная зона, будет снят с охраны или находится в режиме охраны Периметра (Частичная Охрана), то система будет игнорировать все нарушения данной зоны. • В случае если один из разделов, которому относится данная зона, находится в режиме Входной Задержки (другой раздел на Охране), реакция на нарушение данной зоны будет соответствовать реакции Внутренней Проходной зоны только для этого раздела. Другие охраняемые разделы будут игнорировать данное событие.
Внутр/Перим	• Зона реагирует, как определено для Проходной зоны Периметра, если все разделы, которым принадлежит данная зона, поставлены на Полную Охрану. • Зона реагирует, как Зона с Задержкой, только если, по крайней мере, один из разделов, которому принадлежит данная зона, поставлен на Охрану Периметр (Частичная Охрана). • В случае если, по крайней мере, один из разделов, которому принадлежит данная зона, будет снят с охраны, то система будет игнорировать нарушения данной зоны
Опасность, Пожарная, Протечки воды, Газ, Температурная, 24-часовая тихая, 24-часовая звуковая, Без тревоги	Всегда активны.

SEC.RU | Короткий путь к информации Скачано с sec.ru

ПРИЛОЖЕНИЕ D. Расположение извещателей и назначение передатчиков

D1. Размещение извещателей

№ Зоны	Тип Зоны	Расположение детекторов и назначение передатчиков (зоны без тревоги и зоны с тревогой)	Звук Зоны (Да / Нет)
1.			
2.			
3.			
4.			
5.			
6.			
7.			
8.			
9.			
10.			
11.			
12.			
13.			
14.			
15.			
16.			
17.			
18.			
19.			
20.			
21.			
22.			
23.			
24.			
25.			
26.			
27.			
28.			
29.			
30.			
31.			
32.			
33.			
34.			
35.			
36.			
37.			
38.			
39.			

SEC.RU | Короткий путь к информации
Скачано с sec.ru

№ Зоны	Тип Зоны	Расположение детекторов и назначение передатчиков (зоны без тревоги и зоны с тревогой)	Звук Зоны (Да / Нет)
40.			
41.			
42.			
43.			
44.			
45.			
46.			
47.			
48.			
49.			
50.			
51.			
52.			
53.			
54.			
55.			
56.			
57.			
58.			
59.			
60.			
61.			
62.			
63.			
64.			

Типы зон: *1 = задержка 1 □ 2 = задержка 2 □ 3 = внутр/задержк □ 4 = внутрен.- проход □ 5 = внутренняя □ 6 = периметр □ 7 = периметр-проход □ 8 = 24 часа тихая □ 9 = 24 часа звук □ 10 = опасность □ 11 = вкл/выкл охр □ 12 = без тревоги □ 13 = пожарная □ 14 = утечка газа 15 = протеч. воды 15 = температура 17 = Охранника*

Размещение зон: *Заполните местоположение каждого из детекторов. При программировании вы можете назначить любое из 26 доступных названий зон (плюс 5 произвольных названий - см. меню "02:ЗОНЫ/УСТР-ВА").*

Примечание 1*: По умолчанию (Заводская Установка) для всех зон функция "Звонок" выключена.*

Примечание 2*: Только одна проводная зона для PowerMaster-10 и максимум две для PowerMaster-30*

D2. Список радиобрелков управления

Передатчик			Назначение кнопки AUX
№	Тип	Имя держателя передат.	Пропуск вых. Задер. или мгнов. Охр.
1			Обозначьте желаемую опцию
2			
3			
4			
5			
6			**Пропуск выходной Задержки** ☐
7			**Режим мгновенной Охраны** ☐
8			

SEC.RU | Короткий путь к информации Скачано с sec.ru

D3. Список передатчиков для передачи сигналов Опасность

№ уст.	Тип	Зарегистрир. На Зону	Имя держателя передатчика
1			
2			
3			
4			
5			
6			
7			
8			
9			
10			

D4. Список передатчиков без Тревоги

№ уст.	Transmitter Type	Зарегистрир. на Зону	Имя держателя передатчика	Назначение
1				
2				
3				
4				
5				
6				
7				
8				
9				
10				

SEC.RU | Короткий путь к информации
Скачано с sec.ru

ПРИЛОЖЕНИЕ E. Коды событий

E1. Коды событий Contact ID

Код	Описание
101	Опасность/экстренный вызов
110	Пожарная тревога
114	Тепловой пожарный детектор
120	Тревожная кнопка
121	Код принуждения
122	Тихая/тревожная кнопка
123	Звуковая/тревожная кнопка
131	Нарушение зоны периметра
132	Нарушение внутренней зоны
134	Нарушение зоны с Задержкой (Вх/Вых)
137	Тампер/Панели
139	Подтверждение тревоги
151	Тревога газового детектора
152	Предупреждение об отриц. температуре
154	Протечка воды
158	Высокая температура
159	Низкая температура
180	*Проблема газового детектора*
301	Отсутствие сети 220В
302	Разряд аккумулятора панели
311	Аккумулятор отключен или неисправен
313	Сброс Инженера
321	Сирена

Код	Описание
344	Детектирование радиопомех
350	Ошибка связи (коммуникации)
351	Ошибка тел. коммуникатора
373	Неисправность пожарного детектора
380	Неисправность сенсора
381	Отсутствие контрольного РК сигнала
383	Тампер сенсора
384	Разряд батарейки РК устройства
393	Необх. обслуж. пожарного детектора
401	Снятие/Постановка Пользователем
403	Снятие/Постановка по расписанию
406	Отмена снятия/Постановки
408	Быстрая Постановка (без ввода кода)
426	*Открытая дверь*
441	Частичная Постановка
454	Неудача Постановки
455	Неудача Постановки по расписанию
456	Постановка раздела
459	Недавняя Постановка
570	Обход зон
602	Период. сообщение “контроль связи”
607	Режим Тест Прохождения
641	Senior watch trouble

E2. Коды событий SIA

Код	Описание
AR	Возобновление питания 220В
AT	Отсутствие сети 220 В
BA	Тревога зоны проникновения
BB	Обход зоны проникновения
BC	Отмена тревоги проникновения
BR	Восстановление зоны проникновения
BT	Проникн. Неисправность / Помехи
BV	Подтверждение тревоги проникнов.
BZ	Отсутствие контрольного РК сигнала
CF	Принудительная постановка (обход)
CG	Частичная Охрана
CI	Неудача Постановки
CL	Полная Охрана
CP	Постановка по расписанию
CR	Недавняя постановка
EA	Открытая дверь
FA	Пожарная тревога
FT	Необх. обслуж. пожарного детектора
FJ	Неисправность пожарного детектора
FR	Восстановление пожарной зоны
GA	Тревога детектора газа
GR	Восстановление детектора газа
GT	Неисправность детектора газа
GJ	Снятие неиспр. детектора газа
HA	Код принуждения (Снятие с Охр.)
KA	Тревога теплового детектора

Код	Описание
LR	Снятие состояния неисп. тел. линии
LT	Неисправность тел. линии
OP	Открытие отчета (Opening Report)
OT	Неудача постановки
PA	Тревожная кнопка
PR	Восстанов. Тревожной кнопки
QA	Экстренный вызов/Опасность
RN	Сброс системы Инженером
RP	Автоматический тест
RX	Ручной тест
RY	Выход из ручного теста
TA	Тамперная Тревога
TR	Восстановление тампера
UJ	Снятие сост. маскирования детектора
YM	Аккумулятор отключен
UT	Маскирование детектора
WA	Протечка воды
WR	Восстанов. Зоны протечки воды
XR	Разряд батарейки детектора
XT	Неиспр. Батар.
YR	Восстановление аккумулятора
YT	Аккумулятор неисправен / отключен
YX	Требуется сервисное обслуживание
ZA	Тревога детект. Минус. Темп. (Freeze)
ZH	Восстановление детектора Freeze
ZJ	Снятие неисп. детектора Freeze

SEC.RU | Короткий путь к информации
Скачано с sec.ru

Код	Описание
KH	Восстановление теплового детект.
KT	Неисправность теплового детектора
KJ	Снятие неисп. Теплового детектора

Код	Описание
ZR	Freeze restore
ZT	Неисправность детектора Freeze

E3. Формат SIA over IP и Scancom.

SIA over IP

Тип	Номера	Пример	Примечание
Отчет системы	00	Тампер панели передается как 000	
Зоны/Извещатели	0-999	Зона №5 передается как 005	
Пользователи / Брелки /Жетоны	B01-C99	Брелок/Пользователь № 01 передается как C01	
Клавиатуры	D01-D99	Клавиатура №8 передается как D08	
Сирены	E01-E25	Сирена №9 передается как E09	
Ретрансляторы	E26-E50	Ретранслятор №4 передается как E29	
Расширители/устройства на шине/PGM	E51-E75	Устройство №2 передается как E52	
Неисправности: GSM Plink-II Plink Guard	 E76 E77 E78 E79	 GSM модуль ошибка сети E76 Plink-II проблема шины E77 Plink проблема шины E78	
	F01- F99		Для будущего использования

SCANCOM

Пакет данных SCANCOM состоит из 13 десятичных цифр, разбитых на 4 группы, слева направо, как показано с правой стороны.

Каждый канал связан с определенными событиями:

1st "C": Fire
2nd "C": Нападение
3rd "C": Вторжение
4th "C": Постановка/Снятие
5th "C": Отмена тревоги
6th "C": Опасность
7th "C": Вторая тревога
8th "C": Неисправность

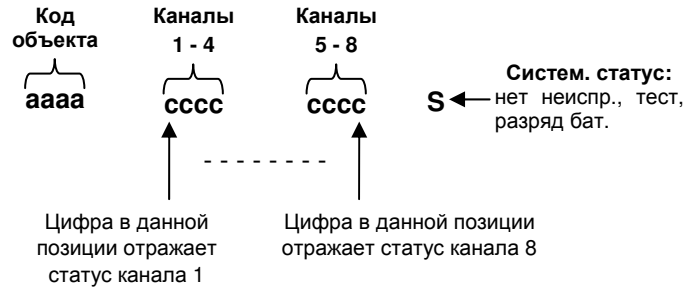

Формат Scancom

SEC.RU | Короткий путь к информации
Скачано с sec.ru

ПРИЛОЖЕНИЕ F. Глоссарий и описание зон

Глоссарий

Беспроводной магнитоконтактный датчик/датчик двери: Детектор состоит из двух частей: датчика с передатчиком и магнита. Датчик устанавливается на неподвижную часть двери или окна. Магнит на подвижную часть. При открывании двери, если датчик удалился от магнита на расстояние более 1-2см, то передатчик посылает идентификационный код вместе с сигналом тревоги и различными другими сигналами о состоянии датчика на контрольную панель. Контрольная панель, если режим охраны выключен, будет считать систему «не готовой к постановке на охрану» до тех пор пока не получит сигнал «восстановления» от этого детектора (при закрытии двери). Если же режим охраны включен, то включится таймер входной задержки или режим тревоги в зависимости от типа зоны, который присвоен данному датчику.

Беспроводный пассивный инфракрасный (ПИК) датчик/детектор движения: При регистрации движения человека (источника тепла) в области обнаружения датчика (от 12 до 15 метров) передатчик посылает свой уникальный идентификационный код вместе с меткой тревоги и другими метками (состояния батарейки) на контрольную панель.

Беспроводный пожарный детектор дыма: Зарегистрированный в пожарной зоне детектор вызывает пожарную тревогу при обнаружении дыма в охраняемом помещении.

Быстрая постановка на охрану: Постановка на охрану без использования кода пользователя. Контрольная панель не запрашивает ваш код пользователя, когда вы нажимаете одну из кнопок охраны. Разрешение на применение этого метода определяется установщиком при программировании.

Восстановление зоны: Когда детектор переходит из состояния тревоги в нормальный режим, говорят, что он был восстановлен. *ПИК детектор* восстанавливается автоматически после обнаружения движения. *Магнитоконтактный детектор* восстанавливается только после закрытия двери или окна.

Примечание: термин восстановления применим и к другим событиям. Например, при разряде батарейки в датчике на панель будет послан соответствующий радиосигнал. После замены батарейки датчик пошлет сообщение о восстановлении. Для тамперной тревоги (вскрытия корпуса устройства) также существует сигнал восстановления (крышка устройства помещена на прежнее место)

Зоны Охраны: зона - это область охраняемой территории, которая находится под наблюдением определенного детектора. Во время программирования контрольная панель запоминает идентификационные (ID) коды детекторов, а установщик “привязывает” их к требуемым зонам. Как только детектору был присвоен номер зоны и ее название, контрольная панель может сообщать пользователю статус зоны (состояние) и регистрировать в своей памяти все события, посланные детектором этой зоны. Каждой зоне охраны в режиме программирования присваивается атрибут. Например, мгновенные зоны и зоны задержки находятся под «наблюдением только когда панель управления поставлена на охрану, другие (24-часовые) зоны находятся под «наблюдением» независимо от того находится система под охраной или нет.

Зона в состоянии тревоги: данное состояние зоны происходит, если открыта дверь или окно, или ПИК детектор обнаружил движение человека. Нарушенная зона считается неохраняемой.

Зоны звукового оповещения: Позволяют следить за действиями в охраняемом помещении, когда система снята с охраны. Если зона звукового оповещения нарушена, то возможны два варианта (программируется): зуммер подает два мелодичных звуковых сигнала или панель проговаривает название зоны. Однако, при закрытии зоны (возвращение в нормальное состояние) панель не подает никаких звуковых сигналов. Вы можете использовать эту особенность для контроля прихода гостей в ваш загородный дом или для наблюдения за детьми. В организациях эту функцию можно использовать для подачи сигнала, когда посетитель входит в помещение или когда персонал входит в зоны с ограниченным допуском.

Примечание: *24-часовые зоны или пожарные зоны никогда не делают зоной оповещения, т.к. эти зоны при нарушении всегда активируют тревогу независимо от режима охраны.*

Если одна или более зон определены как зоны звукового оповещения (при программировании системы), то вы можете включать или выключать функцию звукового оповещения вводом команды на клавиатуре панели.

Зоны “Без Тревоги”: Ваш установщик может запрограммировать зоны не для охраны, а для других целей. Например, ПИК детектор, установленный в темном помещении может использоваться для включения освещения, когда кто-нибудь перед ним проходит. Другой пример – миниатюрный радиобрелок, которым можно управлять механизмом открывания ворот.

SEC.RU | Короткий путь к информации Скачано с sec.ru

Коды пользователей: контрольная панель управляется вашими командами, которые становятся доступными при введении действующего кода пользователя. Поэтому невозможно несанкционированное снятие системы с охраны. Однако некоторые операции могут выполняться без введения кода пользователя, т.к. они не нарушают уровня охраны системы.

Контрольная панель: Это главное устройство, которое организует работу всей системы охраны. Контрольная панель получает информацию от различных устройств (датчиков, брелков, пультов управления и т.д.), обрабатывает эту информацию и затем выполняет определенные действия (которые заносятся в память панели при программировании). Контрольная панель также служит для ввода команд управления и программирования и отображения информации для пользователя посредством встроенного дисплея и динамика.

Локатор (индикация "ЭТО Я"). Система PowerMaster поддерживает уникальную функцию Локатор, которая поможет вам быстро идентифицировать устройство, отображаемое в этот момент времени на дисплее панели. Т.е. если на дисплее, например, высветится сообщение "З 01 НАРУШЕНА", то через некоторое время (не более 16 секунд) начнет мигать светодиод на детекторе ("ЭТО Я"), который зарегистрирован в зону 01. Индикация будет длиться, пока сообщение о Зоне/Устройстве продолжает оставаться на дисплее (таймаут через 2 минуты).

Мгновенная Охрана (Без Задержки): вы можете поставить систему на охрану в режим Полной Охраны/Охраны Периметра и отключить входную задержку.

Например, если к вам никто не должен прийти, вы можете поставить систему на охрану в режиме ПЕРИМЕТР МГНОВ, и остаться дома. В этом случае все зоны периметра активны, а при нарушении зоны с Задержкой (главный вход в дом) таймер входной задержки не включиться и система перейдет в режим тревоги.

Для снятия системы с охраны используйте клавиатуру управления (которая обычно доступна без нарушения зон периметра) или радиобрелок.

Охрана в режиме Контроля: В режиме контроля, снятие системы с охраны «ключевым» пользователем приведет к отправке специального сообщения (SMS или речевое) на заданные телефоны.

Например, если родители хотят быть уверены, что их дети вернулись со школы и сняли систему с охраны. Этот режим охраны возможен только в режиме ПОЛНАЯ ОХРАНА. Атрибут ключевых пользователей может быть назначен только пользователям с номерами с 5-ого по 8-ой.

Период отключения: Когда включается тревога, то в первую очередь активируется звук внутренней сирены на определенный период времени, который называется периодом отключения (программируется установщиком). Если вы случайно включили тревогу, то вы можете снять с охраны систему в течение этого периода, до того как активизируется внешняя сирена, и будут разосланы тревожные извещения на Центральную станцию оранного мониторинга и частные телефоны.

Получатель тревожных извещений: получателем может быть центральная станция мониторинга (охранное предприятие) или вы сами, члены вашей семьи, или кто-нибудь (ваш родственник или друг), кто согласен присмотреть за охраняемой территорией пока вы отсутствуете. Контрольная панель может посылать сообщения о событиях по нескольким каналам в зависимости от комплектации вашей системы. Например, по телефонной линии, по GSM/GPRS/SMS/Интернет каналу.

Постановка на охрану: Постановка на охрану системы - это действие, которое переводит систему в режим, в котором нарушение охранных зон (детектор движения, открывание окна, двери и т.д.) вызовет режим тревоги. Контрольная панель может быть поставлена на охрану в различных режимах (см. *ПОЛНАЯ ОХРАНА*, *ЧАСТ ОХР, МГНОВЕННАЯ и КЛЮЧЕВОЙ РЕЖИМ*).

Принудительная постановка на охрану: когда одна из зон нарушена, то система не может быть поставлена на охрану. Первый способ решения этой проблемы - устранить причину нарушения зоны (закрыть дверь или окно).

Другой способ – это принудительная постановка на охрану – автоматическое выключение зон, которые остались нарушенными на момент окончания выходной задержки.

Эти выключенные зоны не будут охраняться во время режима охраны. Даже если эти выключенные будут закрыты (возвращены в нормальный статус), они не будут охраняться до тех пор, пока система не будет снята и поставлена снова на охрану.

Разрешение на принудительную постановку на охрану программируется установщиком.

Режим Полной охраны: Это вариант постановки на охрану, когда во всех защищаемых помещения никого из людей не осталось (все ушли из дома). Все зоны, внутренние и периметра будут под охранной.

Режим Частичной Охраны (Периметр): Этот вариант охраны используется, если кто-то из пользователей системы остается в охраняемых помещениях. Классический пример – это ночные часы, когда семья ложиться спать. В этом режиме зоны периметра защищены, а внутренние нет. Движение во

SEC.RU | Короткий путь к информации Скачано с sec.ru

внутренних зонах не будет вызывать тревогу, а нарушение зон периметра вызовет тревогу. Т.е. этот режим нужен, когда вы хотите быть под охраной, оставаясь дома.

Снятие с охраны: Противоположное постановке на охрану действие, которое возвращает систему в нормальный режим ожидания. В этом режиме только 24-часовые и пожарные зоны при нарушении могут вызвать тревогу.

Тревога: Есть два типа тревоги:

Звуковая тревога – обе, внутренняя и внешняя сирены звучат постоянно, и контрольная панель сообщает о событии по телефонной линии (GSM/GPRS/SMS/LAN – в зависимости от конфигурации и установок) на Центральную станцию и частные телефоны.

Тихая тревога – нет звука сирены, но контрольная панель сообщает о событии на Центральную станцию и частные телефоны.

Тревога может быть вызвана:

- Движением, обнаруженным пассивным инфракрасным извещателем
- Изменением состояния детектора магнитного контакта, при открытии окон или дверей.
- Обнаружение дыма пожарным детектором.
- Тамперная тревога от одного из детекторов (вскрытие корпуса).

Одновременное нажатие двух специальных кнопок на клавиатуре/брелке управления (кнопка паники или тревожная кнопка).

Типы зон охраны

Зона с задержкой 1 и 2. Как правило, данный тип зоны присваивается магнитно-контактному детектору, который устанавливается на входной двери. Срабатывание данной зоны включает отсчет входной задержки, которая задается в процессе программирования системы. Во время входной задержки будет звучать гудок зуммера, пока вы не снимите панель с охраны. Входная задержка - период времени, в течение которого пользователь может войти в защищенные помещения (системы до этого в режиме охраны) по определенному маршруту без включения тревоги. Войдя на охраняемый объект, пользователь должен выключить режим охраны до истечения времени входной задержки. В противном случае включиться режим тревоги. При открытии двери во время входной задержки выдаются редкие гудки зуммера. Гудки становятся чаще в последние 10 секунд задержки. PowerMaster имеет два типа зон с задержками (Задержка1 и Задержка2), для которых может быть установлено различное время задержки.

Выходная задержка - период времени, в течение которого пользователь может покинуть охраняемую зону по определенному маршруту без вызова тревоги (проходные зоны и зоны с задержкой). Редкие гудки зуммера начинают выдаваться после включения режима выходной задержки. В течение последних 10 секунд выходной задержки частота генерации гудков заметно увеличиться (почти в 2 раза).

Примечание: если в панели выбран режим постановки на охрану по закрытию двери, то открытие и закрытие данной зоны останавливает отсчет таймера и система становиться на охрану.

Зона Экстренного вызова («ОПАСНОСТЬ»). Срабатывание зоны приведет к отправке специального сообщения на Центральную станцию или/и на частный телефон (вариант программируется в меню установщика). Тип зоны предназначен больным или пожилым людям, которым рекомендуется иметь миниатюрный, однокнопочный передатчик, который в зависимости от типа можно носить на шее как подвеску или одевать на руку как браслет. Данным передатчикам необходимо присвоить атрибут зоны “Опасность”. В случае стрессовой ситуации такой пользователь может нажать на кнопку передатчика и вызвать помощь.

Пожарная зона. При срабатывании зоны включается пожарная тревога, во время которой звук сирены будет пульсирующий. Одновременно контрольная панель передаст тревожное извещение на Центральную станцию или/и на частный телефон (программируется в меню установщика). Данный тип зоны относиться к 24 часовым зонам, т.е. при срабатывании детектора сразу же включается пожарная тревога, в независимости от того, находится система под охраной или нет. В пожарных зонах используются только дымовые детекторы.

Зона протечки воды. При срабатывании зоны панель сразу же передает тревожное извещение на Центральную станцию или/и на частный телефон (программируется в меню установщика). Данный тип зоны относиться к 24 часовым тихим зонам, т.е. зона контролируется в независимости от того, находится система под охраной или нет. В зоне протечки воды используется детекторы протечки воды.

Зона газового детектора. При срабатывании зоны панель сразу же передает тревожное извещение на Центральную станцию или/и на частный телефон (программируется в меню установщика). Данный тип зоны относиться к 24 часовым тихим зонам, т.е. зона контролируется в независимости от того, находится система под охраной или нет. В «Газовой» зоне используется детекторы утечки газа.

SEC.RU | Короткий путь к информации Скачано с sec.ru

Внутренняя зона. Работа панели при срабатывании «Внутренней» зоны зависит от включенного режима охраны. В режиме “Полной Охраны” при нарушении “Внутренней” зоны немедленно включится тревога. В режиме охраны “Периметр” (Частичная Охрана) срабатывание зоны не вызывает тревогу. Тип «внутренних» зон присваивается преимущественно детекторам, которые располагаются внутри помещений (МК детектор на внутренней двери, ПИК детектор для защиты внутреннего объема помещения и т.д.), по которым можно спокойно перемещаться при включенном режиме “Частичная Охрана”.

Внутренняя проходная зона. Работа панели при срабатывании «Внутренней проходной» зоны зависит от включенного режима охраны. В режиме “Полной Охраны” при нарушении “Внутренней проходной” зоны немедленно включится тревога. В режиме охраны “Периметр” и в течение входной и выходной задержки срабатывание зоны игнорируется. Если необходимо установить датчик движения у входной двери, то рекомендуем использовать данный тип зоны атрибут зоны. В этом случае датчик не будет включать режим тревоги во время входной (открытие двери) и выходной задержки (после набора кода доступа или нажатии кнопки на брелке), а также в режиме частичной охраны (на охране только дверь). Режим тревоги включиться немедленно, если датчик движения сработал, а входной задержки нет. Например, дверь не была открыта, а была вырезана часть двери или кто-то проник через окно и прошел в прихожую.

Зона Задержки/Частичная Охрана. Работа панели при срабатывании данной зоны зависит от включенного режима охраны. В режиме “Полной Охраны” при нарушении такой зоны немедленно включится тревога. В режиме “Частичной Охраны” срабатывание зоны включает отсчет входной и выходной задержки. Зона данного типа присваивается детекторам, отделяющим внутри здания помещения, по которым можно спокойно перемещаться при включенном режиме “Частичной Охраны” от помещений, с ограничением на проникновение.

Зоны без включения режима тревоги. Срабатывание данной зоны не приводит к включению тревоги (ни тихой, ни звуковой) и отсылке извещений на центральную станцию. Т.е. Зона «без тревоги» не относятся к системе охраны. Её основное назначение - это осуществление задач дополнительного дистанционного управления, таких как открытие /закрытие ворот, включение/выключение освещения. Для использования дистанционного управления электрических устройств необходимо назначить портативным передатчикам или детекторам тип зон “Без тревоги”. Убедитесь что этим зонам разрешено управление PGM выходом. Далее следует выбрать зоны (максимум три), которые будут контролировать выход PGM, который в свою очередь, будет управлять внешним электрическим устройством.

Зоны периметра. Срабатывание данной зоны в случае, если система находится в режиме “Полной” или “Частичной охраны” приводит к включению тревоги без задержки. Если система полностью снята с охраны, то срабатывание зоны игнорируется. Зона периметра предназначена для защиты окон, запасных выходов, наружных стен. Использование комбинации “Внутренних” зон и зон “Периметра” дает пользователю возможность находиться и перемещаться во внутренних помещениях, периметр здания при этом будет находиться под охраной (режим “Частичной охраны”).

Проходная зона периметра. В режимах “Полной” или “Частичной Охраны” при нарушении данной зоны немедленно включится тревога. В течение входной и выходной задержки срабатывание зоны игнорируется. Проходная зона периметра размещается на пути входа/выхода с объекта.

Зона детектора температуры. В зонах, в которых необходимо контролировать температуру, используется детекторы температуры. Датчик определяет соответствие температуры одному из 4-х фиксированных, жестко заданных производителем значений (-10°C, +7°C, +19°C, +35°C). Установщик может настроить детектор, в зависимости от того, какие значения температуры пользователь хочет контролировать. При регистрации детектором заданных значений температуры контрольная панель передаст тревожное извещение на Центральную станцию или/и на частный телефон (программируется в меню установщика). В датчике имеется внутренний сенсор для измерения температуры внутри помещения. Для измерения наружной температуры, а также температуры внутри холодильных камер необходимо использовать водонепроницаемый внешний зонд (поставляется отдельно).

24 часовая зона. Срабатывание данной зоны сразу включает режим тревоги, независимо от того, находится система под охраной или нет. Тип 24-х часовой зоны преимущественно используется для тревожных кнопок, детекторов разбития стекла, детекторов ударов и тамперной защиты (вскрытия корпуса охранного оборудования).

• **24 часовая зона - Тихая** – зона включает режим тревоги, без включения сирены. PowerMaster только передает тревожное извещение на Центральную станцию или частный телефон (если запрограммировано)

• **24 часовая - Звуковая** – зона включает режим тревоги и включает сирену. PowerMaster передает тревожное извещение на Центральную станцию или частный телефон (если запрограммировано).

SEC.RU | Короткий путь к информации
Скачано с sec.ru

ПРИЛОЖЕНИЕ G. Заводские установки по Зонам (PM-10)

Зона №	Тип Зоны		Название		Звук зоны (melody Location or Off) (*)
	Завод. Уст	Изменение	Завод. Уст	Изменение	
1	ЗАДЕРЖКА 1		ВХОДНАЯ ДВЕРЬ		
2	ВНУТРЕННЯЯ		ЖИЛАЯ КОМНАТА		
3	ВНУТР-ПРОХОД		ПРИХОЖАЯ		
4	ВНУТР-ПРОХОД		КУХНЯ		
5	ВНУТР-ПРОХОД		ДЕТСКАЯ		
6	ВНУТР-ПРОХОД		СПАЛЬНЯ		
7	ВНУТР-ПРОХОД		ГОСТИНАЯ		
8	ВНУТР-ПРОХОД		КОРИДОР		
9	ВНУТР-ПРОХОД		СТОЛОВАЯ		
10	ВНУТР-ПРОХОД		ВАННАЯ		
11	ВНУТР-ПРОХОД		ХОЛЛ		
12	ВНУТР-ПРОХОД		КАБИНЕТ		
13	ВНУТР-ПРОХОД		ТУАЛЕТ		
14	ВНУТР-ПРОХОД		ГАРДЕРОБНАЯ		
15	ВНУТР-ПРОХОД		МАСТЕРСКАЯ		
16	ВНУТР-ПРОХОД		КЛАДОВАЯ		
17	ВНУТР-ПРОХОД		ЛЕСТНИЦА		
18	ВНУТР-ПРОХОД		ПРАЧЕЧНАЯ		
19	ВНУТР-ПРОХОД		ПОДВАЛ		
20	ВНУТР-ПРОХОД		МАНСАРДА		
21	ВНУТР-ПРОХОД		ГАРАЖ		
22	ВНУТР-ПРОХОД		ВОРОТА ГАРАЖА		
23	ВНУТР-ПРОХОД		ЗАПАСНОЙ ВЫХОД		
24	ВНУТР-ПРОХОД		ПОЖАРНЫЙ ВЫХОД		
25	ВНУТР-ПРОХОД		ЧЕРНЫЙ ХОД		
26	ПЕРИМЕТР		ДВОР		
27	ВНУТР-ПРОХОД		ЖИЛАЯ КОМНАТА		
28	ВНУТР-ПРОХОД		ЖИЛАЯ КОМНАТА		
29	ВНУТР-ПРОХОД		ЖИЛАЯ КОМНАТА		
30	БЕЗ ТРЕВОГИ		ЖИЛАЯ КОМНАТА		

- ***Примечание:*** *в заводской установке функция озвучивания зон выключена. Внесите изменения в таблицу и в панель.*

SEC.RU | Короткий путь к информации
Скачано с sec.ru

ГАРАНТИЯ

Фирма Visonic Ltd. и ее дочерние компании и/или ее компаньоны (“Производитель”) гарантируют, что их изделия, далее именуемые “Изделие” или “Изделия”, изготовлены в строгом соответствии с техническими условиями и характеристиками, не имеют дефектов и пригодны для эксплуатации при нормальных условиях в течение двенадцати месяцев со дня отправки Производителем. Обязательства Производителя действуют только в течение гарантийного срока, когда возможны ремонт или замена Изделия или его элементов. Производитель не несет ответственности за расходы на демонтаж и повторную установку Изделия. Чтобы воспользоваться гарантией, Изделие следует возвратить Производителю, с заранее оплаченными расходами на перевозку и страхование.

Настоящее гарантийное обязательство не действительно в следующих случаях:
Неправильная установка, неправильное применение, нарушение инструкции по установке и эксплуатации, эксплуатация с нарушением правил, деформация, авария или несанкционированный доступ к системе, выполненный посторонним лицом ремонт.
Настоящее гарантийное обязательство является эксклюзивным и не признает никаких других обязательств, письменных, устных, высказанных или подразумеваемых, включая любые гарантийные обязательства на продажу или соответствие определенным целям, или иные. Производитель не несет никакой ответственности за нарушение настоящего гарантийного обязательства и любых других обязательств из-за ущерба, нанесенного вышеуказанными причинами.
Настоящее гарантийное обязательство запрещено изменять или расширять, и Производитель никого не уполномачивает действовать от его имени для изменения или расширения настоящего гарантийного обязательства. Настоящее гарантийное обязательство распространяется только на данное Изделие.
Все изделия, аксессуары и дополнительное оборудование, используемые вместе с данным Изделием, включая аккумуляторные батареи, должны иметь самостоятельную гарантию. Производитель не несет ответственности за ущерб или потери прямые, косвенные, случайные или полученные вследствие неудовлетворительной работы Изделия по причине неисправности изделий, аксессуаров и дополнительного оборудования, включая аккумуляторные батареи, используемые с данным Изделием.

Производитель не утверждает, что его Изделие не может быть скомпрометировано, не утверждает, что Изделие может предотвратить гибель людей, телесные повреждения, имущественный ущерб, причиненые кражей, грабежом, пожаром или иным образом, и не утверждает, что Изделие может обеспечить адекватные предупреждения и защиту во всех случаях.

Пользователь понимает, что правильная установка и эксплуатации изделия может только уменьшить риск кражи, грабежа или пожара без предупреждения, но не гарантирует, что такие происшествия не произойдут и не приведут к гибели людей, телесным повреждениям и имущественному ущербу.

Производитель не несет ответственности за гибель людей, телесные повреждения, имущественный ущерб и другие прямые, косвенные, случайные потери, основанные, на заявлении,что их причиной является неудовлетворительная работа Изделия. Однако, если Производитель несет ответственность - прямую или косвенную, за любые потери или ущерб в соответсвии с настоящими гарантийными обязательствами, то независимо от их причин и происхождения – в любом случае максимальные расходы Производителя не должны превышать продажной стоимости изделия – и должны рассматриваться не как штраф, а как средства для ликвидации ущерба и как полная и единственная мера против Производителя.

Предупреждение: Пользователю необходимо соблюдать инструкции по установке и эксплуатации и, среди других процедур, производить проверку Изделия и всей системы, по крайней мере, один раз в неделю. Изделие может функционировать не так как ожидалось, по разным причинам, таким как: изменения условий окружающей среды, пробои в электрическом и электронном оборудовании, перебои в подаче электроэнергии и др. Пользователю рекомендуется принять все необходимые меры для обеспечения собственной безопастности и защиты своего имущества.

Visonic
A Tyco International Company

VISONIC LTD. (ISRAEL): P.O.B 22020 TEL-AVIV 61220 ISRAEL. PHONE: (972-3) 645-6789, FAX: (972-3) 645-6788
VISONIC INC. (U.S.A.): 65 WEST DUDLEY TOWN ROAD, BLOOMFIELD CT. 06002-1376. PHONE: (860) 243-0833, (800) 223-0020 FAX: (860) 242-8094
VISONIC LTD. (UK): UNIT 6 MADINGLEY COURT CHIPPENHAM DRIVE KINGSTON MILTON KEYNES MK10 0BZ. TEL: (0845) 0755800 FAX: (0845) 0755801.
VISONIC GMBH (D): KIRCHFELDSTR. 118, D-42015 DÜSSELDORF, GERMANY, FAX (0211) 60069619 Email: info-dach@visonic.com
VISONIC IBERICA: ISLA DE PALMA, 32 NAVE 7, POLÍGONO INDUSTRIAL NORTE, 28700 SAN SEBASTIÁN DE LOS REYES, (MADRID), ESPAÑA. TEL (34) 91659-3120, FAX (34) 91663-8468. www.visonic-iberica.es
INTERNET: www.visonic.com
©VISONIC LTD. 2012
POWERMASTER-10/30 G2 Installer's Guide Russian D-304002 Rev 0 (6/12) Translated from D-303222 Rev 1

SEC.RU | Короткий путь к информации
D-304002 PowerMaster-10 / PowerMaster-30 Инструкция по Установке и Программированию
Скачано с sec.ru