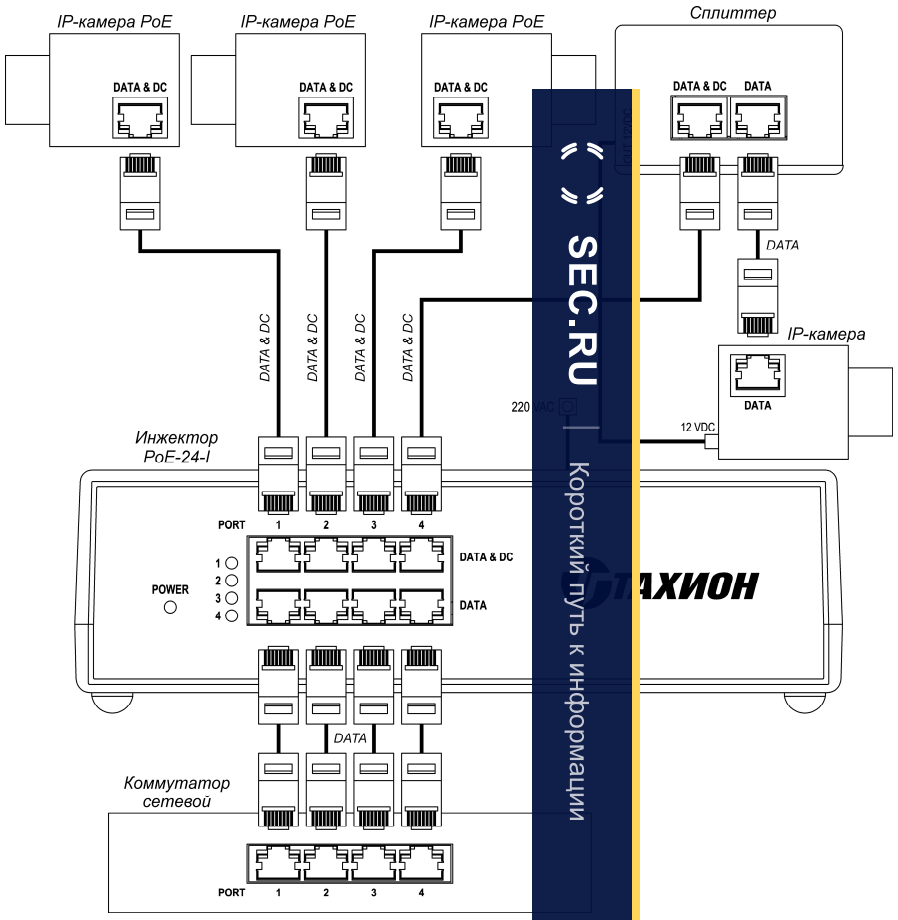

Рис.2 Пример подключения инжектора PoE-24-I

ГАРАНТИЙНЫЕ ОБЯЗАТЕЛЬСТВА

Изготовитель гарантирует соответствие изделия требованиям указанных в данном паспорте ТУ и ГОСТ при соблюдении потребителем условий транспортирования, хранения, монтажа и эксплуатации.

Гарантийный срок эксплуатации – **12 месяцев** со дня ввода изделия в эксплуатацию при условии ввода в эксплуатацию не позднее **6 месяцев** со дня продажи.

Гарантийный срок хранения – **24 месяца** со дня выпуска изделия.

ГАРАНТИЙНЫЙ ТАЛОН

Заполняет предприятие – изготовитель

Номер _____ Комплект модификации _____

Дата выпуска _____ Представитель ОТК предприятия-изготовителя _____

Дата продажи_____ Отметка торгующей организации _____

Адрес предприятия-изготовителя: 192029, Россия, Санкт-Петербург, Пр.Обуховской Обороны 86, литера К, ООО «Тахион»
Тел: (812) 327-1247, 327-1298, 327-1201, факс 327-1153 с 10.00 до 17.00 по рабочим дням.
Адрес в Интернете: www.tahion.spb.ru E-mail: info@tahion.spb.ru

SEC.RU
Короткий путь к информации

ТАХИОН

Инжектор
PoE-24-I

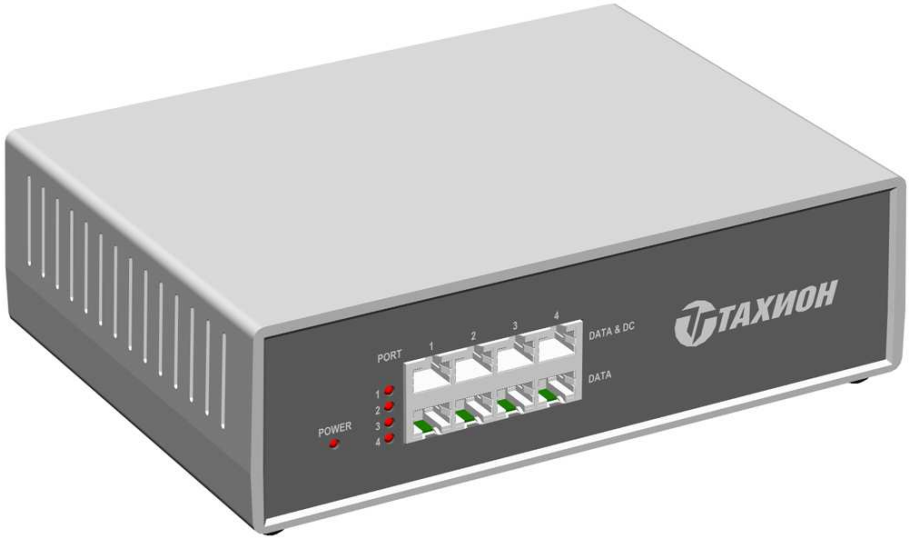

ПАСПОРТ

ИМПФ.468354.017 ПС

EAC

Адрес предприятия-изготовителя: 192029, Россия, Санкт-Петербург, Пр.Обуховской Обороны 86, литера К, ООО «Тахион»
Тел: (812) 327-1247, 327-1298, 327-1201, факс 327-1153 с 10.00 до 17.00 по рабочим дням.
Адрес в Интернете: www.tahion.spb.ru E-mail: info@tahion.spb.ru

Назначение:

Инжектор PoE-24-I (далее изделие) является 4-х портовым устройством и предназначен для питания по сети Ethernet IP-камер или другого оборудования, поддерживающего стандарты технологии IEEE 802.3at PoE или IEEE 802.3af, либо питания видеокамер и оборудования не работающего по указанным стандартам с использованием сплиттера.

Каждый порт инжектора соответствует стандарту IEEE 802.3at и обеспечивает не менее 33 Вт мощности на выходе. Способ передачи напряжения в линию по варианту B.

Изделие выпускается по техническим условиям ТУ 4372-026-31006686-2011.

Инжектор PoE-24-I соответствует:

- техническим требованиям - ГОСТ Р 51558-2008;
- требованиям по безопасности – ГОСТ Р МЭК 60950-2005;
- требованиям по ЭМС – ГОСТ Р 50009-2000, ГОСТ Р 51317.3.2-99, ГОСТ Р 51317.3.3-99.

Степень защиты IP20.

Общие указания:

Проверьте комплектность поставки и наличие штампа торгующей организации в настоящем паспорте.

Комплект поставки:

1. Инжектор PoE-24-I ..... 1 шт.
2. Паспорт ..... 1 шт.
3. Ножки самоклеящиеся ..... 4 шт.
4. Пластина для крепления инжектора на панель ..... 2 шт.
5. Упаковочная тара ..... 1 шт.

Основные технические характеристики:

1. Стандарт PoE ..... IEEE 802.3at
2. Стандарты Ethernet ..... IEEE 802.3u (100Base-TX), IEEE 802.3ab (1000Base-T)
3. Количество пар для передачи питания 2
4. Контакты для передачи питания ..... 4/5(+), 7/8(-)
5. Тип используемого кабеля ..... TIA/EIA-568, категория 5е
6. Макс. дальность передачи ..... 100 м
7. Входное напряжение питания ..... 220В AC/0.8A, 50 Гц
8. Выходное напряжение ..... 55 В
9. Количество портов 4
10. Максимальная суммарная выходная мощность ..... 135 Вт
11. Мощность на каждый канал ..... 33 Вт
12. Разъемы RJ45 ..... «Data», «Data & DC»
13. Индикаторы ..... «Power» и «Port» (1, 2, 3, 4)
14. Габаритные размеры ..... 225 x 165 x 65 мм
15. Вес в упаковке, не более ..... 1 кг
16. Диапазон рабочих температур ..... -25°C ÷ +50°C

Описание изделия:

Инжектор PoE-24-I (см.рис.1) конструктивно выполнен в пластмассовом корпусе.

SEC.RU | Короткий путь к информации

В состав инжектора входит AC/DC преобразователь питание которого осуществляется от сети 220 В, 50 Гц.

Через разъем **«Data»** осуществляется обмен только данными, например, с коммутатором.

Через разъемы **«Data & DC»** на питаемые устройства передаются напряжения питания и данные.

Индикатор **«Power»** индицирует наличие напряжения на выходе AC/DC преобразователя.

Светодиоды **«Port» (1,2,3.4)** индицируют наличие напряжения на разъемах **«Data & DC»** портов **1, 2, 3, 4** соответственно

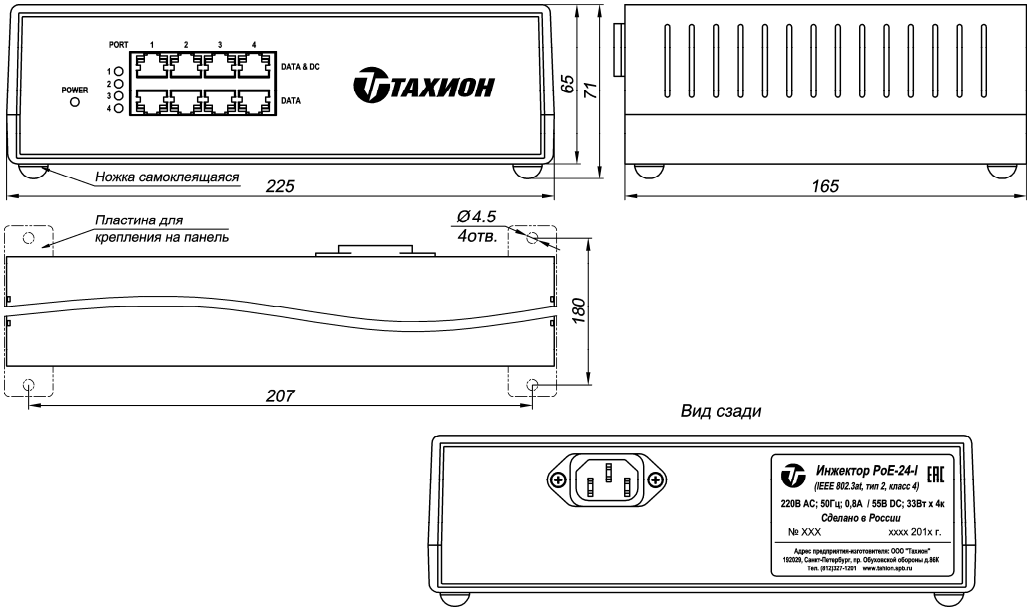

Рис.1 Инжектор PoE-24-I

Подготовка к работе и работа:

1. Подключите к разъемам **«Data»** портов инжектора PoE-24-I 4-х парным сетевым кабелем UTP категории не хуже 5е порты коммутатора (switch) без встроенной функции PoE (см. рис 2).

3. Соедините 4-х парными кабелями UTP категории не хуже 5е разъемы **«Data & DC»** портов инжектора с разъемами «PoE» питаемых устройств, соответствующих стандарту PoE IEEE 802.3at или IEEE 802.3af.

2. Подключите инжектор PoE-24-I к сети 220 VAC, при этом на инжекторе загорится индикатор **«Power»**.

4. После обнаружения и классификации подключенных устройств как соответствующих этим стандартам, на инжекторе включатся соответствующие светодиоды **«Port»**, показывая, что питание на устройства подано.

Если подключенное питаемое устройство по какому-либо порту не соответствует этим стандартам, то питание на разъем **«Data & DC»** этого порта не подается, и соответствующий ему светодиод **«Port»** не включается.