ВНИМАНИЕ!

Перед тем, как начать использовать оборудование, внимательно прочитайте данный документ.

ОПАСНОСТЬ ПОРАЖЕНИЯ ЭЛЕКТРИЧЕСКИМ ТОКОМ

Предупреждение о наличии внутри корпуса изделия неизолированных электрических цепей, которые могут представлять опасность для человека. Для снижения риска поражения электрическим током не разбирайте устройство.

ВНИМАНИЕ!

Ремонт и техническое обслуживание изделия должно осуществляться только квалифицированным техническим персоналом.

ПРАВИЛА И УСЛОВИЯ БЕЗОПАСНОЙ ЭКСПЛУАТАЦИИ:

Устройство не предназначено для промышленной эксплуатации и может использоваться только в бытовых условиях: в квартирах, загородных домах, гостиничных номерах, бытовых помещениях магазинов, офисов или других бытовых помещениях.

- **Поддерживайте чистоту устройства** - периодически протирайте корпус сухой мягкой тканью без использования жидких чистящих средств.
- **Не роняйте** устройство.
- **Не касайтесь линзы** объектива руками.
- **Не устанавливайте устройство:**

вблизи источников тепла (обогревателей, радиаторов и т.п.);
в местах скопления пыли и других загрязнений;
в зоне действия магнитных полей. Корректность работы устройства может быть нарушена, если поблизости установлены блоки питания, кондиционеры, микроволновые печи и другие устройства, создающие магнитное поле.

Не позволяйте детям использовать устройство и/или играть с ним без присмотра взрослых.
Не открывайте, не разбирайте устройство, не ремонтируйте своё устройство самостоятельно.
Во избежание травм не используйте устройство, если его корпус повреждён, сломан или на нем имеются трещины.
Не наносите на устройство краску.

ПРАВИЛА И УСЛОВИЯ ХРАНЕНИЯ, ПЕРЕВОЗКИ

- **Соблюдайте температурный режим** эксплуатации устройства.
- **Используйте заводскую упаковку** для защиты устройства от грязи, ударов, царапин и повреждений при транспортировке.

SEC.RU | Короткий путь к информации

Скачано с sec.ru

ПРАВИЛА И УСЛОВИЯ УТИЛИЗАЦИИ

Запрещается выбрасывать устройство вместе с бытовым мусором.

- Во избежание случаев поражения электрическим током и потери гарантии не разбирайте устройство.
- Не подвергайте устройство ударам и сильным вибрациям.
- Не используйте источники питания, которые по характеристикам отличаются от требуемого. Если вы не уверены в типе источника питания, обратитесь к своему дилеру.
- Не перегружайте электрические сети потребителями, так как это может привести к возгоранию и поражению электрическим током.
- Установка данного устройства должна соответствовать всем требованиям безопасности.
- Не используйте дополнительное оборудование, которое не совместимо и не рекомендовано производителем.
- Прокладывайте кабеля таким образом, чтобы они были защищены от всевозможных повреждений.
- Технические характеристики и дизайн продукта могут быть изменены без предварительного уведомления.
- В случае повреждения обратитесь в специализированный пункт утилизации электроприборов.
- Адреса пунктов приема электроприборов на переработку вы можете получить в муниципальных службах вашего города. Правильная утилизация поможет предотвратить возможное вредное воздействие на окружающую среду и здоровье человека.

ГАРАНТИЙНЫЕ ОБЯЗАТЕЛЬСТВА

На данное изделие предоставляется гарантия сроком на 30 месяцев с момента производства. Сроки действительны только при соблюдении условий гарантийного обслуживания, а также если была сохранена полная комплектность изделия. В течение гарантийного периода изготовитель обязуется устранить путем ремонта, замены деталей или замены всего изделия любые заводские дефекты, вызванные недостаточным качеством материалов или сборки.

Информация о мерах, которые следует предпринять при обнаружении неисправности технического средства.

Претензии по качеству приобретенной продукции Polyvision конечный покупатель вправе предъявлять продавцу: авторизованному партнеру Polyvision. В случае обнаружения неисправности технического средства квалифицированную техническую помощь можно получить в службе поддержки по телефонам +7-495-620-09-89 или 8-800-555-77-63

Дополнительная информация

Ознакомиться более подробно с инструкциями по конфигурированию на английском языке возможно на официальном web-сайте Polyvision: https://www.polyvision.ru/

Дополнительная информация, руководства и правила обращения с точками доступа, а также возможность загрузки ПО доступны в разделе ПО на официальном web-сайте Polyvision: https://www.polyvision.ru/po

Кроме гарантий, предусмотренных действующим законодательством, производитель не дает никаких иных гарантий, явных или подразумеваемых, включая, но не ограничиваясь точностью, достоверностью или содержанием данного документа. Производитель оставляет за собой право изменять или аннулировать данный документ в любое время и без предварительного уведомления.

Производитель: Cantonk (guangzhou) Corporation Limited
Building 2, No.18, Dongming 3rd road, Huangpu District, Guangzhou, Guangdong, China
Импортер: 350051, г. Краснодар, ул. Расшпилевская, д. 321, офис 14, Тел.: +7(861)201-52-41
Срок гарантии: 30 месяцев от даты производства, указанной на этикетке упаковки.
Сведения о сертификации: запросите копию сертификата соответствия у продавца.
Дата производства: указана на упаковке.

SEC.RU | Короткий путь к информации

Скачано с sec.ru

Формирование версии происходит на основе классификатора, представленного ниже:

СЕРИЯ			ВЕРСИЯ				ОПЦИИ	
PVC	-	A2H	-	N	F	2.8	-	—
				Тип корпуса	Тип объектива	Характеристика объектива		

Артикул, содержащий перед литерой «Тип корпуса» букву «**W**», означает наличие белого света, который в том числе может быть комбинированным с ИК подсветкой (см. спецификацию).

Тип корпуса	
D	Купольный металлический
D1	Купольный пластиковый
N	Цилиндрический металлический
N1	Цилиндрический пластиковый
S	Поворотный
R	Форм-фактор «Робот»
Q	Кубический
B	Форм-фактор «Box»
P	Специализированный корпус

Тип объектива	
F	Объектив с фиксированным фокусным расстоянием
V	Объектив с вариофокальным фокусным расстоянием и ручной регулировкой
Z	Моторизированный объектив с вариофокальным фокусным расстоянием и автоматизированной регулировкой
P	Специализированный объектив с технологией P-IRIS

Характеристика объектива											
Фокусное расстояние объектива в мм	0.95	1.2	1.4	1.8	1.9	2.1	2.8	3.6	4	8	12
Макс. кратность оптики с переменным фокусным расстоянием	3	4	5	10	18	20	22	30	33	36	44(63)

Опции	
H	Встроенный обогреватель
L	Встроенная грозозащита
P	Питание по технологи PoC (по коаксиальному кабелю)
AL	Поддержка тревожных входов/выходов
F	Встроенный микрофон
S	Образец для испытаний в целях сертифицирования
ADD	Дополнительный функционал

SEC.RU | Короткий путь к информации

Скачано с sec.ru

Таблица характеристик:

МОДЕЛЬ		PVC-A2H-NF2.8
Корпус	Исполнение	Уличное
	Материал корпуса	Металл
	Цвет корпуса	Белый с черными элементами
	Температура эксплуатации	-40…+60°C
	Класс защиты	IP67
Матрица	Модель (Тип)	F37P (1/3” 2 Мп CMOS Sensor)
	Система сканирования	Прогрессивная развёртка
	Мин. чувствительность	(F2.0, АРУ вкл) Цвет: 0.01 люкс; ЧБ: 0 люкс, ИК вкл
Объектив	Тип	Фиксированный
	Фокусное расстояние	2.8 мм
Подсветка	Количество диодов	2 ИК диода
	Дальность	До 25 м
Цифровые функции	ISP чип	FH8536H
	Баланс белого	Автоматически
	Компенсация засветки	Есть
	Параметры изображения	Авто экспозиция, Сглаживание, Яркость, Насыщенность, Контраст, Цвет
	Функция день/ночь	Механический ИК-фильтр
	Динамический диапазон	Цифровой WDR (настраивается)
	Дополнительно	Зеркалирование/ Переворот/ Антимерцание/ Анти Муар
Видео	Поддержка форматов сигнала	AHD/ TVI/ CVI/ CVBS
	Поддержка разрешений	1080P/ 720P (опционально)
	Частота кадров	Настраивается: 25/ 30 к/с
Аудио	Встроенный микрофон	-
	Количество входов/выходов	-
Дополнительно	Тревожный вход/выход	-
Эксплуатация	Питание	12В ±10%
	Максимальное Энергопотребление, Вт	До 6 Вт
	Габаритные размеры: д.ш.в/ ш.в.	169.5×67.5×70 мм
	Вес нетто/ брутто	500/ 600 гр.

SEC.RU | Короткий путь к информации

Скачано с sec.ru

Габаритные размеры и внешний вид:

PVC-A2H-NF2.8

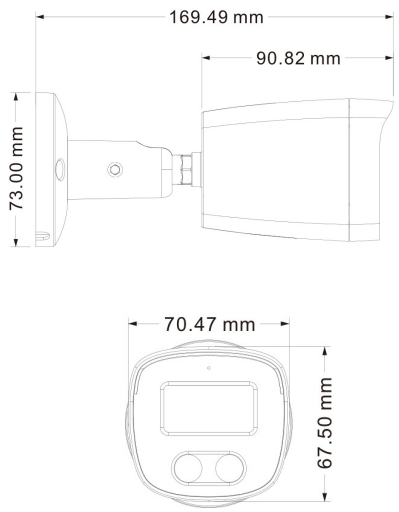

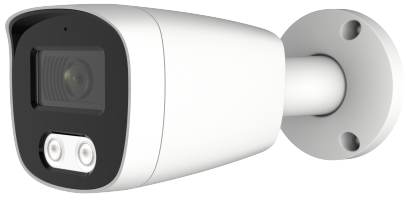

1. Установите камеру в нужном Вам месте.
2. Подсоедините кабель питания и видео.
3. Выберите тип видеосигнала с помощью OSD меню, если это потребуется.
4. Отрегулируйте положение видеокамеры.

Настройка типа сигнала, через OSD меню:

1. Зайдите в OSD меню камеры;
2. Выберите пункт «VIDEO SETTINGS», нажмите центральную клавишу для входа;
3. Выберите строку «HD»;
4. Выберите необходимый режим AHD / CVI / TVI / CVBS, нажимая стрелки вправо/влево;
5. Сохраните настройки «SAVE&REBOOT».

Внимание! Перед выбором режима, убедитесь, что видеорегистратор поддерживает его.

SEC.RU | Короткий путь к информации

Скачано с sec.ru

ПАСПОРТ

www.polyvision.ru

Комплектация

№	НАИМЕНОВАНИЕ
1	Видеокамера
2	Паспорт
3	Крепежный комплект

Условия прерывания гарантийных обязательств
Гарантийные обязательства могут быть прерваны в следующих случаях:

1) Несоответствие серийного номера предъявляемого на гарантийное обслуживание оборудования серийному номеру, указанному в гарантийном талоне и/или других письменных соглашениях.
2) Наличие явных или скрытых механических повреждений оборудования, вызванных нарушением правил транспортировки, хранения или эксплуатации.
3) Выявленное в процессе ремонта несоответствие Правилам и условиям эксплуатации, предъявляемым к оборудованию данного типа.
4) Повреждение контрольных этикеток и пломб (если таковые имеются).
5) Наличие внутри корпуса оборудования посторонних предметов, независимо от их природы, если возможность подобного не оговорена в технической документации и Инструкциях по эксплуатации.
6) Отказ оборудования, вызванный воздействием факторов непреодолимой силы и/или действиями третьих лиц.

Информация о мерах, которые следует предпринять при обнаружении неисправности технического средства.
Претензии по качеству приобретенной продукции Polyvision конечный покупатель вправе предъявлять продавцу: авторизованному партнеру Polyvision. В случае обнаружения неисправности технического средства квалифицированную техническую помощь можно получить в службе поддержки по телефонам **+7-495-620-09-89** или **8-800-555-77-63**

Гарантийный талон:

Продавец	
Покупатель	
Модель **PVC-A2H**	
Версия	
Серийный номер	
Дата продажи	
Подпись покупателя	
Подпись продавца	

М.П.

Информацию о сервисных центрах можно найти на официальном сайте www.Polyvision.ru в разделе **Сервис - Адреса сервисных центров**.

Техническая поддержка
8-800-555-77-63
support@polyvision.ru

Сайт
www.polyvision.ru

Почта для связи:
info@polyvision.ru

SEC.RU | Короткий путь к информации
Скачано с sec.ru

Для Заметок

1.
2.
3.
4.
5.
6.
7.
8.
9.
10.
11.
12.
13.
14.
15.
16.
17.
18.
19.
20.
21.
22.
23.
24.
25.
26.
27.

Техническая поддержка
8-800-555-77-63
support@polyvision.ru

Сайт
www.polyvision.ru

Почта для связи:
info@polyvision.ru

SEC.RU | Короткий путь к информации
Скачано с sec.ru

PVC-A2H

Техническая поддержка
8-800-555-77-63
support@polyvision.ru

Сайт
www.polyvision.ru

Почта для связи:
info@polyvision.ru

SEC.RU | Короткий путь к информации

Скачано с sec.ru