Зона обнаружения имеет форму эллипсоида вращения с большой осью, совпадающей с условной прямой линией, соединяющей передающий и приемный блоки извещателя.
Ширина зоны обнаружения зависит от расстояния между передающим и приемным блоками и установленной чувствительности.
Настройка параметров зоны обнаружения осуществляется с помощью наклона блоков извещателя, регулировки чувствительности и изменения расстояния от отражающих поверхностей - заграждений, стен, крыш ит.п.
В зависимости от решаемых задач по охране периметра, зона обнаружения может формироваться:

- вплотную к заграждениям, стенам, крышам и прочим объектам;
- на ограниченных по ширине рубежах;
- на открытых площадках.

Объемная зона обнаружения двухпозиционных радиоволновых извещателей формируется между приемным и передающим блоками, установленных на противоположных концах охраняемого участка.

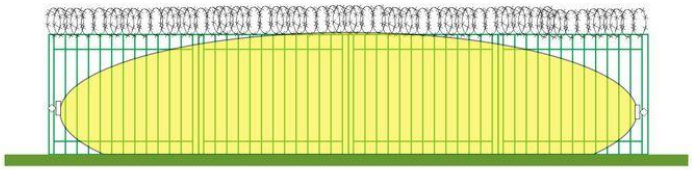

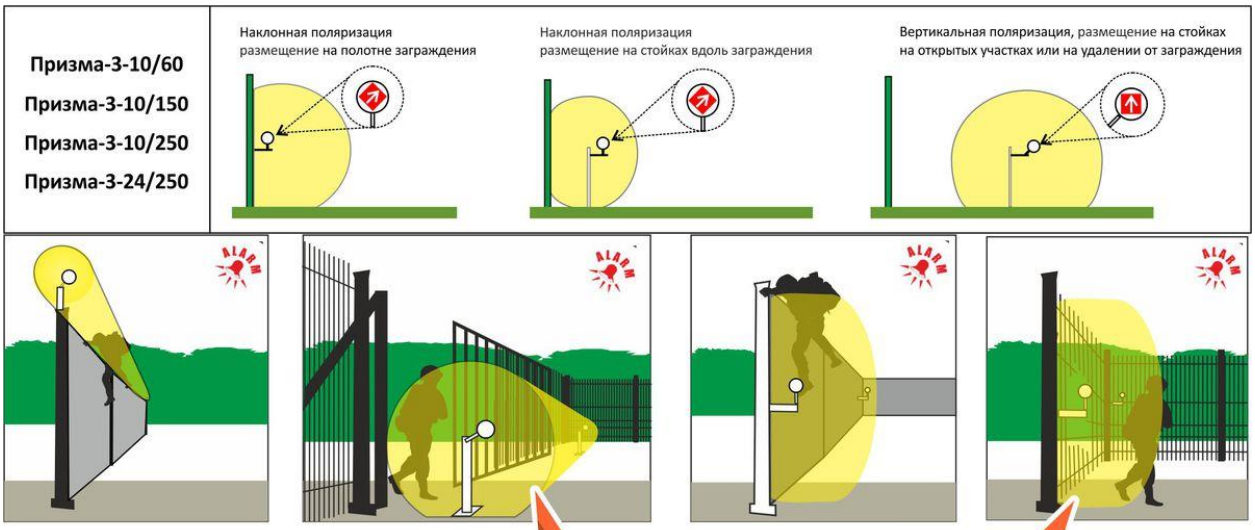

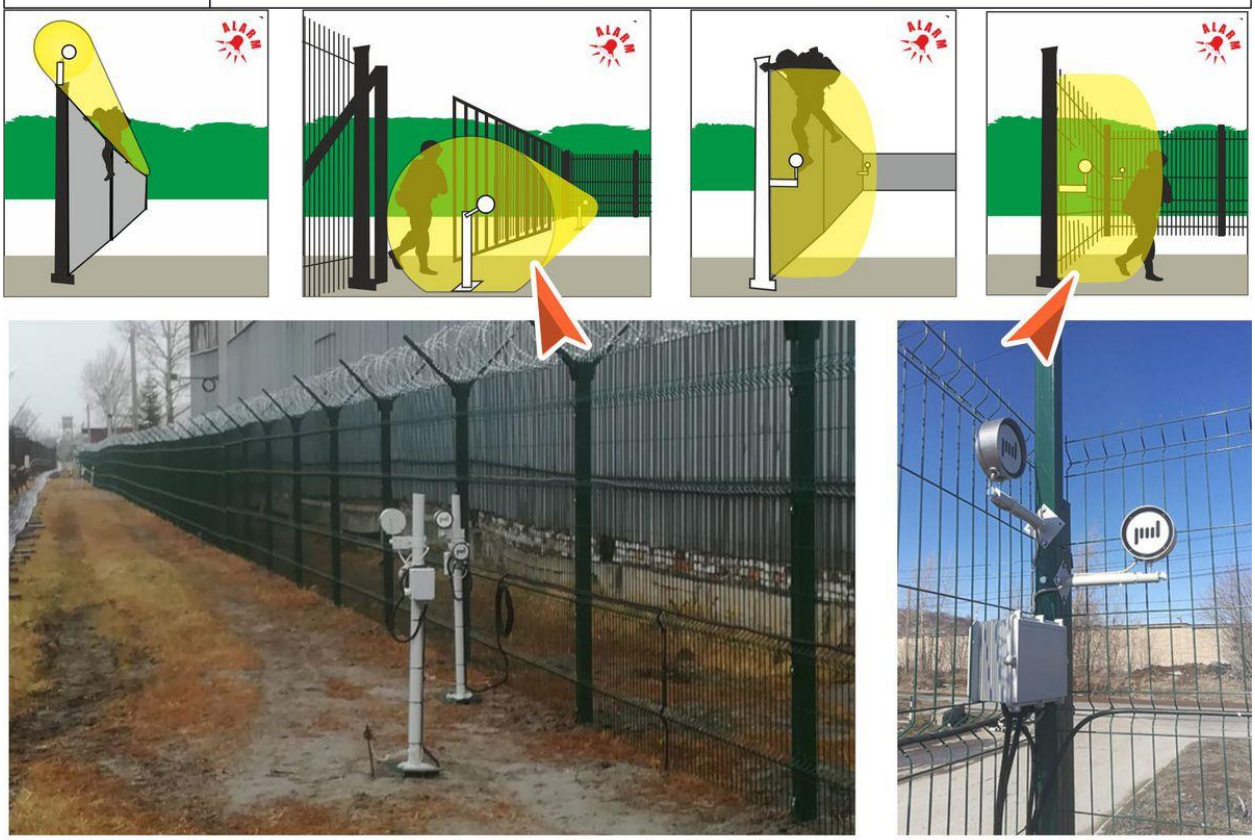

Возможность оперативного изменения угла наклона приемного и передающего блоков позволяют менять форму и свойства зоны обнаружения

SEC.RU | Короткий путь к информации
Скачано с sec.ru

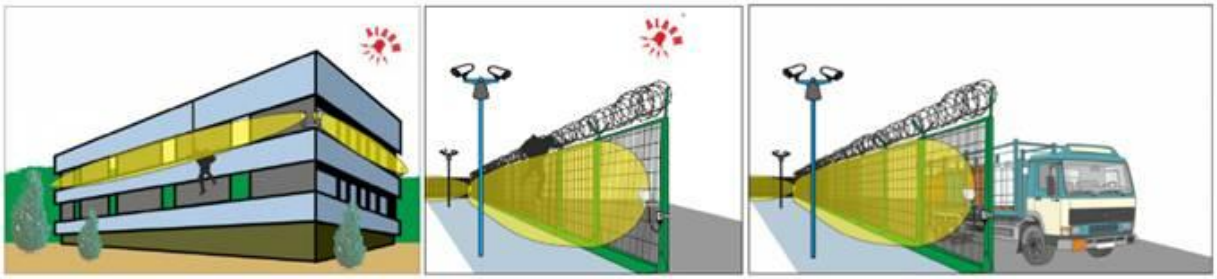

В отличие от других извещателей, не требуется отодвигать зону обнаружения от заграждений, она может формироваться непосредственно на полотне заграждений, стен зданий и других сооружений.

Зона обнаружения не «перетекает» на сопредельную территорию, на внешнюю сторону даже радиопрозрачных заграждений.

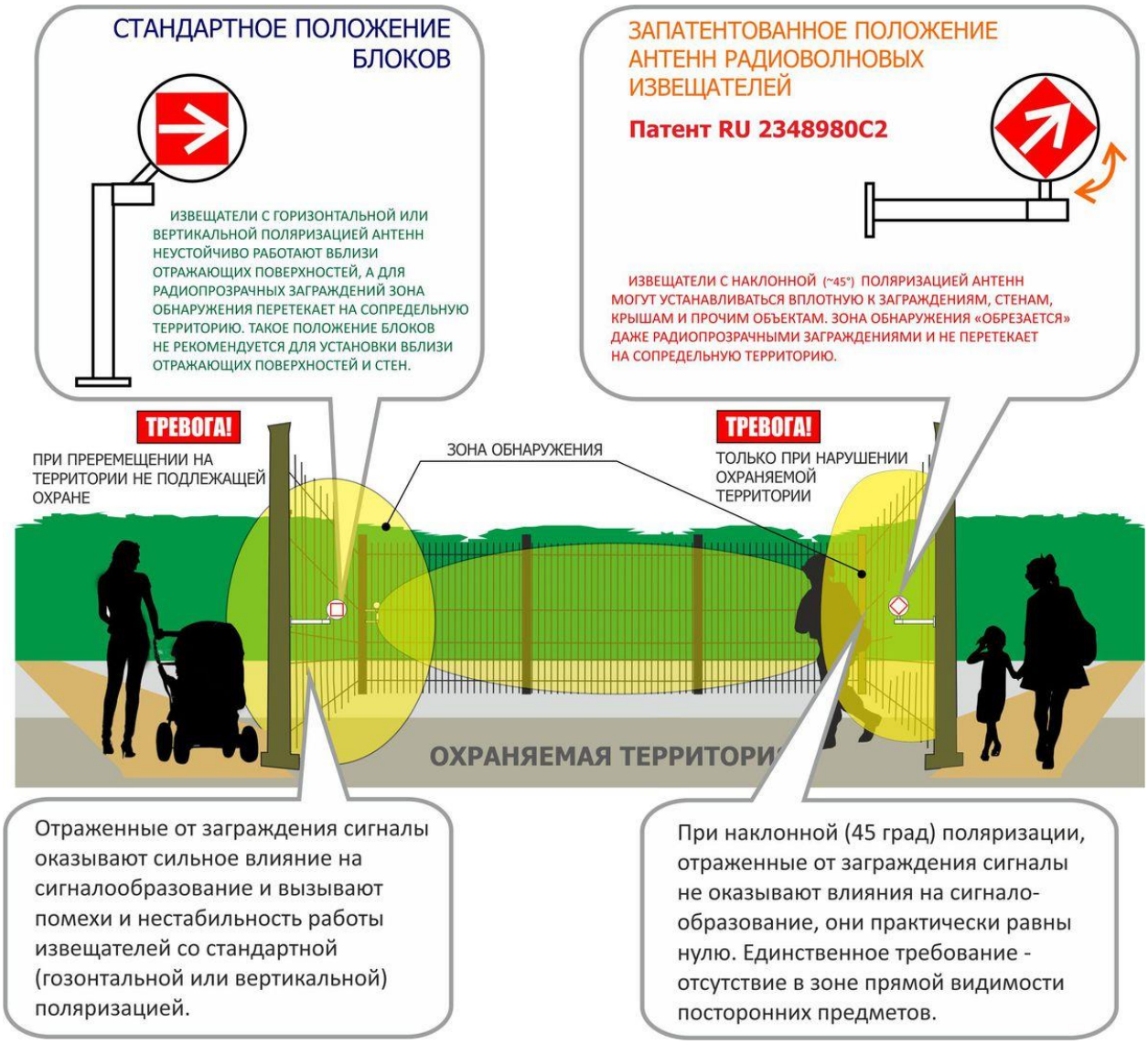

Варианты крепления блоков извещателя серии «Призма-3-24»

SEC.RU | Короткий путь к информации
Скачано с sec.ru

Узлы крепления извещателя "Призма-3/24Н" на заграждении

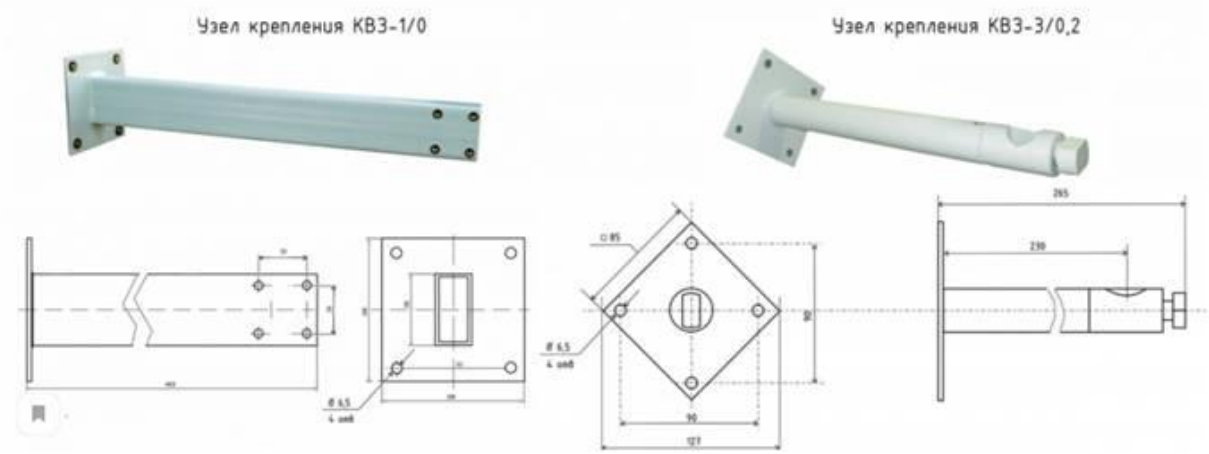

SEC.RU | Короткий путь к информации
Скачано с sec.ru