LPA-EVA-MPR

блок CD-проигрывателя и AM/FM-тюнера

Инструкция пользователя

Версия 2.1

www.luis-lpa.ru

SEC.RU | Короткий путь к информации
Скачано с sec.ru

Благодарим Вас за приобретение цифровой системы оповещения LPA-EVA. В случае возникновения каких-либо вопросов, связывайтесь с продавцом оборудования.

Данная инструкция подходит для блока CD-проигрывателя и AM/FM-тюнера LPA-EVA-MPR.

Сведения, представленные в данном руководстве, верны на момент опубликования. Производитель оставляет за собой право в одностороннем порядке без уведомления потребителя вносить изменения в изделия для улучшения их технологических и эксплуатационных параметров. Вид изделий может незначительно отличаться от представленного на фотографиях. Обновления будут включены в новую версию данной инструкции. Мы своевременно вносим изменения.

SEC.RU | Короткий путь к информации Скачано с sec.ru

СОДЕРЖАНИЕ

СОДЕРЖАНИЕ 3
1. Общая часть 4
1.1. Преимущества системы LPA-EVA 4
1.2. Особенности системы LPA-EVA 4
2. Техника безопасности 6
3. Блок CD-проигрывателя и AM/FM-тюнера 7
3.1. Особенности 7
3.2. Передняя панель 7
3.3. Задняя панель 8
3.4. Пульт дистанционного управления 9
4. Работа с устройством 11
4.1. Воспроизведение в режиме CD 11
4.2. Воспроизведение в режиме USB/SD 11
4.3. Воспроизведение в режиме Bluetooth 11
5. Схема подключения 12
7. Спецификация 13

SEC.RU | Короткий путь к информации
Скачано с sec.ru

1. Общая часть

1.1. Преимущества системы LPA-EVA

Современные здания становятся все выше, а их полезная площадь становится все больше и больше. Если при управлении подобным сооружением используется система оповещения и эвакуации, построенная на традиционной аналоговой технологии, возникают проблемы ослабления сигнала из-за протяженных линий связи между удаленными помещениями и электромагнитных помех. Увеличиваются затраты на установку и обслуживание, обеспечение централизованного управления, резервирование, растут расходы на дублирование компонентов системы и т.д.

Цифровая система оповещения и эвакуации решает все описанные проблемы. Это идеальное решение для больших объектов. Она совмещает в себе модули для оповещения о пожаре и трансляции фоновой музыки. Вся система управляется специальным контроллером, обеспечивающим связь между различным оборудованием. В системе применяется собственная технология диагностики, позволяющая автоматически выявлять неисправность; технологии SID (токовый контроль) для автоматического обнаружения короткого замыкания в цепях громкоговорителей, технология DLB, которая используется для автоматического резервирования линий передачи данных. Стабильность системы выше, а эксплуатационные расходы ниже при длительном использовании. Она может широко применяться в фешенебельных отелях, офисных зданиях, торговых центрах и на спортивных объектах. Если вы ищете идеальную систему оповещения и трансляции фоновой музыки LPA-EVA — ваш лучший выбор.

1.2. Особенности системы LPA-EVA

- Соответствует требованиям для систем оповещения о пожаре и эвакуации.
- Система удовлетворяет различным требованиям, предъявляемым, в том числе, к системам тревожного оповещения, коммерческой трансляции, трансляции фоновой музыки и т.д.
- Автоматическая система диагностики неисправностей, резервное копирование данных, резервирование линий и запись журнала неисправностей (не более 1000 записей) — безопасно, стабильно и надежно.
- Совместима со стандартными 3- и 4-проводными линиями.
- В систему встроены блоки для аварийного речевого сообщения (EVAC), тоновых сигналов, источников фоновой музыки (BGM), которые пользователь может заменить в соответствии с условиями места использования, языка и других предпочтений.
- Система поддерживает до 592 программируемых триггерных входов и до 592 программируемых триггерных выходов, которые легко интегрируются со сторонними системами и оборудованием (опция)

SEC.RU | Короткий путь к информации Скачано с sec.ru

- Встроенный телефонный интерфейс (PSTN). Доступно удаленное онлайн управление тревожными и обычными сообщениями по телефонной сети. Поддерживается настройка реакции системы на входящий телефонный звонок, настраивается продолжительность такого звонка. (Опция)
- Системное оборудование соединяется одной кабельной линией категории 5, которая способна одновременно передавать многоканальные цифровые аудиосигналы в высоком качестве, а также сигналы управления. Поддерживается топология «шина» и «звезда», что позволяет построить сеть связи максимально простой и с минимальной стоимостью.
- Поддерживается деление на зоны трансляции и выбор различных источников сигналов для этих зон.
- Система программируется для каждой из зон оповещения, настраиваются функции горячих кнопок, поддерживаются ручные, автоматические, индивидуальные и групповые операции.
- Для интуитивного и легкого управления системой пользователь может самостоятельно задать имена серверов, зон и групп.
- Визуальный пользовательский интерфейс управления и контроля работы встроен в систему, возможна одновременная работа нескольких операторов на разных терминалах. Система может быть настроена для работы в автономном режиме.

SEC.RU | Короткий путь к информации Скачано с sec.ru

2. Техника безопасности

Пожалуйста, перед началом работы с устройством ознакомьтесь с изложенными ниже предупреждениями и рекомендациями.

Устанавливайте оборудование в следующих условиях:

- Устанавливайте оборудование на ровной поверхности.
- Устанавливайте оборудование вдали от источников тепла, таких как батареи отопления или других приборов, излучающих тепло. Не устанавливайте оборудование под воздействием прямого солнечного излучения.
- Не устанавливайте и не храните оборудование в пыльном или влажном месте.
- Устанавливайте оборудование как можно дальше от сильных источников магнитных полей.
- Устройства LPA-EVA-MA, LPA-EVA-MS, LPA-EVA-BC, LPA-EVA-8500 разработаны специально для установки в 19″ стойку. При установке двух или более устройств в стойку необходимо обеспечить пространство для вентиляции между устройствами для нормального охлаждения.
- Избегайте попадания посторонних предметов и жидкости внутрь устройства.

При подсоединении оборудования помните:

- Подключайте оборудование только после изучения руководства по эксплуатации.
- Правильно выполняйте все соединения. Неправильно выполненные соединения могут привести к электрическим помехам, поломкам, ударам электрическим током.
- Обеспечьте надёжное заземление оборудования, если оно предусмотрено.
- При подключении, убедитесь, что значения питающей сети соответствуют указанным параметрам: напряжение 230В – 240В переменного тока при 50 Гц.

ВНИМАНИЕ: Техническое обслуживание оборудования должно проводиться только квалифицированными специалистами. Не пытайтесь вскрывать и разбирать оборудование для самостоятельного ремонта.

SEC.RU | Короткий путь к информации Скачано с sec.ru

3. Блок CD-проигрывателя и AM/FM-тюнера LPA-EVA-MPR

Система LPA-EVA представляет собой сочетание прогрессивных интеллектуальных электронных систем оповещения, аварийной сигнализации и речевых предупреждений. Она может не только извещать о тревоге и аварии (включение аварийного режима и аварийное речевое оповещение могут быть запрограммированы), но и осуществлять управление эвакуацией в ручном режиме. В отсутствии аварии, тревоги или пожара, система LPA-EVA является интеллектуальным инструментом трансляции фоновой музыки и громкой связи.

Блок CD-проигрывателя и AM/FM-тюнера LPA-EVA-MPR добавляет в систему LPA-EVA источник аудиосигнала, в качестве которого может выступать встроенный в блок проигрыватель компакт-дисков, MP3-проигрыватель, Bluetooth или радио.

Рис. 3.1. Внешний вид

3.1. Особенности

1. 4 источника аудиосигнала: встроенные CD/MP3, AM/FM-тюнер, Bluetooth.
2. Один канал для аудиовыхода CD/MP3-проигрывателя.
3. Один канал для аудиовыхода AM/FM-тюнера и Bluetooth.
4. ИК-пульт дистанционного управления.
5. Независимая регулировка громкости.

3.2. Передняя панель

На Рис. 2.2 представлен внешний вид передней панели блока CD-проигрывателя и AM/FM-тюнера LPA-EVA-MPR.

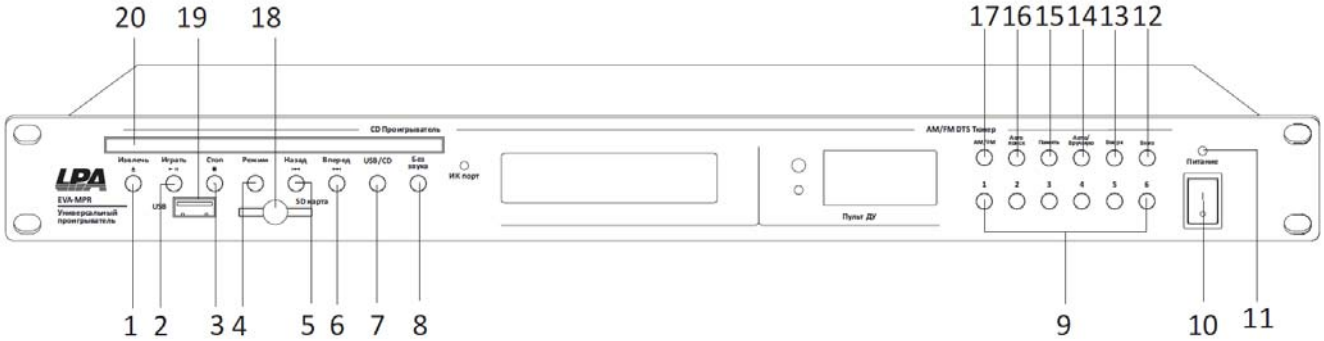

Рис. 3.2. Передняя панель

SEC.RU | Короткий путь к информации
Скачано с sec.ru

1. Извлечение лотка CD-проигрывателя.
2. Воспроизведение.
3. Стоп.
4. Переключатель режима воспроизведения USB / SD-карта.
5. Назад.
6. Вперед.
7. Переключатель режима USB / CD.
8. Выключение звука.
9. Выбор радиоканала.
10. Индикатор питания.
11. Выключатель питания.
12. Вниз.
13. Вверх.
14. Переключатель авто / вручную.
15. Память.
16. Автопоиск.
17. Переключатель режима тюнера AM / FM.
18. Разъем SD-карты.
19. Разъем USB.
20. CD-проигрыватель.

ВНИМАНИЕ: Корпус соединен с контактом заземления шнура электропитания, поэтому вилку шнура электропитания следует вставлять в розетку с заземлением.

3.3. Задняя панель

На Рис. 2.3 представлен внешний вид задней панели блока CD-проигрывателя и AM/FM-тюнера LPA-EVA-MPR.

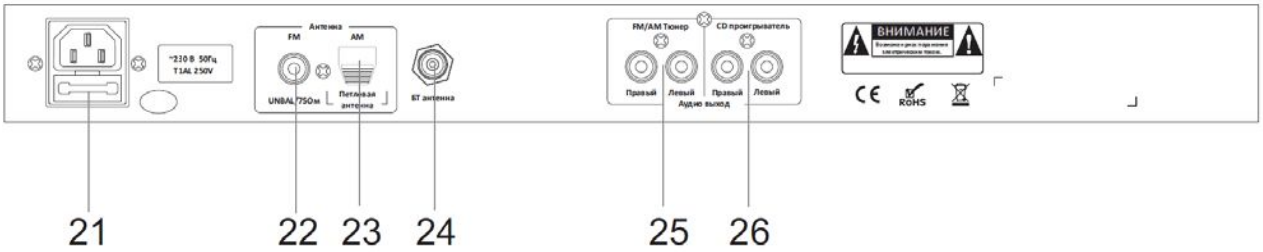

Рис. 3.3. Задняя панель

21. Разъем электропитания 230 В / 50 Гц.
22. FM-антенна.

SEC.RU | Короткий путь к информации Скачано с sec.ru

23. AM-антенна.
24. Внешняя антенна Bluetooth.
25. Выходы AM/FM-тюнера (правый и левый каналы).
26. Выходы CD-проигрывателя (правый и левый каналы).

3.4. Пульт дистанционного управления

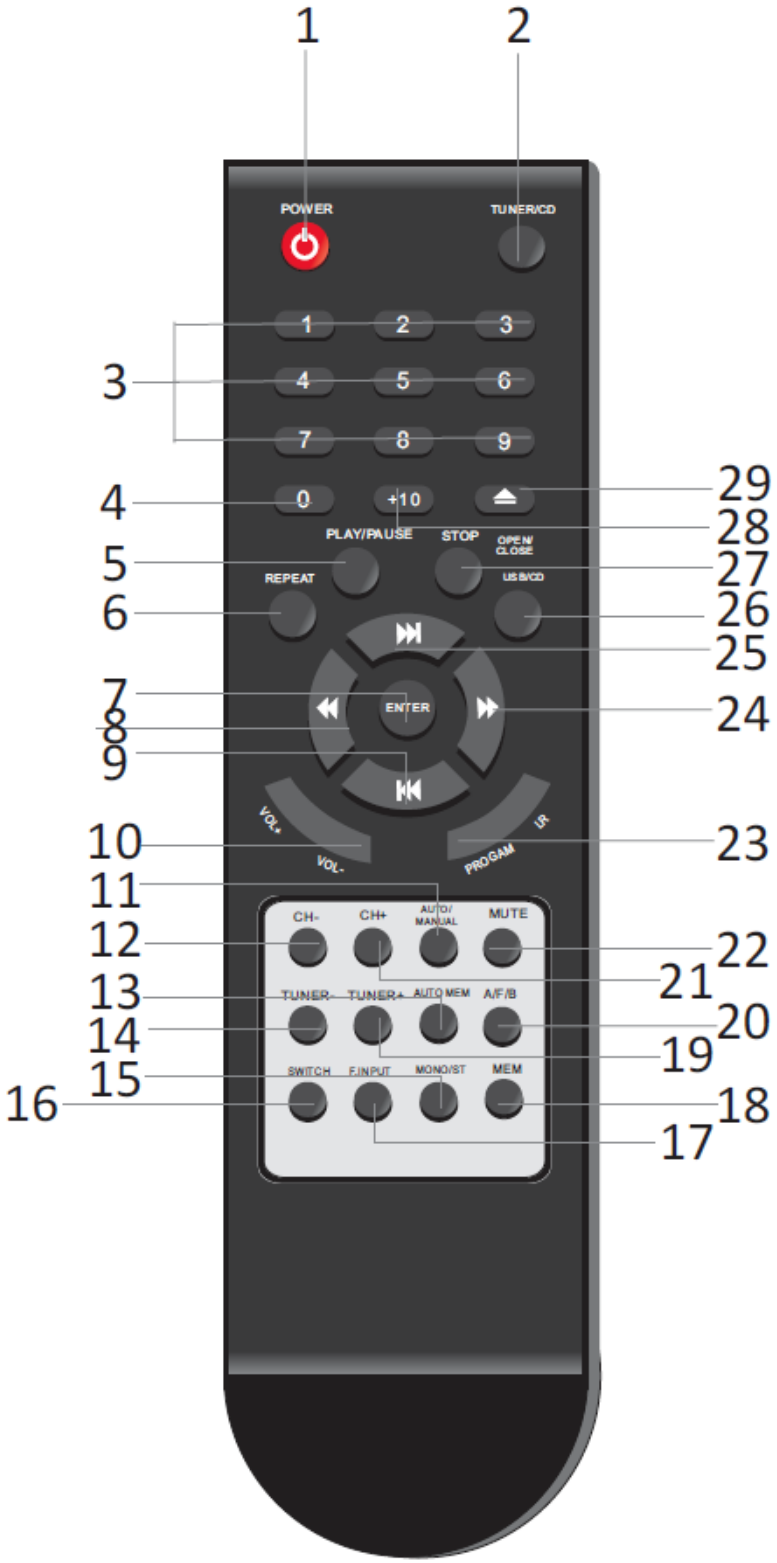

Рис. 3.4. Пульт дистанционного управления

SEC.RU | Короткий путь к информации
Скачано с sec.ru

1. Кнопка питания.
2. Кнопка программирование.
3. Кнопки цифр.
4. Кнопки цифр.
5. Воспроизведение / пауза.
6. Кнопка повтора.
7. Кнопка меню.
8. Назад.
9. Перемотка назад.
10. Увеличить / уменьшить громкость.
11. Кнопка переключения режима авто / вручную.
12. Предыдущий.
13. Кнопка переключения режима тюнера авто / вручную.
14. Кнопка тюнера.
15. Кнопка переключения режима моно / стерео.
16. Кнопка переключения на текущий канал.
17. Кнопка ввода.
18. Кнопка вручную.
19. Кнопка тюнера +.
20. Кнопка переключения AM/FM/Bluetooth.
21. Следующий
22. Включить / выключить звук.
23. Подстройка левого и правого канала.
24. Вперед.
25. Перемотка вперед.
26. Переключение режима USB / CD.
27. Стоп.
28. Кнопка 2-значного номера канала
29. Кнопка извлечения CD.

SEC.RU | Короткий путь к информации Скачано с sec.ru

4. Работа с устройством

4.1. Воспроизведение в режиме CD

1. Подключите питание. Нажмите кнопку включения питания. Загорится индикатор питания и на дисплее появится надпись **CLOSE**. Если в CD-проигрывателе есть компакт-диск, то воспроизведение начнется через 2 секунды и появится надпись **CORD**. При отсутствии компакт-диска вы увидите надпись **NO DISC**.
2. Нажмите кнопку извлечения CD. На дисплее появится надпись **OPEN**, и CD-проигрыватель откроет лоток.
3. Положите компакт-диск на лоток CD-проигрывателя.
4. Нажмите кнопку извлечения CD. На дисплее появится надпись **CLOSE**, CD-проигрыватель закроет лоток. Через 2 секунды на дисплее появится надпись **CORD** и начнется воспроизведение компакт-диска.
5. CD-проигрыватель воспроизведет все записи компакт-диска независимо от его типа.
6. Нажмите кнопку Стоп. CD-проигрыватель остановит вопроизведение компакт-диска, а на дисплее вы увидите количество композиций и их суммарную длительность.
7. Нажмите кнопку воспроизведения, начнется воспроизведение компакт-диска.

4.2. Воспроизведение в режиме USB/SD

1. Подключите USB-носитель к разъему USB или вставьте SD-карту в разъем SD. Нажмите кнопку переключения режима USB / CD на пульте дистанционного управления. Вы можете управлять воспроизведением с пульта дистанционного управления или кнопками с передней панели.

   ВНИМАНИЕ: Максимальный поддерживаемый объем USB-носителя составляет 8 Гбайт.
2. Если в CD-проигрывателе отсутствует компакт-диск, то произойдет автоматическое переключение в режим воспроизведения USB/SD.
3. Максимальное расстояние уверенного приема для пульта дистанционного управления составляет 6 м (угол наклона пульта ± 45°).

4.3. Воспроизведение в режиме Bluetooth

Нажмите кнопку «A / F / B» на панели, чтобы выбрать режим Bluetooth. Включите Bluetooth на мобильном телефоне. После поиска устройства, выберите его, чтобы ввести код. Код подключения по умолчанию: 8888. Мобильный телефон автоматически подключится. После этого вы можете проигрывать музыку с вашего телефона в обычном режиме.

SEC.RU | Короткий путь к информации Скачано с sec.ru

5. Схема подключения

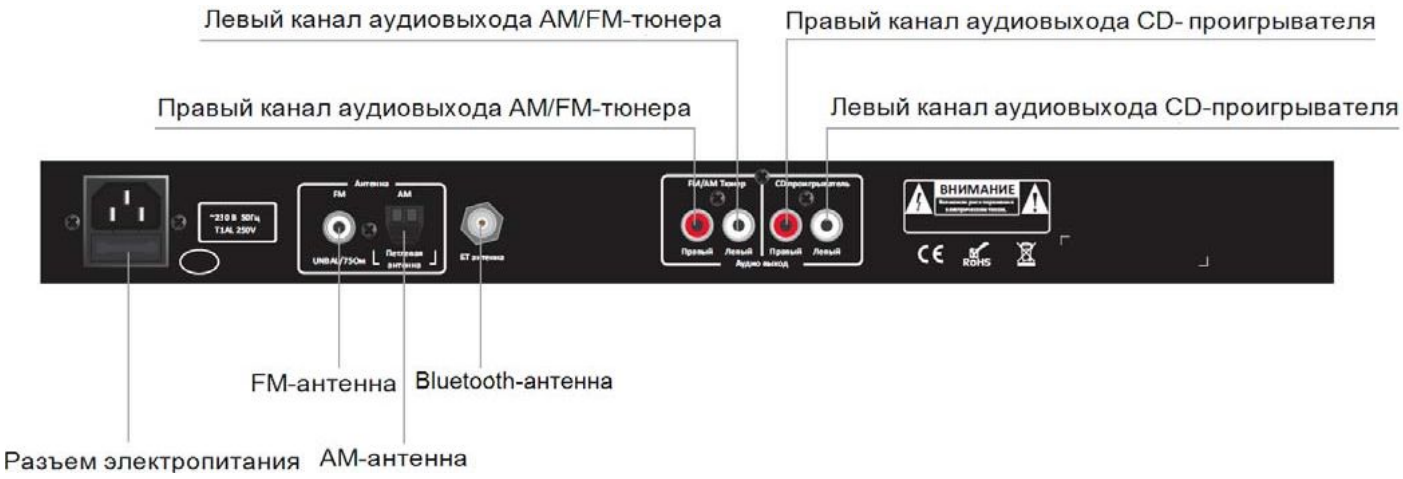

Рис. 4.1. Схема подключения

SEC.RU | Короткий путь к информации
Скачано с sec.ru

6. Блок-схема

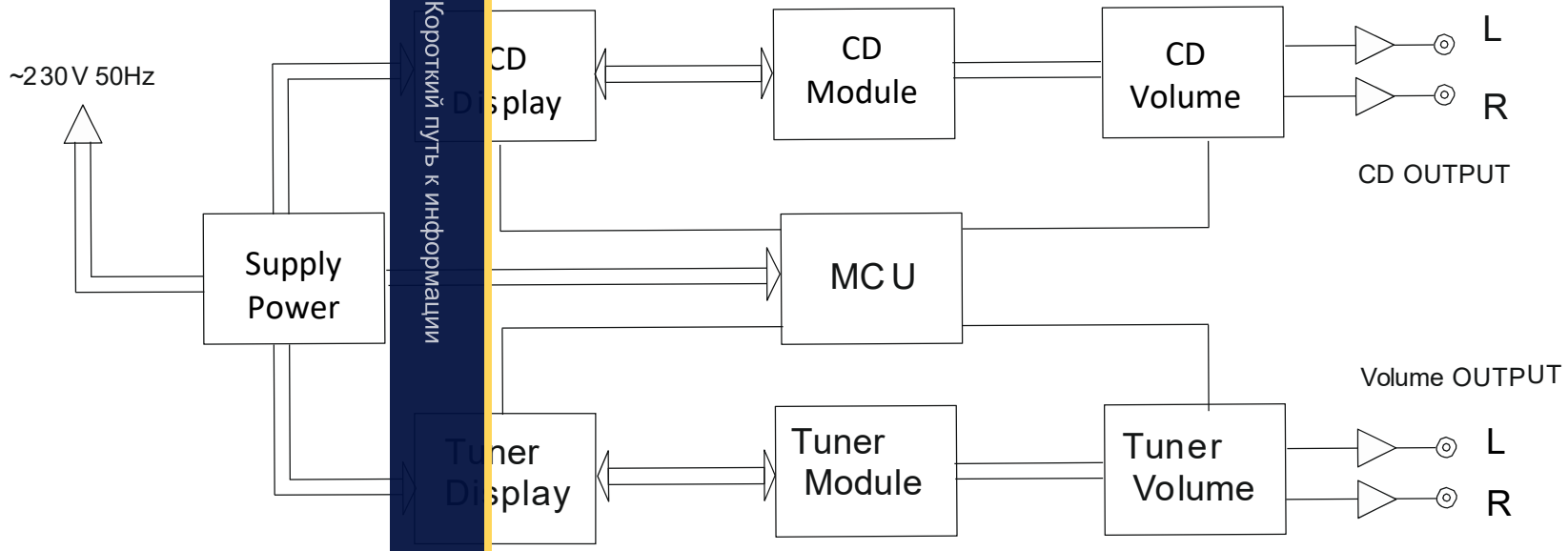

SEC.RU | Короткий путь к информации

Инструкция пользователя LPA-EVA-MPR

7. Спецификация

Модель	LPA-EVA-MPR
Коэффициент искажений	≤1%
Частотный диапазон	20 Гц — 20 кГц
Разделение каналов	65 дБ
Динамический диапазон	75 дБ
Отношение сигнал/шум	85 дБ
Аудиовыход	0.775 В / 600 Ом
Тюнер	
Частотный диапазон	FM: 87.5-108.0 МГц AM: 522-1620 кГц
Антенный вход	FM: 75 Ом, несимметричный AM: для кольцевой антенны с малым импедансом
Чувствительность	FM: ≤10 мкА, AM: ≤100 мкА
Количество каналов	99
Аудиовыход	0.775 В / 600 Ом
Питание	230 В, 50 Гц
Мощность потребления	30 Вт
Максимальное потребление, А	В дежурном режиме – 0,09
	В режиме СОУЭ – 0,46
Размеры	484x209x44 мм
Вес	3.8 кг

SEC.RU | Короткий путь к информации
Скачано с sec.ru