**ООО «ВОЗРОЖДЕНИЕ»**

ОКПД2 26.30.50.110

ТУ 26.30.50-007-33120038-2017

УТВЕРЖДЕН

ВЗР.244700.000 ЛУ

# ТУРНИКЕТ
# МОДЕЛЬ QUICK LINE QL-10

QL-10-H, QL -10-G, QL -10 DOUBLE PASS,

QL -10-H DOUBLE PASS, QL -10-G DOUBLE PASS

**ВЗР.244700.000 ИМ**

# ИНСТРУКЦИЯ ПО МОНТАЖУ

Листов 40

2022

SEC.RU | Короткий путь к информации

Скачано с sec.ru

# СОДЕРЖАНИЕ


**1 Общие указания ..... 4**

**2 Меры безопасности ..... 5**

**3 Подготовка изделия к монтажу ..... 6**

3.1 Порядок транспортирования изделия до места монтажа ..... 6

3.2 Правила распаковывания изделия ..... 6

3.3 Правила осмотра изделия ..... 7

3.4 Требования к месту монтажа изделия ..... 8

3.5 Порядок проверки соответствия места монтажа ..... 9

**4 Монтаж и демонтаж изделия ..... 10**

4.1 Необходимое оборудование ..... 10

4.2 Монтаж изделия ..... 11

4.3 Демонтаж изделия ..... 22

**5 Подключение и наладка изделия ..... 23**

5.1 Подключение питания ..... 27

5.2 Подключение пульта управления ..... 27

5.3 Подключение системы контроля и управления доступом (опционально) ..... 28

5.4 Подключение пульта управления к контроллеру СКУД ..... 30

**6 Комплексная проверка ..... 34**

6.1 Осмотр и проверка готовности изделия к использованию ..... 34

**7 Сдача смонтированного изделия ..... 35**

ПРИЛОЖЕНИЕ А- Точки заземления ..... 36




SEC.RU | Короткий путь к информации Скачано с sec.ru

Настоящая инструкция по монтажу (ИМ) распространяется на Турникет Oxgard Quick Line QL-10 и его модификаций (далее по тексту – изделие). Версия прошивки изделия:

v. QL-10

ИМ устанавливает правила и порядок проведения работ по монтажу и пуску изделия.

Перед монтажом изделия следует дополнительно ознакомиться с Руководством по эксплуатации ВЗР.244700.000 РЭ.

В связи с постоянной работой по совершенствованию изделия в конструкцию могут быть внесены изменения, не нашедшие отражения в данной редакции ИМ.

В настоящем документе приняты следующие сокращения:

РЭ — руководство по эксплуатации;

ИМ — инструкция по монтажу;

БП — блок питания;

ПУ – условное обозначение пульта управления;

БПУ 01 — базовый пульт управления;

СКУД — система контроля и управления доступом;

ОПС — охранно-пожарная сигнализация;

NC — нормально замкнутое подключение;

NO — нормально разомкнутое подключение.



SEC.RU | Короткий путь к информации Скачано с sec.ru

# 1 ОБЩИЕ УКАЗАНИЯ

При сборке и установке изделия для общей безопасности примите во внимание все рекомендации и указания, указанные в данной инструкции.

Перед началом проведения монтажных работ полностью отключите электропитание изделия.

**ЗАПРЕЩАЕТСЯ:**

ПРОВОДИТЬ РАБОТЫ С ВКЛЮЧЕННЫМ ПИТАНИЕМ ТУРНИКЕТА. НЕСОБЛЮДЕНИЕ ДАННЫХ ТРЕБОВАНИЙ БЕЗОПАСНОСТИ МОЖЕТ ПОВЛЕЧЬ ЗА СОБОЙ НАНЕСЕНИЕ УЩЕРБА ЖИЗНИ И ЗДОРОВЬЮ ЛЮДЕЙ, ПОЛНОЙ ИЛИ ЧАСТИЧНОЙ ПОТЕРЕ РАБОТОСПОСОБНОСТИ ИЗДЕЛИЯ И (ИЛИ) ВСПОМОГАТЕЛЬНОГО ОБОРУДОВАНИЯ.

СНИМАТЬ С КРЕПЛЕНИЙ КРОНШТЕЙН С ДАТЧИКОМ ПОЛОЖЕНИЯ РОТОРА. В ПРОТИВНОМ СЛУЧАЕ ЗАВОД-ИЗГОТОВИТЕЛЬ ПРЕКРАЩАЕТ ДЕЙСТВИЕ ГАРАНТИИ НА ИЗДЕЛИЕ.

ПРИМЕНЯТЬ ДЛЯ ЧИСТКИ ИЗДЕЛИЯ ХИМИЧЕСКИ АГРЕССИВНЫЕ К МАТЕРИАЛАМ КОРПУСА ПАСТЫ И ЖИДКОСТИ.



SEC.RU | Короткий путь к информации Скачано с sec.ru

# 2 МЕРЫ БЕЗОПАСНОСТИ

Монтаж производить с соблюдением «Правил технической эксплуатации электроустановок потребителей» и «Правил техники безопасности при эксплуатации электроустановок потребителей».

К монтажу изделия допускается квалифицированный персонал, подготовленный для работ с электроприборами, прошедший инструктаж по технике безопасности при работе с электроустановками напряжением до 1000 В.

**ВНИМАНИЕ:** НЕСОБЛЮДЕНИЕ ТРЕБОВАНИЙ БЕЗОПАСНОСТИ, УКАЗАННЫХ В ДАННОМ РАЗДЕЛЕ, МОЖЕТ ПОВЛЕЧЬ ЗА СОБОЙ НАНЕСЕНИЕ УЩЕРБА ЖИЗНИ И ЗДОРОВЬЮ ЛЮДЕЙ, ПОЛНОЙ ИЛИ ЧАСТИЧНОЙ ПОТЕРЕ РАБОТОСПОСОБНОСТИ ИЗДЕЛИЯ И (ИЛИ) ВСПОМОГАТЕЛЬНОГО ОБОРУДОВАНИЯ.

**ВНИМАНИЕ:** ПРЕДПРИЯТИЕ-ИЗГОТОВИТЕЛЬ СНИМАЕТ С СЕБЯ ОТВЕТСТВЕННОСТЬ ЗА НАНЕСЕНИЕ УЩЕРБА ЖИЗНИ И ЗДОРОВЬЮ ЛЮДЕЙ, ПОЛНОЙ ИЛИ ЧАСТИЧНОЙ ПОТЕРЕ РАБОТОСПОСОБНОСТИ ИЗДЕЛИЯ И (ИЛИ) ВСПОМОГАТЕЛЬНОГО ОБОРУДОВАНИЯ ПРИ НЕСОБЛЮДЕНИИ ТРЕБОВАНИЙ БЕЗОПАСНОСТИ, УКАЗАННЫХ В ДАННОМ РАЗДЕЛЕ, А ТАКЖЕ ПРЕКРАЩАЕТ ДЕЙСТВИЕ ГАРАНТИИ НА ИЗДЕЛИЕ.



SEC.RU | Короткий путь к информации Скачано с sec.ru

# 3 ПОДГОТОВКА ИЗДЕЛИЯ К МОНТАЖУ

## 3.1 Порядок транспортирования изделия до места монтажа

Изделие в заводской таре можно перевозить воздушным, крытым автомобильным и железнодорожным транспортом с защитой от прямого воздействия атмосферных осадков и пыли без ограничения дальности.

Погрузочные и разгрузочные работы должны осуществляться с соблюдением техники безопасности.

## 3.2 Правила распаковывания изделия

3.2.1 Произвести внешний осмотр тары. Тара не должна иметь видимых повреждений.

3.2.2 Открыть транспортировочные ящики (Ящик 1, Ящик 2), распаковать и осмотреть состав изделия:

1) детали неподвижной панели ограждения;
2) детали подвижных элементов ограждения (роторной калитки);
3) детали неподвижных элементов ограждения:
4) детали верхнего модуля;
5) исполнительный механизм;
6) БПУ-01 с кабелем;
7) ключи от замка дверцы (6 шт.);
8) сопроводительная документация.



SEC.RU | Короткий путь к информации Скачано с sec.ru

### 3.3 Правила осмотра изделия

3.3.1 Проверить комплектность.

Комплектность проверять в соответствии с Формуляром ВЗР.244700.000 ФО и упаковочными листами, вложенными в ящики.

3.3.2 Произвести внешний осмотр изделия. Изделие не должно иметь видимых повреждений.

3.3.3 В случае обнаружения повреждений составить рекламационный акт.

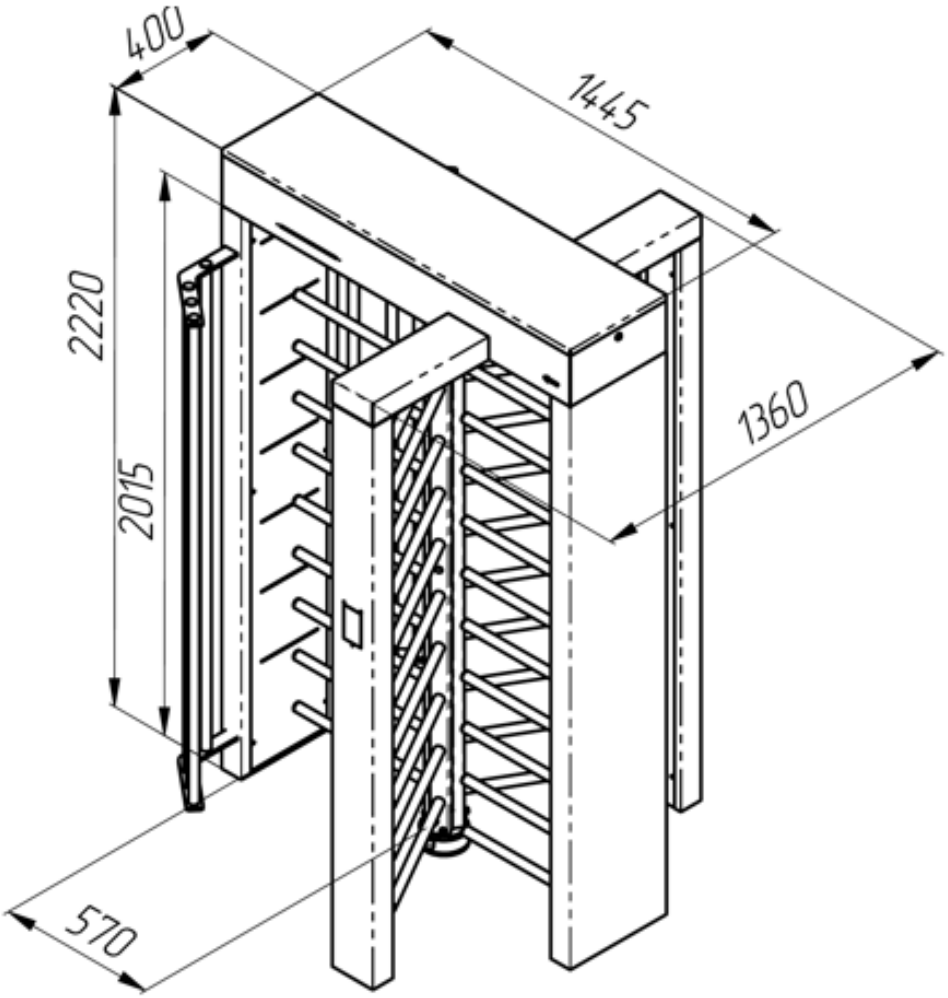


Рисунок 1 – Габаритные размеры турникета



SEC.RU | Короткий путь к информации Скачано с sec.ru

### 3.4 Требования к месту монтажа изделия

**ВНИМАНИЕ:** УСТАНАВЛИВАТЬ ТУРНИКЕТ НАДЕЖНО, ВО ИЗБЕЖАНИЕ РАСКАЧИВАНИЯ И (ИЛИ) ОПРОКИДЫВАНИЯ В ПРОЦЕССЕ ЭКСПЛУАТАЦИИ. В СЛУЧАЕ УСТАНОВКИ ТУРНИКЕТА НА ПОЛЫ НИЗКОЙ ПРОЧНОСТИ - ПРИНЯТЬ МЕРЫ ПО УКРЕПЛЕНИЮ ПОЛОВ В МЕСТЕ УСТАНОВКИ.

Исходное состояние турникета – закрытое (турникет закрыт для прохода в обоих направлениях).

Рисунок 2 –Исходное положение створок изделия.

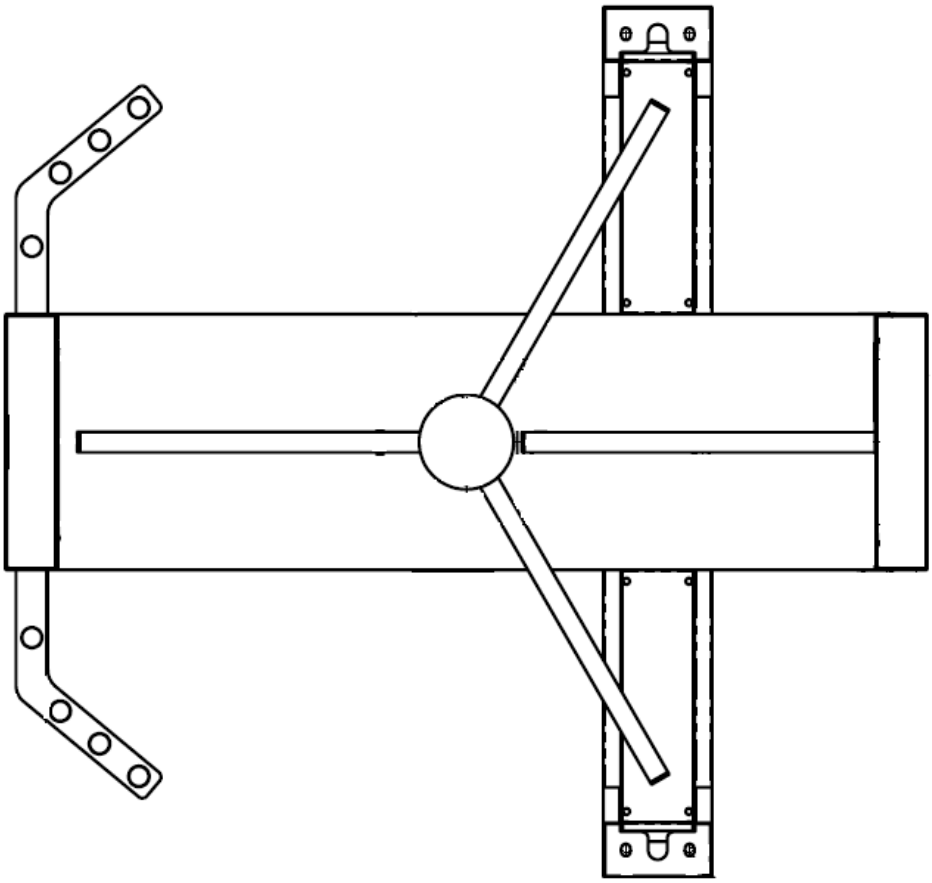

Рисунок 2 – Исходное положение створок



SEC.RU | Короткий путь к информации Скачано с sec.ru

Указанный вариант определяется ориентацией вала ротора при его установке в процессе монтажа турникета.

### 3.5 Порядок проверки соответствия места монтажа

Турникет по устойчивости к воздействию климатических факторов внешней среды соответствует исполнению У2 по ГОСТ 15150-69 (для эксплуатации на открытом воздухе).

Класс защиты турникета IP-54.

При выборе места монтажа турникета учесть разрешенные эксплуатационные температуры окружающего воздуха от –40°С до +50°С и относительную влажность воздуха до 95%.

При выборе места монтажа пульта управления учесть разрешенные эксплуатационные температуры окружающего воздуха от +1°С до +55°С и относительную влажность воздуха до 80% при температуре +25°С.



SEC.RU | Короткий путь к информации Скачано с sec.ru

# 4 МОНТАЖ И ДЕМОНТАЖ ИЗДЕЛИЯ

## 4.1 Необходимое оборудование

Оборудование, используемое при монтаже турникета:

1) электроперфоратор;

2) сверло твердосплавное диаметром 18 мм для сверления в полу отверстий под анкеры (рекомендуемый анкер втулочный с болтом FH 11-S 18/10);

3) ключ гаечный 19 мм;

4) торцевой ключ 19 мм с воротком;

5) отвертка шлицевая;

6) отвес или уровень;

7) стальные подкладки для выравнивания турникета;

8) напильник круглый;

9) бокорезы;

10) молоток 500 г;

11) отвес или уровень.



SEC.RU | Короткий путь к информации Скачано с sec.ru

## 4.2 Монтаж изделия

**ВНИМАНИЕ:** ПЕРЕД НАЧАЛОМ МОНТАЖА ИЗДЕЛИЯ ВНИМАТЕЛЬНО ИЗУЧИТЬ ДАННЫЙ РАЗДЕЛ ИНСТРУКЦИИ.

4.2.1 Рисунок 3 – следует заранее распланировать места установки панелей ограждения, подвижных и неподвижных элементов турникета, трассы прокладки кабелей в соответствии с рабочим чертежом.

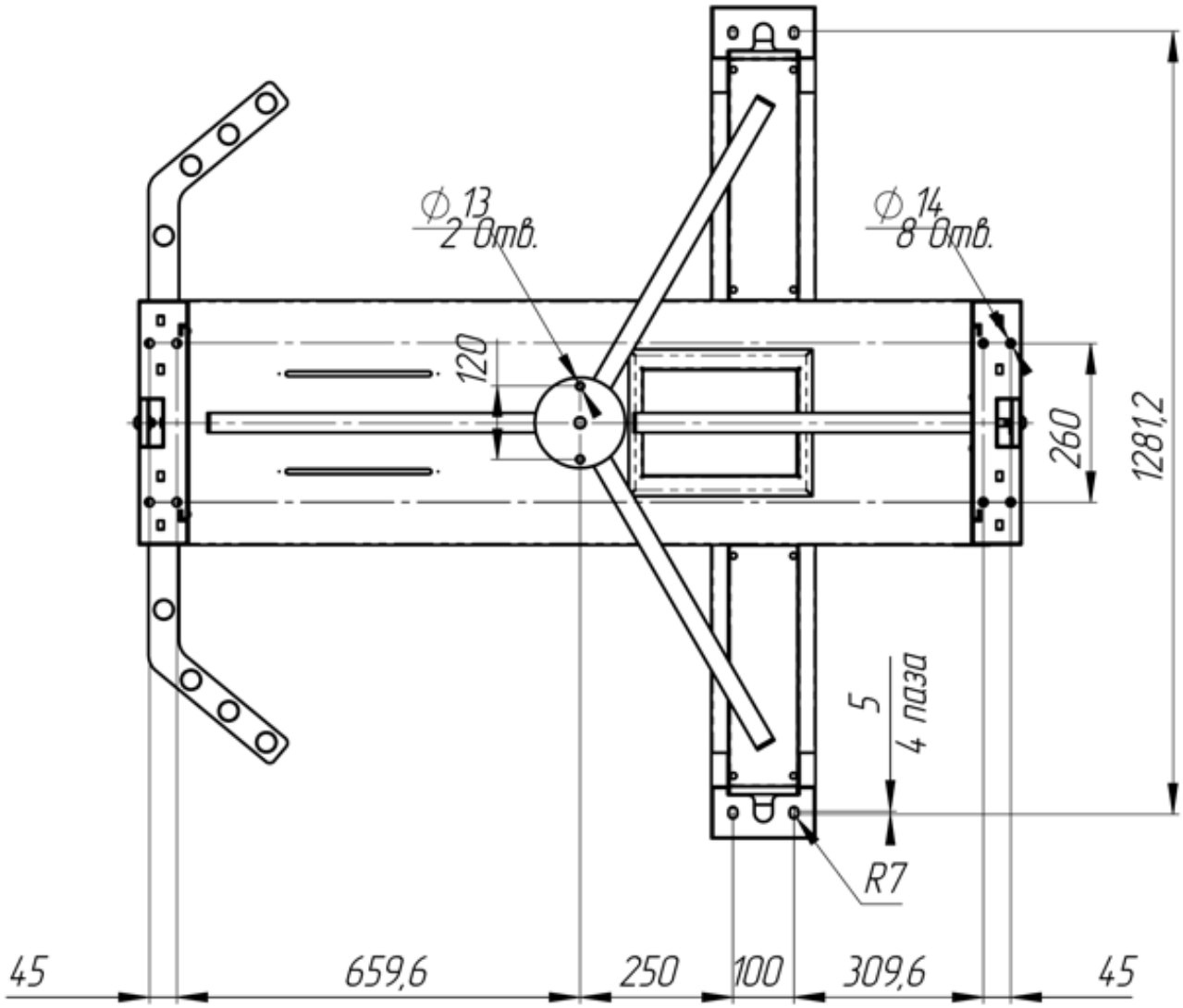


Рисунок 3 – Установочные размеры турникета



SEC.RU | Короткий путь к информации Скачано с sec.ru

Приложение Г – установочные размеры модификаций турникетов с индексом Double pass.

**ВНИМАНИЕ:** ОБРАТИТЕ ВНИМАНИЕ, ЧТО КОНЦЫ КАБЕЛЕЙ ДОЛЖНЫ ВЫСТУПАТЬ НАД УРОВНЕМ ГРУНТА НА 4 МЕТРА, ТАК КАК ЭЛЕКТРИЧЕСКИЕ СОЕДИНЕНИЯ ВЫПОЛНЯЮТ В ВЕРХНЕМ МОДУЛЕ ТУРНИКЕТА.

4.2.2 Поверхность, предназначенная для установки полноростового турникета, должна быть без неровностей, ее надо подготовить заранее. Рекомендуется использовать для этой цели бетон или другой негорючий материал.

4.2.3 Следуя указаниям установочного чертежа, наметить места сверления отверстий с помощью шаблона.



SEC.RU | Короткий путь к информации Скачано с sec.ru

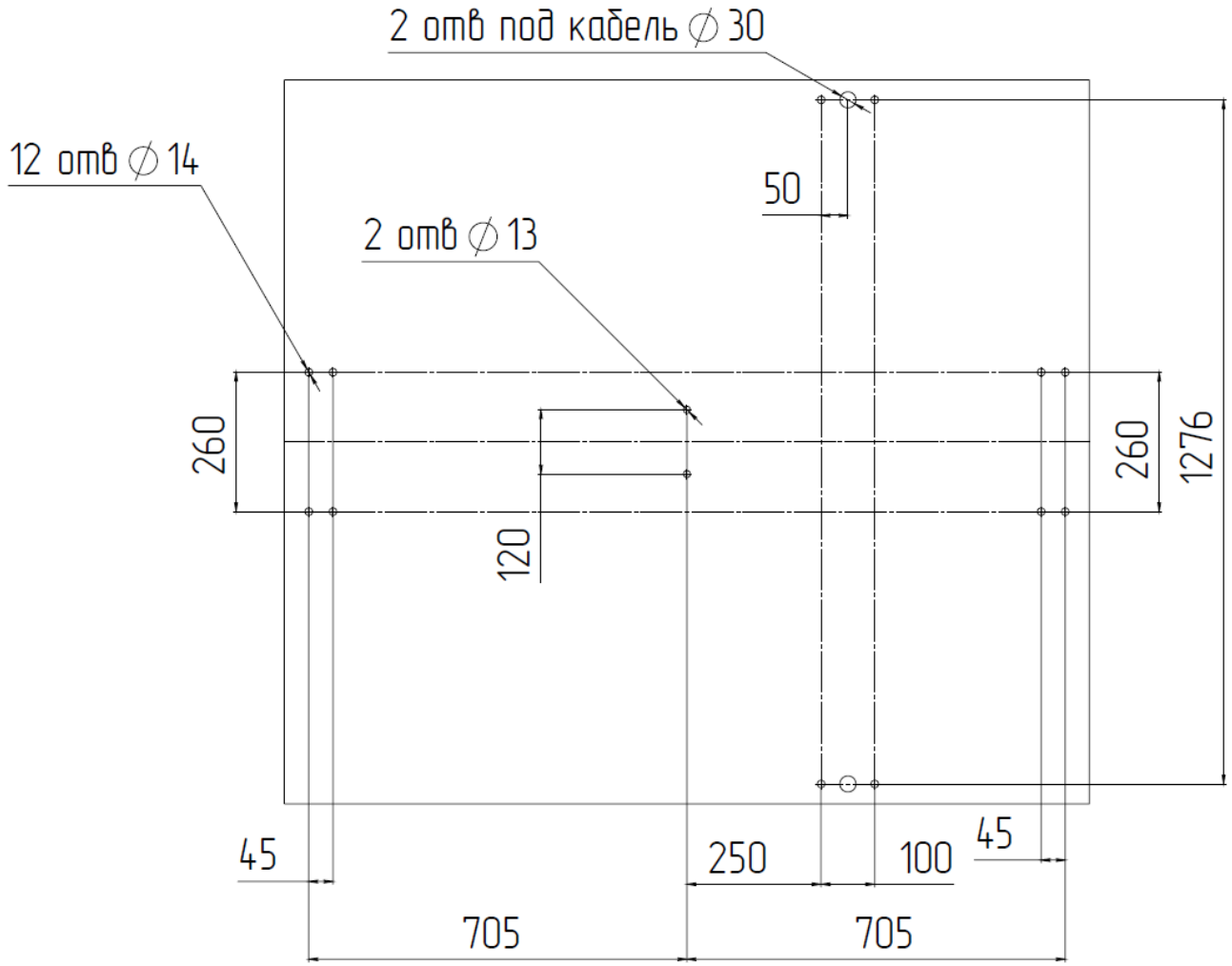


Рисунок 4 – Шаблон для установки турникета

4.2.4 Рисунок 4 – по установочным размерам, подготовьте отверстия диаметром 14 мм в полу под анкеры крепления стойки турникета глубиной 80 мм.

Расположение монтажных отверстий, относительно внешних габаритов турникета представлено в Приложении В. Глубина закладного отверстия, должна превышать длину анкера на 5 мм. Вставьте анкеры в отверстия.



SEC.RU | Короткий путь к информации Скачано с sec.ru

**ВНИМАНИЕ:** НЕСМОТРЯ НА ТО, ЧТО АНКЕРНЫЕ БОЛТЫ ЗАВОДА-ИЗГОТОВИТЕЛЯ ПОДХОДЯТ ДЛЯ РЕШЕНИЯ БОЛЬШИНСТВА ЗАДАЧ, В КАЖДОМ КОНКРЕТНОМ СЛУЧАЕ ПРИ МОНТАЖЕ ДОЛЖНЫ БЫТЬ УЧТЕНЫ УСЛОВИЯ ОКРУЖАЮЩЕЙ СРЕДЫ И ТИП ГРУНТА, НА КОТОРЫЙ УСТАНАВЛИВАЮТ ТУРНИКЕТ.

**ВНИМАНИЕ:** ВСЕ СТРОИТЕЛЬНЫЕ РАБОТЫ ДОЛЖНЫ БЫТЬ СОГЛАСОВАНЫ И УТВЕРЖДЕНЫ КВАЛИФИЦИРОВАННЫМ ИНЖЕНЕРОМ, РАСПОЛАГАЮЩИМ ВСЕЙ НЕОБХОДИМОЙ ИНФОРМАЦИЕЙ.

**ВНИМАНИЕ:** ОБОРУДОВАНИЕ ДОЛЖНО БЫТЬ ПРИКРЕПЛЕНО К ФУНДАМЕНТУ ДО НАЧАЛА ЭКСПЛУАТАЦИИ! ЗАВОД-ИЗГОТОВИТЕЛЬ НЕ НЕСЁТ ОТВЕТСТВЕННОСТЬ ЗА АВАРИИ ИЛИ ПОЛОМКИ, ВЫЗВАННЫЕ НЕПРАВИЛЬНОЙ ФИКСАЦИЕЙ ОБОРУДОВАНИЯ.

4.2.5 Установить стойки , с помощью болтов, входящих в комплект анкеров, на места крепления турникета (болты с анкерами в комплект не входят). Подтянуть болты, чтобы зафиксировать распорные анкера в грунте.



SEC.RU | Короткий путь к информации Скачано с sec.ru

4.2.6 Выбрать стойку неподвижной панели ограждения, по которой будете проводить кабели управления и питания турникета к верхнему модулю.

Подготовить кабельный канал от площадки к месту установки, БП, ПУ, а также, если это требуется, к месту подключения СКУД и ОПС.

Подводка кабелей к верхнему модулю производится через отверстия в стойках неподвижной панели ограждения (Рисунок 5 – 6,7).

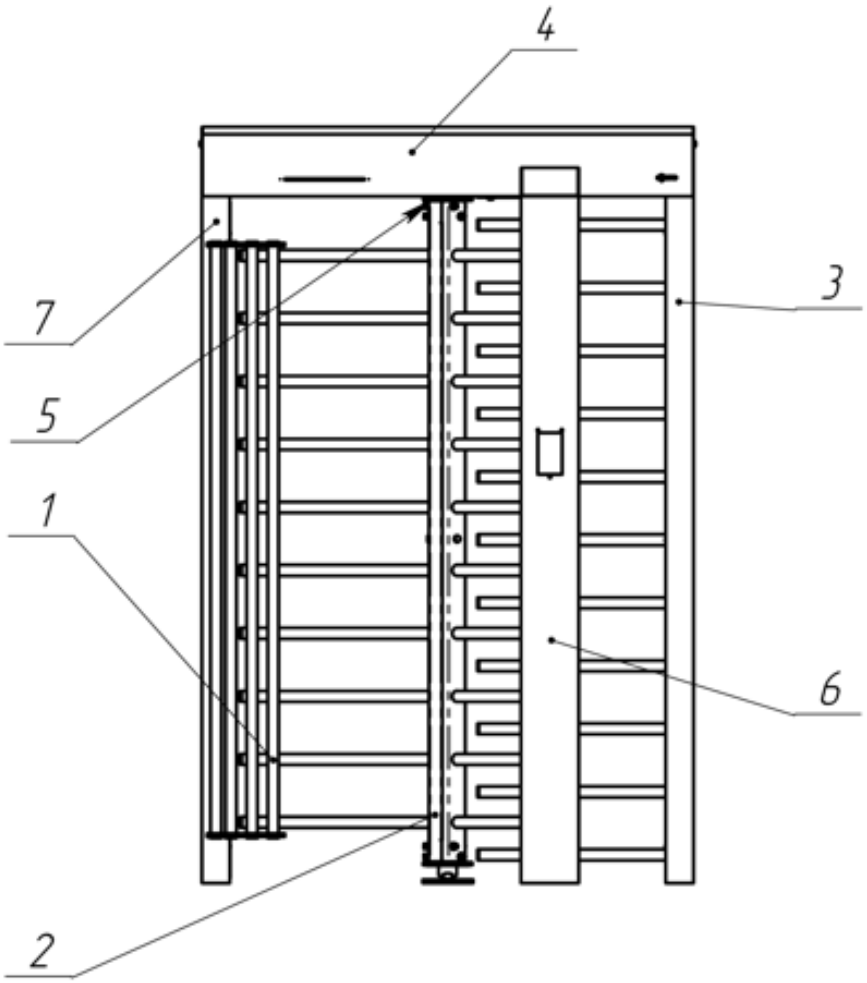


1. – Неподвижная панель ограждения; 2. – Роторная калитка;
3. – Неподвижные элементы ограждения; 4. – Верхний модуль;
5. – Исполнительный механизм; 6,7. – Стойка для подводки кабелей

Рисунок 5 – Общий вид турникета



SEC.RU | Короткий путь к информации Скачано с sec.ru

Необходимо подготовить штробу к той стойке неподвижного модуля, которую вы будете использовать для прокладки кабелей к верхнему модулю.

4.2.7 Рисунок 6 – собрать неподвижную панель ограждения турникета. Установить ее на подготовленную площадку, предварительно пропустив в ее стойку кабели ПУ, кабель питания, кабели СКУД и ОПС к верхнему модулю.

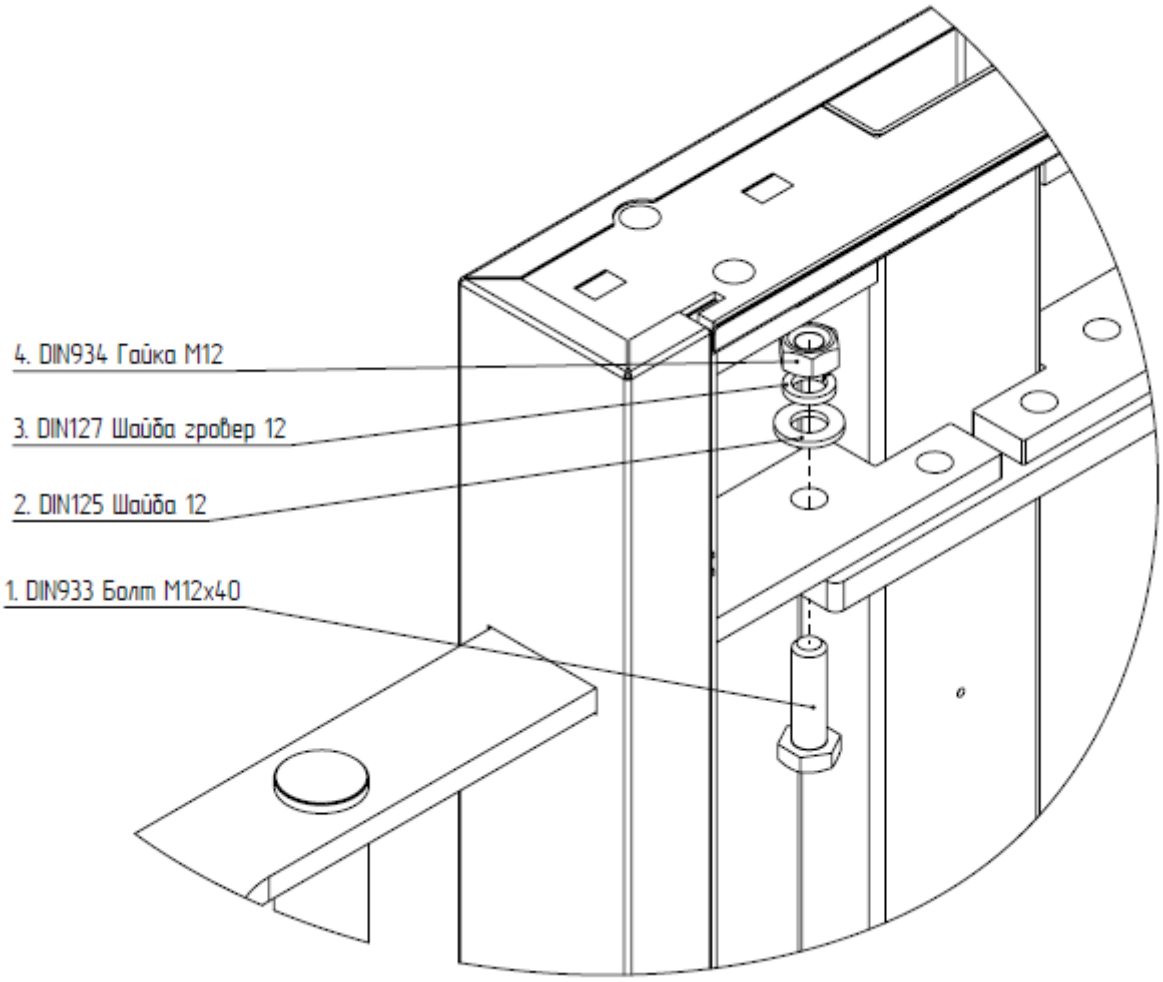


Рисунок 6 – Сборка неподвижной панели ограждения


SEC.RU | Короткий путь к информации Скачано с sec.ru

4.2.8 Рисунок 7 – установить и закрепить неподвижный элемент ограждения турникета, используя анкера, закрутив их в соответствующие отверстия, используя ключ. Установить пластиковые колпачки на головки болтов крепления.

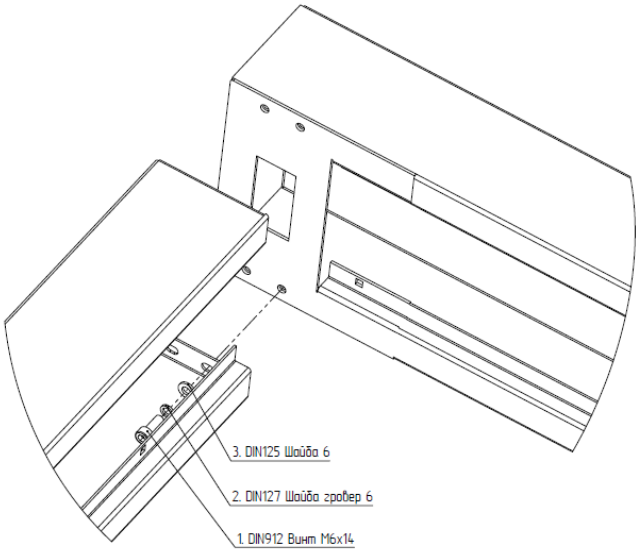


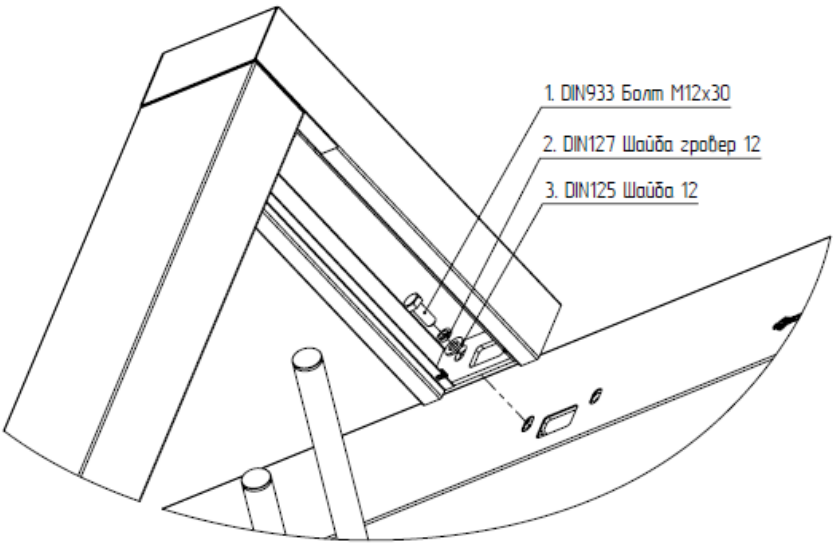


Рисунок 7 – Установка неподвижного элемента ограждения



SEC.RU | Короткий путь к информации Скачано с sec.ru

4.2.9 Рисунок 8 – панель индикации со светодиодными полосами закрепить винтами М4 и поставить заглушки поверх винтов.

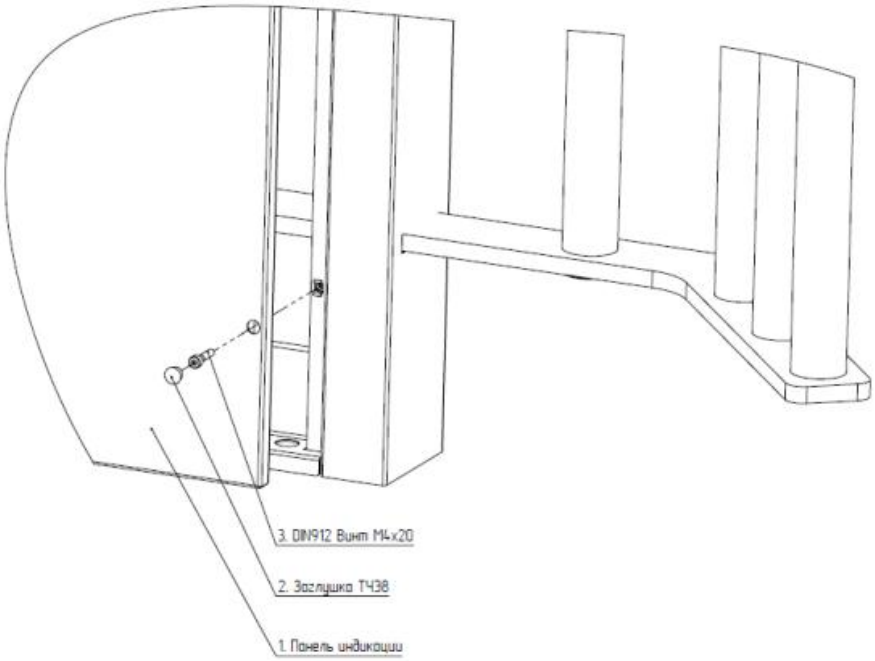


Рисунок 8 – Сборка панели индикации


SEC.RU | Короткий путь к информации Скачано с sec.ru

4.2.10 Собрать подвижные элементы турникета (роторную калитку) согласно рисунку 9.

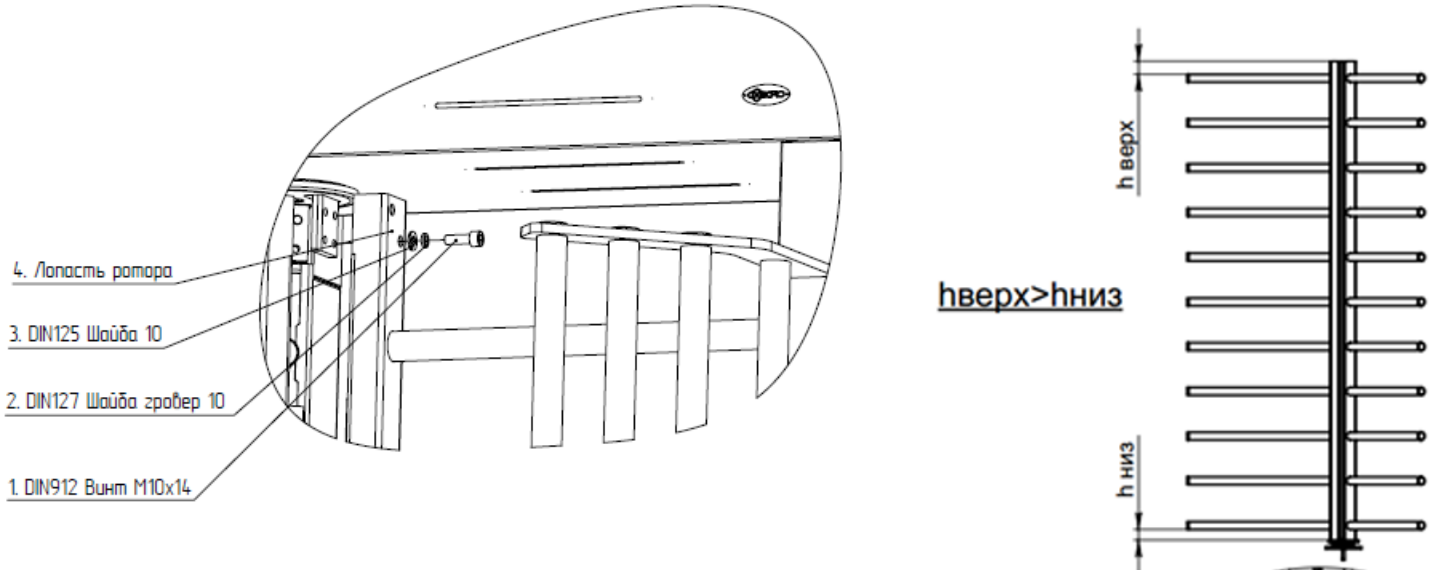


Рисунок 9 – Сборка роторной калитки.



SEC.RU | Короткий путь к информации Скачано с sec.ru

4.2.11 Установить верхний модуль турникета на неподвижные элементы ограждения, предварительно пропустив кабели в соответствующие отверстия. Закрепить верхний модуль, с помощью болтов крепления согласно рисунку 10.

**ВНИМАНИЕ:** ВЕРХНИЙ МОДУЛЬ ИМЕЕТ ЗНАЧИТЕЛЬНЫЙ ВЕС, ПОЭТОМУ ДЛЯ ЕГО ПОДЪЕМА ТРЕБУЕТСЯ НЕ МЕНЕЕ ДВУХ РАБОТНИКОВ.

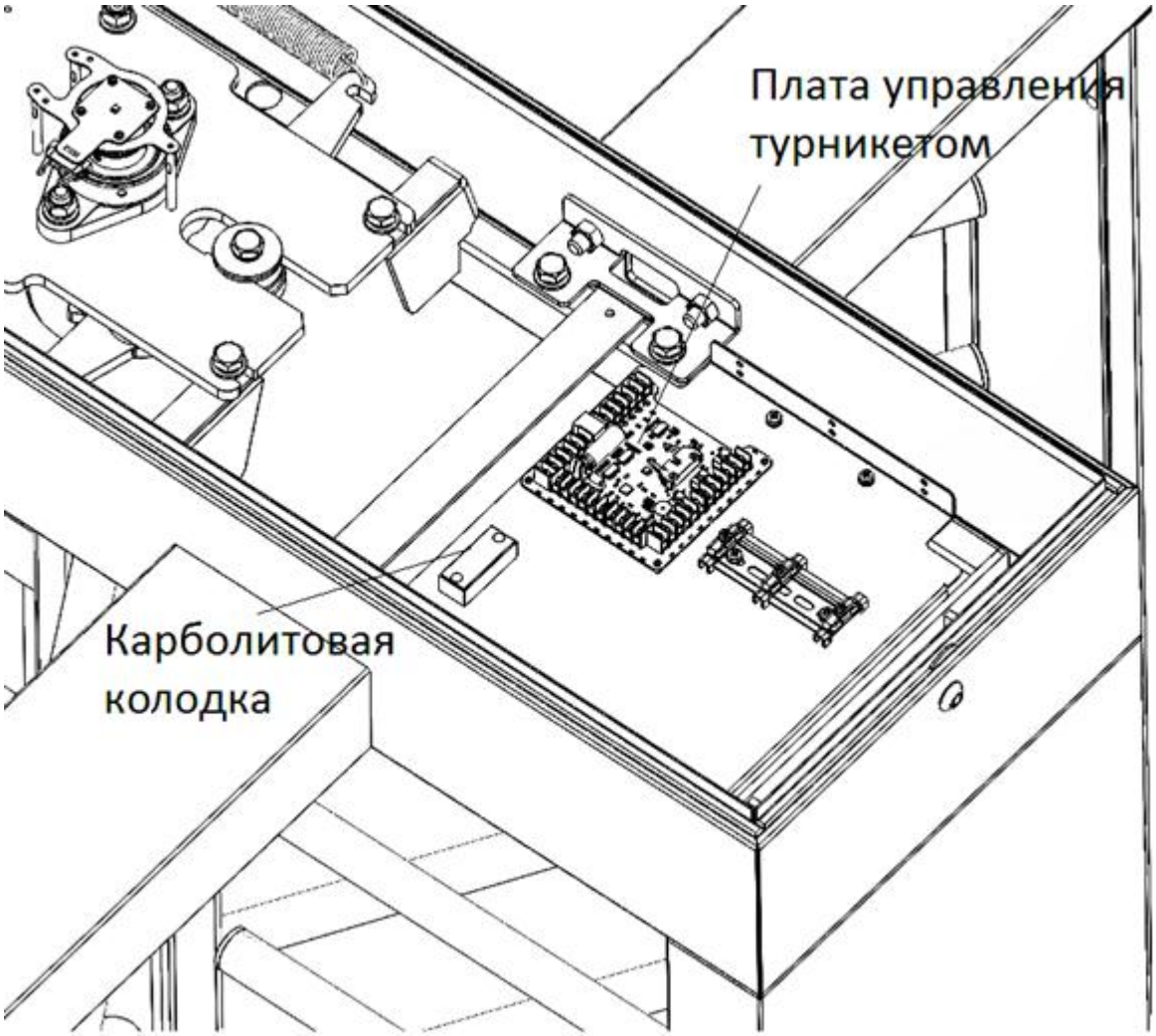


Рисунок 10 – Крепление верхнего модуля турникета


SEC.RU | Короткий путь к информации Скачано с sec.ru

Рисунок 11 – верхнюю крышку закрепить при помощи замков с ключами.

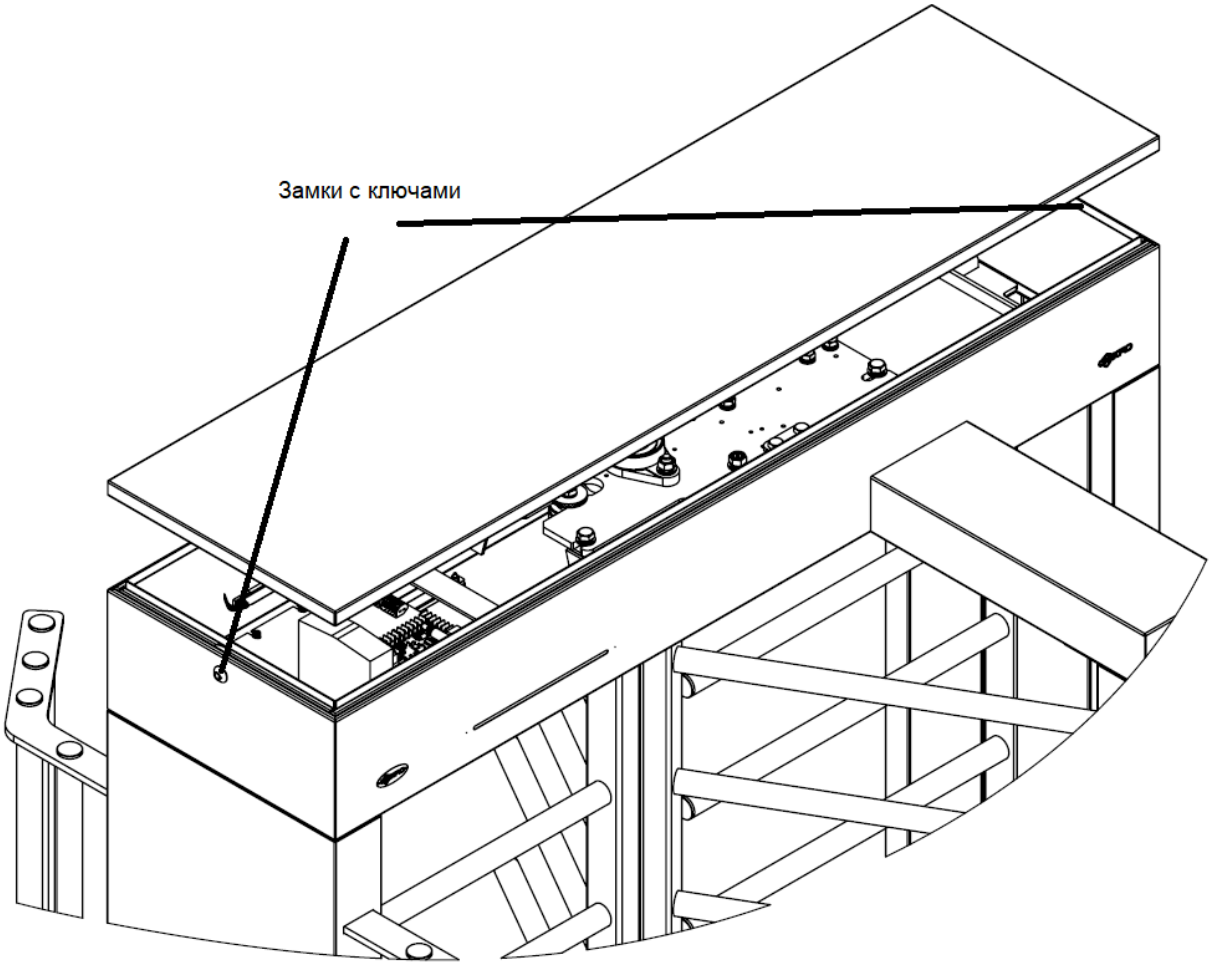


Рисунок 11 – Крепление верхней крышки


SEC.RU | Короткий путь к информации Скачано с sec.ru

## 4.3 Демонтаж изделия

4.3.1 Демонтаж изделия для отправки на поверку или ремонт производить в следующем порядке:

1) выключить питание изделия;
2) отсоединить изделие от источника питания;
3) отсоединить кабельную часть изделия от дополнительных кабелей;
4) демонтировать верхнюю крышку;
5) демонтировать второй неподвижный элемент ограждения;
6) демонтировать верхний модуль;
7) демонтировать роторную калитку
8) демонтировать неподвижный элемент ограждения;
9) демонтировать неподвижную панель ограждения;
10) демонтировать изделие с установочной площадки.

4.3.2 Перед упаковкой очистить изделие от пыли и загрязнений.

4.3.3 Упаковать изделие в упаковочный ящик.


SEC.RU | Короткий путь к информации Скачано с sec.ru

# 5 ПОДКЛЮЧЕНИЕ И НАЛАДКА ИЗДЕЛИЯ

Рисунок 5 подводка кабелей производится через отверстие в стойке неподвижной панели ограждения турникета. Закрепить кабели кабельными стяжками.

Подключение питания к турникету производиться от стороннего источника питания 12В, через карболитовую колодку, расположенную в верхнем модуле 4 турникета. Рисунок 12 – схема подключения питания и индикации.

Схема подключения к плате управления приведена в Приложениии В

**ВНИМАНИЕ:** ПОСЛЕ ВКЛЮЧЕНИЯ ТУРНИКЕТА ,РЕКОМЕНДУЕТСЯ СБРОСИТЬ ТУРНИКЕТ НА ЗАВОДСКИЕ НАСТРОЙКИ.

ДЛЯ ЭТОГО: НАЖМИТЕ КНОПКУ BUT, И УДЕРЖИВАЙТЕ ЕЁ ДО ПЕРВОГО ЗВУКОВОГО СИГНАЛА ОТ ПЬЕЗОИЗЛУЧАТЕЛЯ, ПОСЛЕ ЧЕГО ОТПУСТИТЕ КНОПКУ И ДОЖДИТЕСЬ ДЛИННОГО ВТОРОГО СИГНАЛА, ПОДТВЕРЖДЕНИЯ ВЫБРАННОГО РЕЖИМА.

В ТУРНИКЕТ ЗАПИСАН РЕЖИМ УПРАВЛЕНИЯ С ЗАВОДСКИМИ НАСТРОЙКАМИ



SEC.RU | Короткий путь к информации Скачано с sec.ru

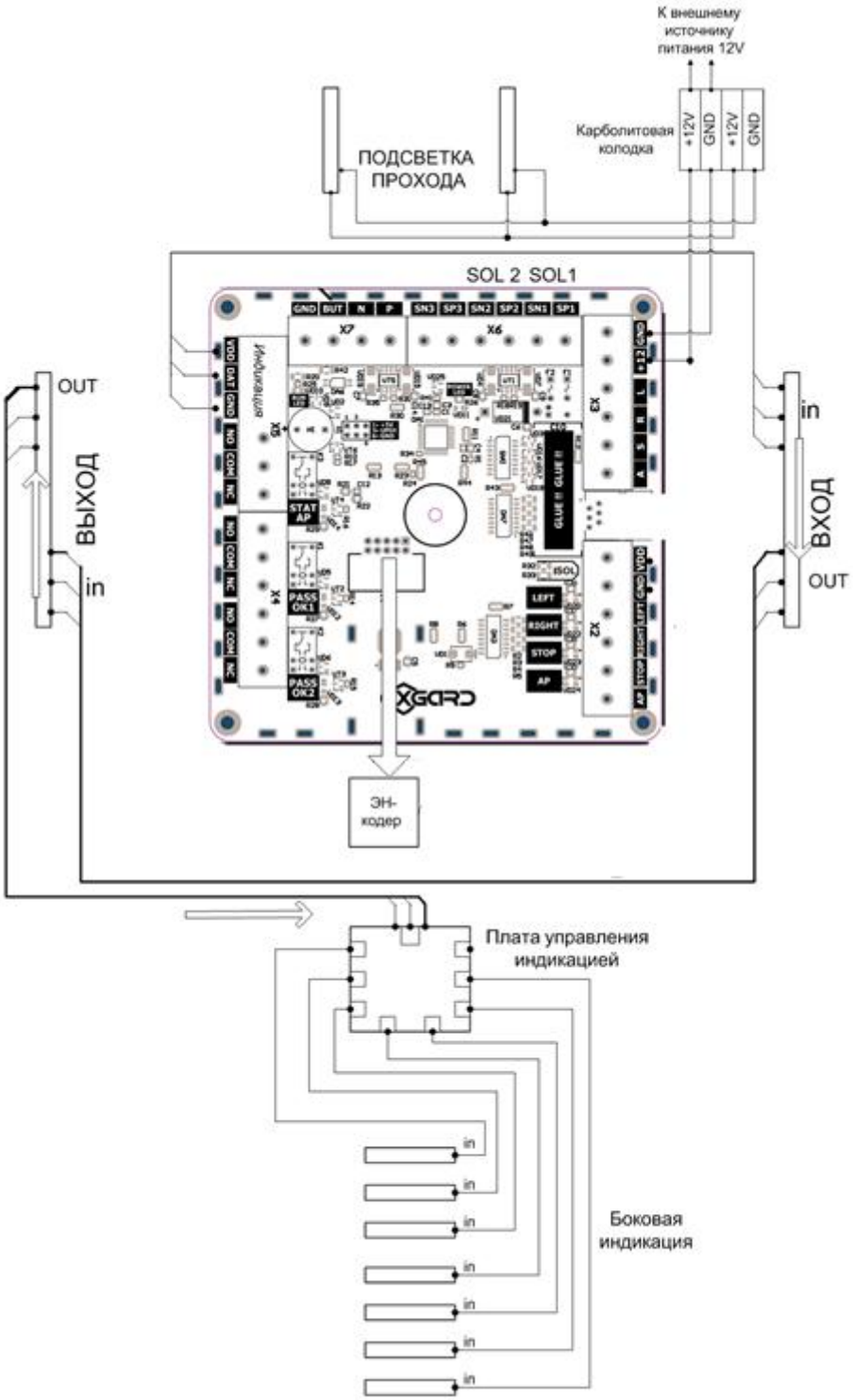


.

Рисунок 12 – Схема подключения питания турникета

Подключение, ПУ и СКУД осуществляется с помощью платы управления. Рисунок 13 – расположение платы управления и колодки



SEC.RU | Короткий путь к информации Скачано с sec.ru

подключения стороннего источника питания 12В в верхнем модуле 4 турникета.

Убедитесь в надежном подключении кабелей. Установите верхнюю крышку и закройте ее на замок.

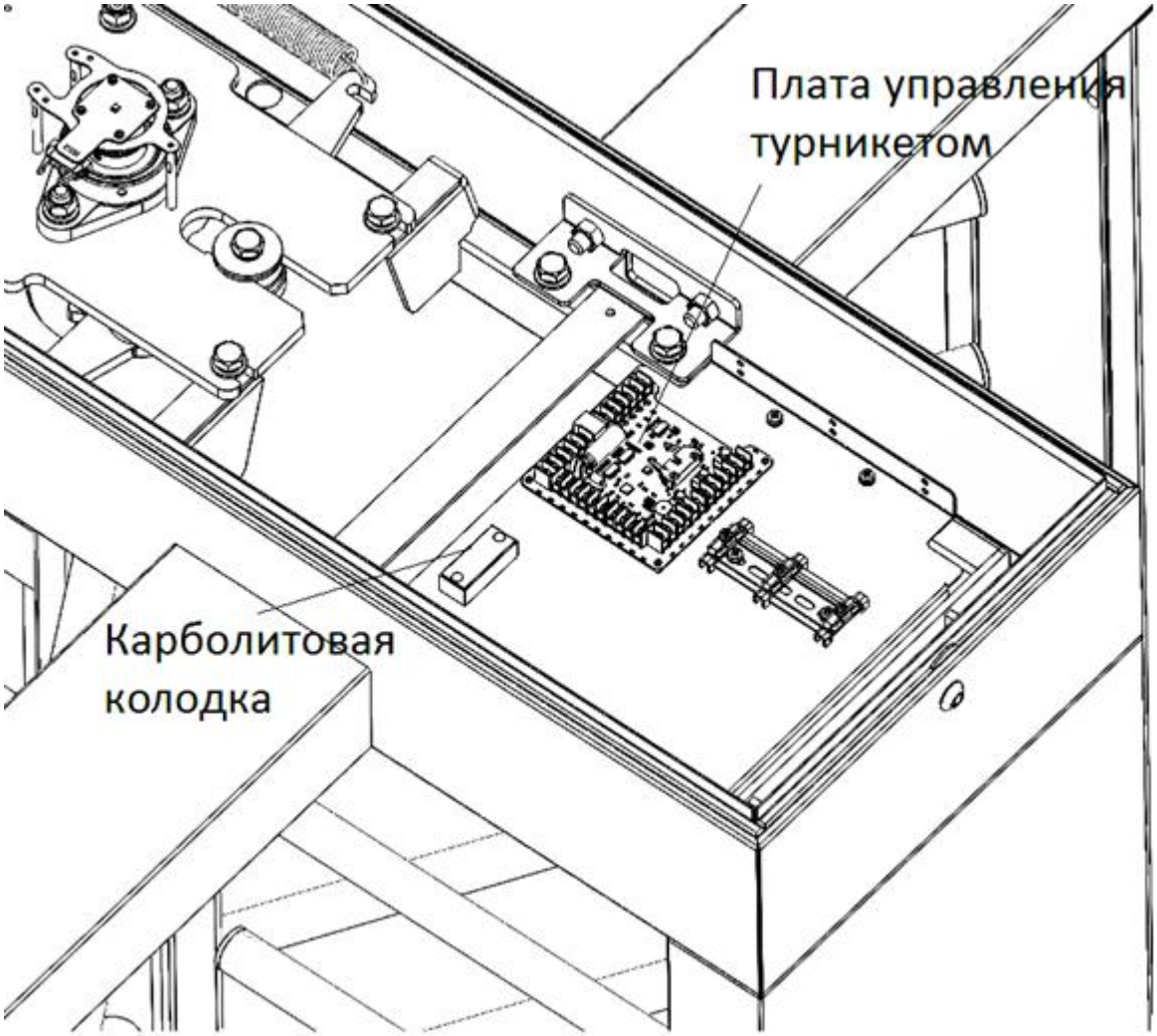


Рисунок 13 – Расположение платы управления на верхнем модуле турникета.

На рисунке показан внешний вид платы управления и расположение разъемов для подключения ПУ, СКУД и ОПС. Там же расположена колодка, для подключения внешнего источника питания 12 В.

Режимы работы турникета задаются с помощью кнопки SericeButton.



SEC.RU | Короткий путь к информации Скачано с sec.ru

Для выбора нужного режима турникета необходимо:

- нажать и удерживать кнопку SERVICE BUTTON до появления короткого звукового сигнала. По количеству коротких звуковых сигналов выбирается режим работы турникета.

- дождавшись нужного количества сигналов, нужно отпустить кнопку SERVICE BUTTON, раздастся длинный звуковой сигнал, который говорит о том, что нужный режим записался в память контроллера.

- при снятии питания выбранный режим, не сбрасывается.

В таблице 1 приведены режимы работы турникета при различном количестве сигналов, после нажатия кнопки SERVICE BUTTON.

Таблица 1 – Режим работы турникета

| **№ Режима работы турникета** | **Количество коротких звуковых сигналов, после нажатия кнопки SERVICE BUTTON** | **Режим работы турникета** |
|---|---|---|
| 1 | 1 | Сброс на заводские настойки:<br>-импульсный режим управления турникетом<br>-после включения турникет переходит в режим «СТОП»<br>-в режим «АНТИПАНИКА» при управлении со СКУД турникет входит, после соединения контактов AP и GND<br>-турникет управляется пультом, состояние кнопок транслируется на выходы ACCESS OUT(п. 5.4)<br>- Защита от случайного нажатия кнопки “АП” включена( удерживать 1,5сек) |
| 2 | 2 | -Переключение импульсного и потенциального режима управления турникетом (п. 5.3) |
| 3 | 3 | -Включение/выключение звука |
| 4 | 4 | -срабатывание входа «АНТИПАНИКИ» по замыканию/размыканию контактов AP и GND |
| 5 | 5 | - Рокировка кнопок пульта влево/вправо |
| 6 | 6 | -Тестовый режим проверки работоспособности турникета |
| 7 | 7 | - Установка угла срабатывания реле факта прохода, на 60 градусов и на 100 градусов |


SEC.RU | Короткий путь к информации Скачано с sec.ru

| | | |
|---|---|---|
| 8 | 8 | - Отключение/ включение реакции турникета на пульт |
| 9 | 9 | Срабатывание от нажатия кнопки “АП” моментальное или защита от случайного нажатия( необходимо удерживать кнопку 1,5 секунды) |
| 10 | 10 | - Включение/выключение режима свободного прохода влево |
| 11 | 11 | - Включение/выключение режима свободного прохода вправо |
| 12 | 12 | - Включение/выключение режима ожидания, после длительной паузы управления турникетом |

* при перезагрузке, настройки не меняются.

## 5.1 Подключение питания

**ЗАПРЕЩАЕТСЯ:**

ПОДКЛЮЧАТЬ ТУРНИКЕТ К БП, НАПРЯЖЕНИЕ КОТОРОГО, ОТЛИЧАЕТСЯ ОТ УКАЗАННОГО В РУКОВОДСТВЕ ПО ЭКСПЛУАТАЦИИ.

Питание турникета осуществляется от внешнего блока питания 12В, (не менее 5А) через контакты карболитовой колодки, расположенной в верхнем модуле 4 (Рисунок 12 ,13). Электрические характеристики приведены в Руководстве по эксплуатации ВЗР.244700.000 РЭ.

**ВНИМАНИЕ:** ТОЧКИ ЗАЗЕМЛЕНИЯ ПРИВЕДЕНЫ В ПРИЛОЖЕНИИ А. ПРИ УСТАНОВКЕ БЛОКА ПИТАНИЯ ВНУТРИ ТУРНИКЕТА, НЕОБХОДИМО ЗАЗЕМЛИТЬ ЕГО СОСТАВНЫЕ ЧАСТИ.

## 5.2 Подключение пульта управления

Базовый пульт управления БПУ 01. В корпусе пульта установлены только коммутационные кнопки, в нём нет никаких электронных компонентов. Пульт позволяет управлять турникетом, обеспечивает



SEC.RU | Короткий путь к информации Скачано с sec.ru

выполнение команд на разрешение одноразового прохода вправо, влево, команд стоп и антипаника.

Пульт обеспечивает многоразовый проход в выбранную сторону и многоразовый проход в обе стороны.

БПУ 01 не может:

1.На данном пульте нет подсветки кнопок включения заданного режима.

2.Обеспечить переназначение кнопок справа налево (реверс кнопок)

3. Нет включения режима автотеста, этот режим включается с платы управления (смотри таблицу 1 Режимы работы турникета)

### 5.3 Подключение системы контроля и управления доступом (опционально)

Контроллер СКУД подключить к группе контактов .

Маркировка контактов: RIGHT, STOP, GND, AP, LEFT. Назначение контактов указано в Таблице 2.

Таблица 2 – Назначение контактов СКУД

| Маркировка контактов | Назначение контактов |
|---|---|
| LEFT, RIGHT | однократный проход влево/вправо (низший приоритет) |
| STOP | проход запрещён (режим «Стоп») (средний приоритет) |
| AP | свободный выход («Антипаника») (высший приоритет) |
| GND | общий контакт |



SEC.RU | Короткий путь к информации Скачано с sec.ru

Входы для подключения СКУД различаются по приоритетам:

1) самым высоким приоритетом обладает вход АР. Пока этот вход замкнут на контакт GND, турникет находится в состоянии свободного выхода и **РЕАГИРУЕТ(!)** только на команду STOP;

2) LEFT и RIGHT имеют одинаковый низкий приоритет и включают однократный проход в одну или другую сторону. Если замыкаются оба входа, то проход разрешен в ту сторону, вход которой замкнулся первым. В случае не совершения прохода турникет перейдёт в режим «Стоп» автоматически спустя 5 секунд.

**ВНИМАНИЕ:** В СЛУЧАЕ ЗАМЫКАНИЯ ВХОДА «АР» – КОМАНДЫ С ПУЛЬТА НЕ ПРИНИМАЮТСЯ, ТАК КАК СКУД ИМЕЕТ БОЛЕЕ ВЫСОКИЙ ПРИОРИТЕТ, КРОМЕ КОМАНДЫ СТОП.

Для включения режима «Антипаники» его вход «АР» необходимо замкнуть на контакт «GND» ,его можно замкнуть кратковременно, или удерживать постоянно.

Для перехода из режима «Антипаники» в режим СТОП, необходимо замкнуть или разомкнуть «АР» – «GND» в зависимости от выбранного режима 4 и нажать на пульте кнопку стоп. Второй способ выйти из режима «Антипаники» выключить и включить питание турникета.

Входы LEFT и RIGHT могут работать как в потенциальном, так и в импульсном режиме (срабатывание по факту замыкания на контакт GND). Импульсный режим установлен по умолчанию.

Для перехода на потенциальный режим работы необходимо воспользоваться указаниями Таблицы 2. В данном случае режим прохода влево/вправо включается только на время подачи управляющего сигнала на входы LEFT/RIGHT.



SEC.RU | Короткий путь к информации Скачано с sec.ru

Режим свободного прохода можно устанавливать подачей управляющих сигналов на оба входа одновременно. Приоритет входов LEFT и RIGHT при переходе в импульсный режим остается неизменным.

На плате реализовано три релейных выхода для СКУД, работающих по принципу «сухого контакта» – Pass_Ok1, Pass_Ok2 и STAT AP . NO и COM – нормально разомкнутое подключение, NC и COM – нормально замкнутое подключение.

Срабатывание одной из групп контактов говорит о совершении прохода в соответствующую сторону (PassOk1 – вправо, PassOk2 – влево).

«Сухой контакт» замыкается / размыкается при повороте роторной калитки на угол 110 или 60 градусов.

Срабатывание контактов STAT AP говорит  о включении режима « Антипаники».

Светодиоды VD 12 и VD13 сигнализируют о состоянии реле PassOk1 – вправо и, PassOk2 – влево.

Светодиоды VD 14 сигнализирует о состоянии реле STAT AP.

В режиме удержания контакты NC ,NO и COM постоянно замкнуты или разомкнуты и диод VD14 горит постоянно.

## 5.4 Подключение пульта управления к контроллеру СКУД

В некоторых случаях ПУ турникетом необходимо подключать непосредственно к контроллеру СКУД, поскольку проходы, разрешенные с пульта (без участия контроллера), воспринимаются системой как «взлом».



SEC.RU | Короткий путь к информации Скачано с sec.ru

Для использования данной схемы подключения турникета необходимо установить 6 режим работы турникета. В этом режиме, турникет не реагирует на команды пульта, а лишь транслирует их состояние на контакты клеммных колодок, группы контактов

Выходы СКУД. выходы (в скобках указано обозначение выходов на плате) LEFT(L), RIGHT(R), STOP(S), AP(A), которые являются выходами с открытым коллектором.

Назначение контактов представлено в таблице 3. Рисунок 14 – нумерация кнопок пульта. Для данной группы контактов максимальный выходной ток не более 150 мА, допустимое напряжение не более 24 В.

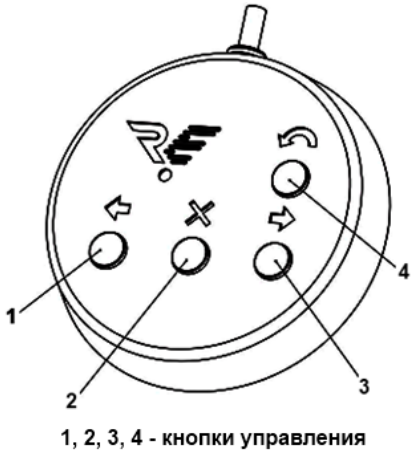


Рисунок 14 – Нумерация кнопок ПУ

Таблица 3 – Назначение группы контактов SCUD OUT

| Маркировка контактов | Назначение контактов |
|---|---|
| LEFT | Состояние кнопки «Влево» (1) |
| RIGHT | Состояние кнопки «Вправо» (3) |
| STOP | Состояние кнопки «Стоп» (2) |
| AP | Состояние кнопки «Антипаника» (4) |



SEC.RU | Короткий путь к информации Скачано с sec.ru

Выходы SCUD OUT (RIGHT, LEFT, AP ,STOP) отображают текущее состояние кнопок ПУ – транзистор открывается при нажатии на соответствующую кнопку. Выход AP меняет свое состояние на противоположное при каждом нажатии на кнопку «Антипаника».

Выходы RIGHT, LEFT, AP ,STOP можно подключать как напрямую к контроллеру СКУД, так и через реле. Рисунок 15 – при использовании реле **ОБЯЗАТЕЛЬНО(!)** подключение диода параллельно обмотке.

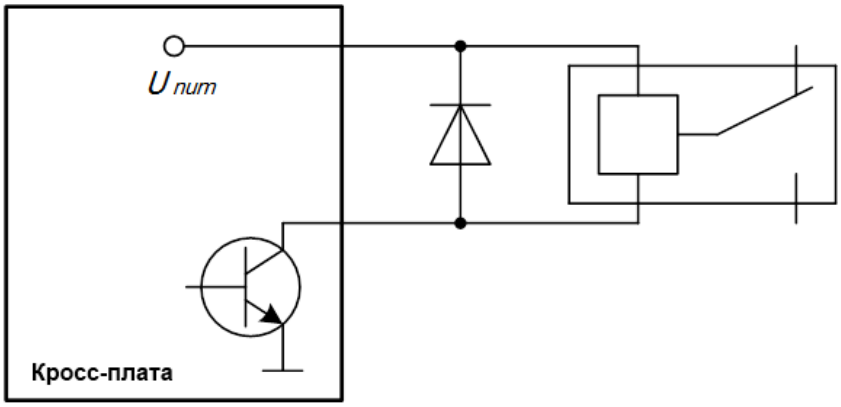


Рисунок 15 – Схема подключения диода параллельно обмотке реле

В этом варианте контроллер управляет турникетом с помощью группы контактов («LEFT», «RIGHT» и «STOP»), при этом контакт «AP» включается и выключается с пульта.

Важной особенностью подключения ПУ через контроллер СКУД является невозможность использования режимов турникета, которые устанавливаются с помощью комбинаций кнопок пульта (кроме режима свободного прохода в потенциальном режиме управления, Раздел 5.3 настоящей инструкции). В данном случае за эти режимы отвечает СКУД.


SEC.RU | Короткий путь к информации Скачано с sec.ru

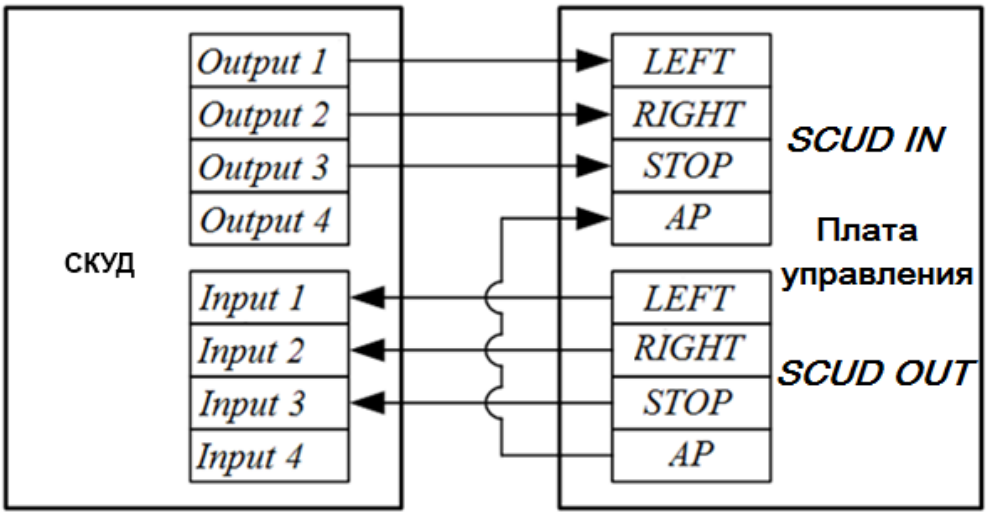


Рисунок 16 – Схема подключения платы управления турникетом к контроллеру СКУД



SEC.RU | Короткий путь к информации Скачано с sec.ru

# 6 КОМПЛЕКСНАЯ ПРОВЕРКА

## 6.1 Осмотр и проверка готовности изделия к использованию

6.1.1 Проверить крепления деталей и узлов турникета

6.1.2 Проверить надежность крепления всех кабелей.

6.1.3 Включить питание турникета и провести проверку работоспособности, совершив несколько тестовых проходов и переходов в режим «Антипаника».

6.1.4 При отсутствии постороннего шума и каких-либо нарушений режимов работы турникет готов к эксплуатации.

6.1.5 Проверьте установку индукционных датчиков поворота ротора, относительно диска с прорезями, установленного на оси вращения турникета. Диск не должен задевать датчики, и каждый светодиод, установленный на датчиках, должен последовательно зажигаться при вращении ротора в одну из сторон.



SEC.RU | Короткий путь к информации Скачано с sec.ru

# 7 СДАЧА СМОНТИРОВАННОГО ИЗДЕЛИЯ

Сдача смонтированного изделия производится в следующем порядке:

1) представитель организации, производившей монтаж, производит демонстрацию надежности монтажа изделия;

2) делаются отметки об установке изделия в Формуляре ВЗР.244700.000 ФО в разделе «Движение изделия при эксплуатации»;

3) заполняется раздел «Сведения о монтаже» Формуляра ВЗР.244700.000 ФО изделия;

4) оформляется Акт приемки в эксплуатацию.



SEC.RU | Короткий путь к информации Скачано с sec.ru

## ПРИЛОЖЕНИЕ А - Точки заземления

Точки заземления располагаются внутри корпуса в верхнем модуле турникета в виде шпилек М6х16:

- в верхнем модуле турникета (Рисунок 17)
- на панели боковой индикации (Рисунок 18)
- на каркасе стойки (Рисунок 19)
- на лючке с подсветкой (Рисунок 20)

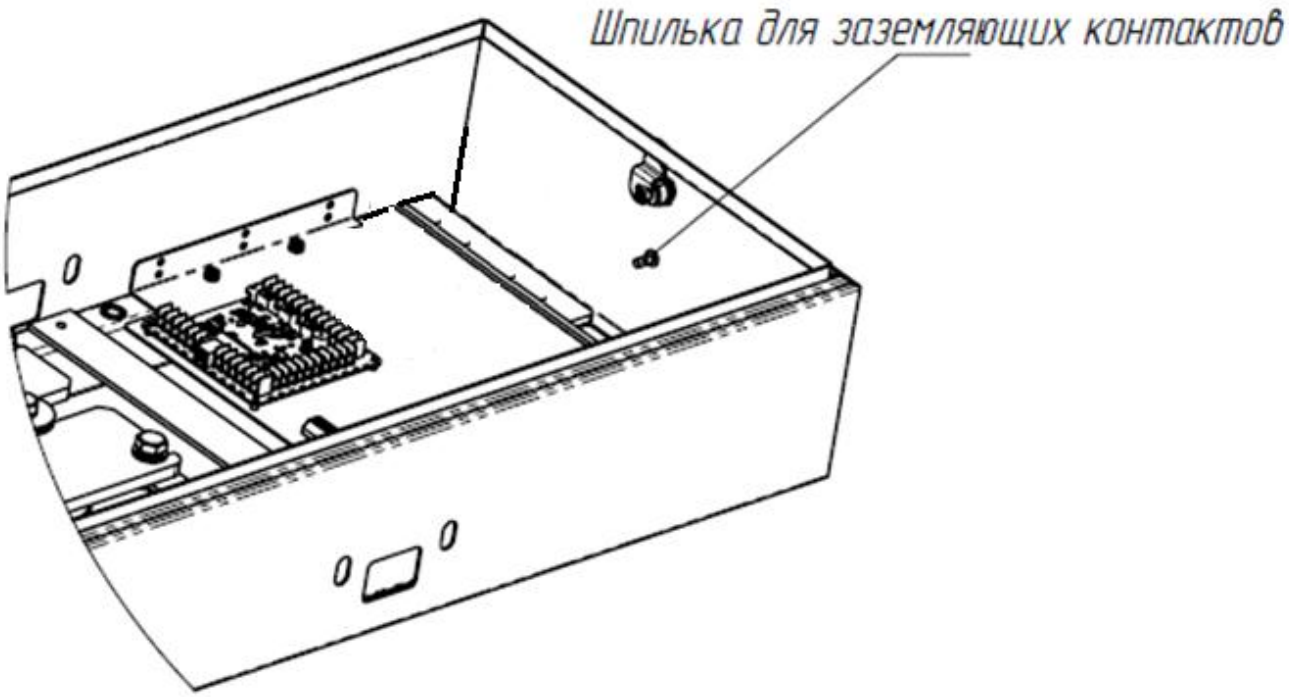


Рисунок 17 – Расположение шпилек в верхнем модуле


SEC.RU | Короткий путь к информации Скачано с sec.ru

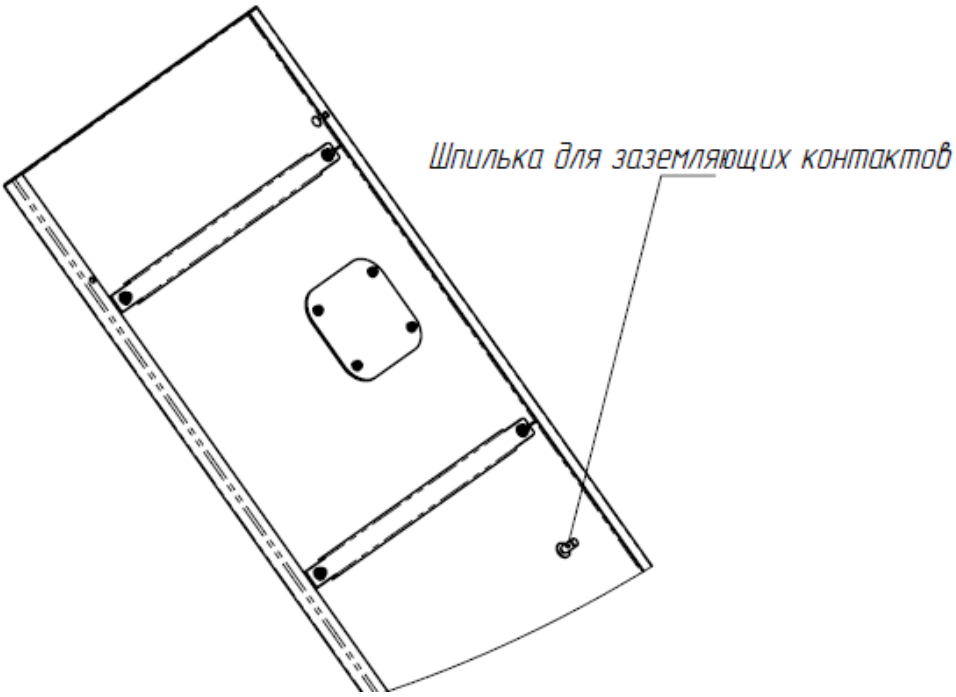


Рисунок 18- Расположение шпилек боковой панели

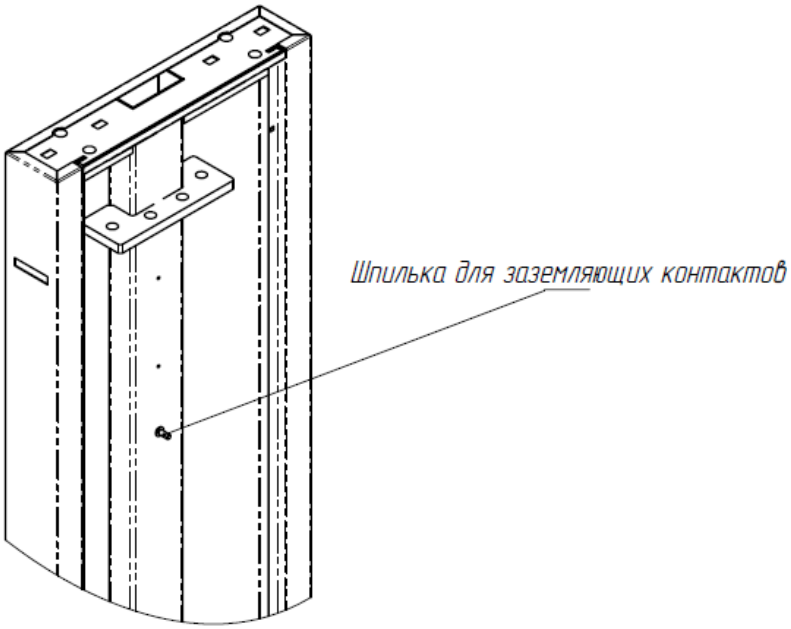


Рисунок 19 – Расположение шпилек в стойке



SEC.RU | Короткий путь к информации Скачано с sec.ru

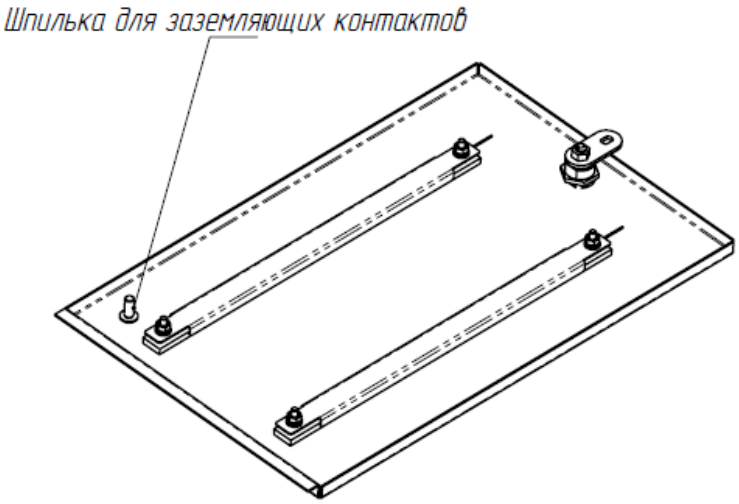


Рисунок 20 – Расположение шпилек в лючке



SEC.RU | Короткий путь к информации Скачано с sec.ru

## ПРИЛОЖЕНИЕ В Подключение платы управления турникетом

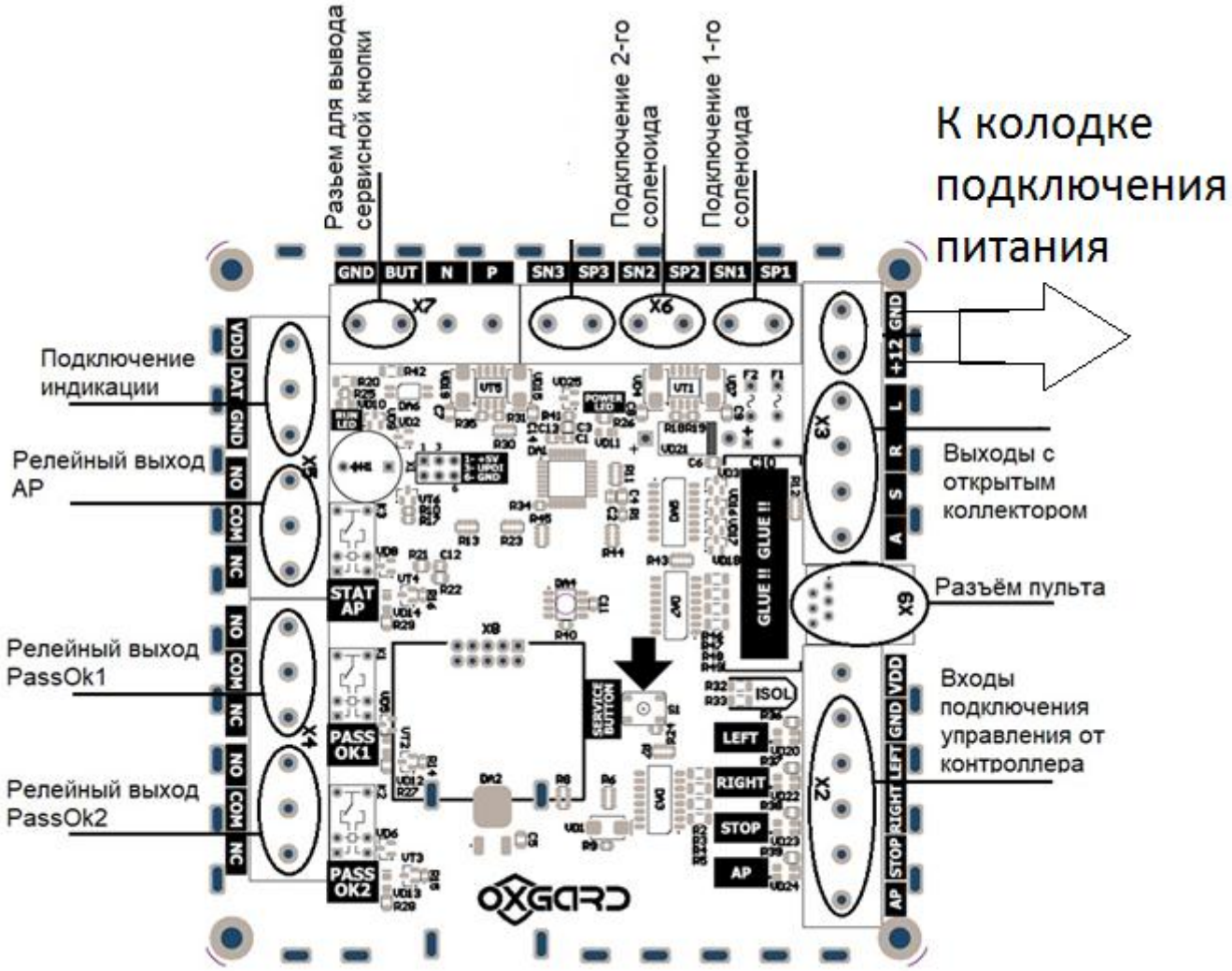




SEC.RU | Короткий путь к информации Скачано с sec.ru

ООО «Возрождение»
192289 Санкт-Петербург
ул. Софийская, д. 66
телефон/факс +7 (812) 366 15 94
www.oxgard.com
info@oxgard.com

ВОЗРОЖДЕНИЕ
ЗАВОД МЕТАЛЛОИЗДЕЛИЙ

SEC.RU | Короткий путь к информации
Скачано с sec.ru