# Внутренняя точка доступа Wi-Fi 6

# QWP-82E

## Описание

QWP-82E — это современная точка доступа с двумя радиомодулями, относящаяся к дополнению стандарта IEEE 802.11ax (Wi-Fi 6), предназначенная для использования внутри помещений. Точка доступа имеет конфигурацию MIMO 2×2, а также гибкую антенную конфигурацию, благодаря наличию разъемов для подключения четырёх внешних антенн. QWP-82E обеспечивает высокую скорость передачи данных, гарантируя надежное соединение для клиентских устройств в диапазонах 2,4 ГГц и 5 ГГц в режимах стандарта IEEE 802.11a/b/g/n/ac/ax. QWP-82E представляет собой универсальное решение для построения беспроводных сетей передачи данных в различных отраслях, среди которых можно выделить следующие:

- торговые центры и комплексы;
- складские помещения;
- медицинские учреждения;
- образовательные учреждения и др.

QWP-82E предназначена для работы под управлением Wi-Fi контроллера QTECH Atlas.

## Возможности

- Поддержка IEEE 802.11a/b/g/n/ac/ax
- Одновременная работа в двух диапазонах 2,4 и 5 ГГц
- Внешние антенны (4 порта RP-SMA)
- 2×2 DL/UL-MIMO с суммарной скоростью кодирования до 1774 Мбит/с
- До 16 SSID на каждый радиомодуль
- Централизованное управление через контроллер QTECH
- 2×10/100/1000 BASE-T RJ-45 порта
- Возможность питания по линии Ethernet 802.3af/at (PoE/PoE+)
- Категория IP20



SEC.RU | Короткий путь к информации
Скачано с sec.ru

- Гарантийный срок 1 год

## Типовая схема применения

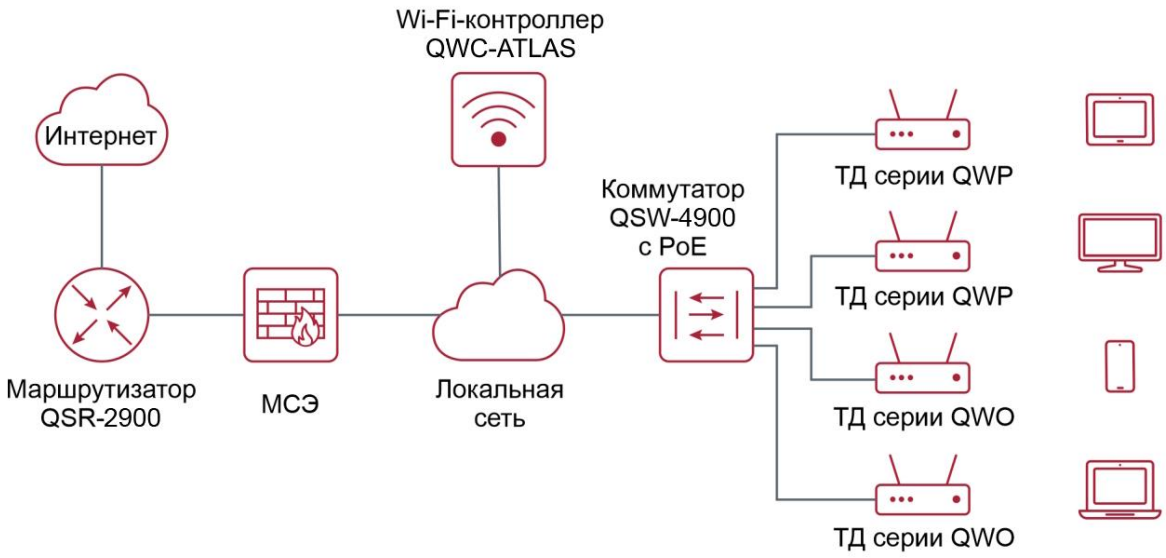


## Технические характеристики

| Модель | QWP-82E |
|---|---|
| **Общее** | |
| Поддерживаемые режимы работы | Под управлением Wi-Fi-контроллера QTECH Atlas<br>Автономный режим |
| Количество радиомодулей | 2 |
| Стандарты IEEE 802.11 | IEEE 802.11a/b/g/n/ac/ax<br>IEEE 802.11 k/v/r<br>IEEE 802.11h (TPC)<br>IEEE 802.11e (WMM) |
| Частотный диапазон | 2,40 – 2,48 ГГц<br>5,15 – 5,85 ГГц |
| Предельная мощность излучения радиомодуля (2,4 ГГц/5 ГГц) | 20 дБм/23 дБм |
| Одновременная работа в двух диапазонах 2,4 ГГц и 5 ГГц | Поддерживает |


SEC.RU | Короткий путь к информации
Скачано с sec.ru

| Модель | QWP-82E |
|---|---|
| Предел по числу ассоциированных пользователей на радиомодуль | До 255 |
| Рекомендуемый предел по числу одновременно активных пользователей на ТД | До 40 |
| Ограничение числа пользователей | Поддерживает (под управлением контроллера) |
| Конфигурация MIMO | 2×2: 2 DL/UL MU-MIMO (2,4 ГГц, 5 ГГц) |
| Количество пространственных потоков | 2 на каждый радиомодуль |
| Ширина каналов в диапазоне 2,4 ГГц | 20 МГц, 40 МГц |
| Ширина каналов в диапазоне 5 ГГц | 20 МГц, 40 МГц, 80 МГц |
| Модуляция | 1024-QAM, 256-QAM, 64-QAM, 16-QAM, QPSK, BPSK, DBPSK, DQPSK, CCK |
| Максимальная скорость кодирования (MCS) в диапазоне 2,4 ГГц | 573,5 Мбит/с |
| Максимальная скорость кодирования (MCS) в диапазоне 5 ГГц | 1201 Мбит/с |
| Количество SSID | До 16 в каждом трансивере (всего 32) |
| Скрытый SSID | Поддерживает |
| L2-изоляция | Поддерживает |
| Безопасность | WPA-PSK/WPA2-PSK/WPA3-SAE<br>WPA-Enterprise/WPA2-Enterprise |
| 802.1x | Поддерживает |

SEC.RU | Короткий путь к информации
Скачано с sec.ru

| Модель | QWP-82E |
|---|---|
| Автоматический выбор канала и регулировка мощности | Поддерживает (под управлением контроллера) |
| Ограничение скорости для WLAN | Поддерживает |
| **Антенны** | |
| Тип антенн | Внешние |
| Разъем на антенне | RP-SMA (male) ×4, 50 Ом |
| Тип антенн в комплекте | Дипольные, двухдиапазонные, всенаправленные в азимутальной плоскости |
| Количество антенн в комплекте | 4 |
| Максимальный коэффициент усиления антенны 2,4 ГГц | 5 дБи |
| Максимальный коэффициент усиления антенны 5 ГГц | 5 дБи |
| **Сетевые функции** | |
| Управление | CLI (SSH), Web GUI, telnet |
| IPv4/IPv6 | Поддерживает |
| DHCP | Клиент, опция 43 |
| 802.1q | Поддерживает |
| Автоматическое согласование скорости, дуплексного режима и переключения между режимами MDI и MDI-X | Поддерживает |
| Autonegotiation | Поддерживает |
| LLDP | Поддерживает |

SEC.RU | Короткий путь к информации
Скачано с sec.ru

| Модель | QWP-82E |
|---|---|
| NTP | Поддерживает |
| Syslog | Поддерживает |
| **Физические характеристики** | |
| Габариты (В×Ш×Г) | 185×185×32 мм |
| Масса | 460 г |
| Категория IP | 20 |
| Гарантия | 1 год |
| Монтаж | На потолок или на стену<br>Крепление включено в комплект поставки |
| Интерфейсы | Порт WAN 10/100/1000 Ethernet, RJ-45 (PD 802.3at)<br>Порт LAN 10/100/1000 Ethernet, RJ-45 |
| Кнопка | Reset |
| Разъем питания | DC, IEC 60130-10 type A |
| Оперативная память | 256 МБ |
| Флеш-память | 128 МБ |
| **Рабочие характеристики** | |
| Диапазон рабочих температур | От −20 °C до +45 °C |
| Допустимая относительная влажность | От 5 % до 95 % (без образования конденсата) |
| Температура хранения | От −20 °C до +70 °C |
| Вход постоянного тока | 12 В, 1,5 А<br>Адаптер питания в комплект не входит |
| PoE | IEEE 802.3af/at<br>Инжектор питания в комплект не входит и поставляется по заказу |


SEC.RU | Короткий путь к информации
Скачано с sec.ru

| Модель | QWP-82E |
|---|---|
| Passive PoE | Поддерживается |
| Охлаждение | Пассивное |
| Потребляемая мощность | PoE класс 3 (PSE: 15,4 Вт) |

## Антенные порты радиомодулей

На изображении ниже продемонстрирована конфигурация антенных портов QWP-82E.

## Диаграммы направленности для антенн в комплекте

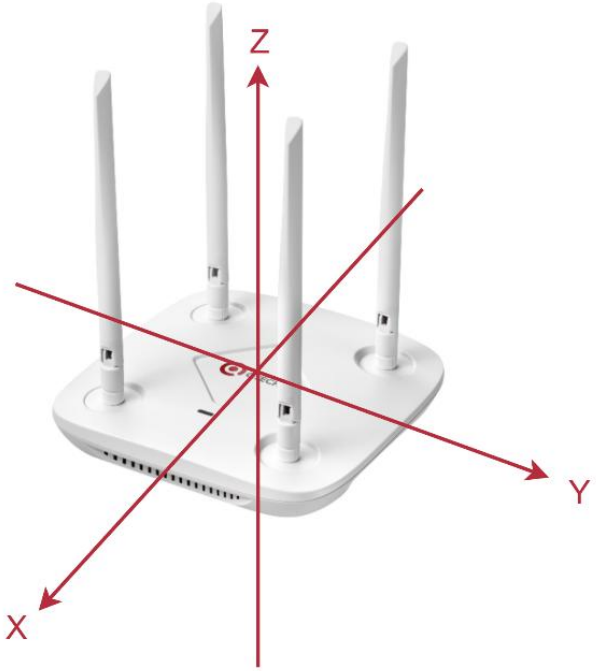




SEC.RU | Короткий путь к информации
Скачано с sec.ru

## Для 2,4 ГГц

Горизонтальная (азимутальная)

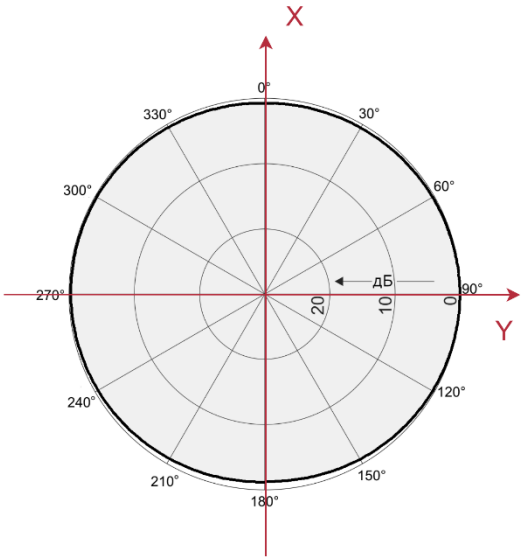


Вертикальная (угломестная)

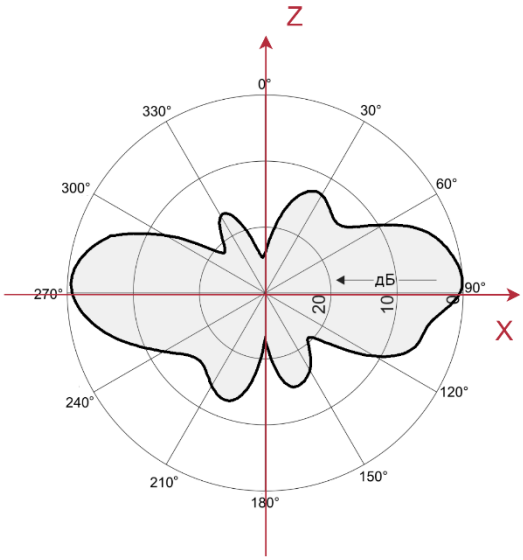


## Для 5 ГГц

Горизонтальная (азимутальная)

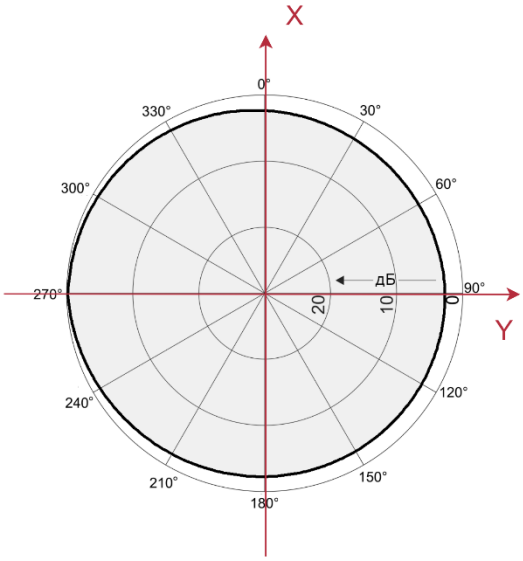


Вертикальная (угломестная)

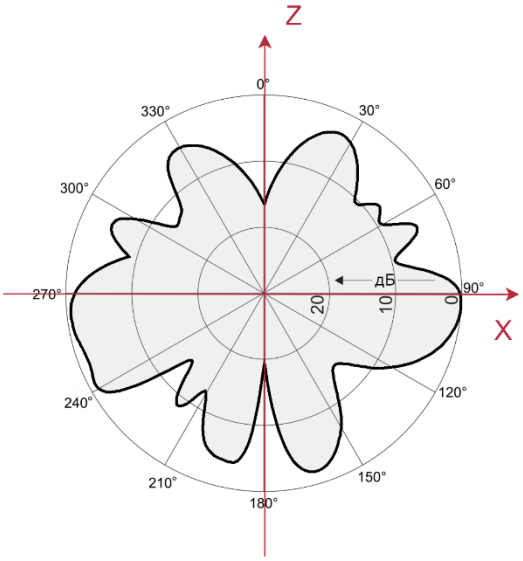


**ПРИМЕЧАНИЕ:** антенный профиль для ПО Ekahau доступен по ссылке.



SEC.RU | Короткий путь к информации
Скачано с sec.ru

## Информация для заказа

| Модель | Описание |
|---|---|
| **QWP-82E** | QWP-82E. Работает под управлением Wi-Fi контроллера QTECH Atlas. Внутренняя ТД Wi-Fi 6, 2.4/5 ГГц, 2x2 MU-MIMO 1.8 Гбит/с, 4 разъема RP-SMA (omni антенны в комплекте), 2x1GbE, PoE, 12 VDC (адаптер питания в комплект не входит) |

## Общая информация

### Гарантия и сервис

Процедура и необходимые действия по вопросам гарантии описаны на сайте QTECH в разделе «Поддержка» −> «Гарантийное обслуживание».

Ознакомиться с информацией по вопросам тестирования оборудования можно на сайте QTECH в разделе «Поддержка» −> «Взять оборудование на тест».

Вы можете написать напрямую в службу сервиса по электронной почте sc@qtech.ru.

### Техническая поддержка

Если вам необходимо содействие в вопросах, касающихся нашего оборудования, то можете воспользоваться разделом технической поддержки пользователей QTECH на нашем сайте www.qtech.ru/support/.

Телефон Технической поддержки +7 (495) 269-08-81

Центральный офис +7 (495) 477-81-18

### Электронная версия документа

Дата публикации: 24.07.2026

https://files.qtech.ru/upload/wireless/QWP-82E/QWP-82E_datasheet.pdf



SEC.RU | Короткий путь к информации Скачано с sec.ru